Бескаркасные перила балюстрады перила из нержавеющей стали столб

1. Технические характеристики балясин квадратной стойки паука из нержавеющей стали :

Товар название	Бескаркасные перила балюстрады перила из нержавеющей стали столб
Модель №.	LCH-121
материал	Нержавеющая сталь 304/316
финиш	Матовая или зеркальная полировка
Размер квадратного столбца	50 x 50 x 1,5 мм толщина стенки Толщина стенки 40 x 40 x 1,5 мм
Рост	Настраиваемый
Для толщины стекла	10-15 мм
заявка	Дизайн перил балкона Дизайн перил крыльца Конструкция перил палубы Конструкция перил лестницы

Концевая стойка с односторонним переходником

Средняя стойка перил с двухсторонним креплением крестовиной

Стандартная высота: 1100 мм (доступны стойки клиента)

Предназначен для стекла толщиной 10-15 мм или по вашему требованию
Регулируемые углы выступают за дизайн лестницы, балкона и т. Д.

2. Габаритный чертеж квадратной стойки паука из нержавеющей стали. Для справки:

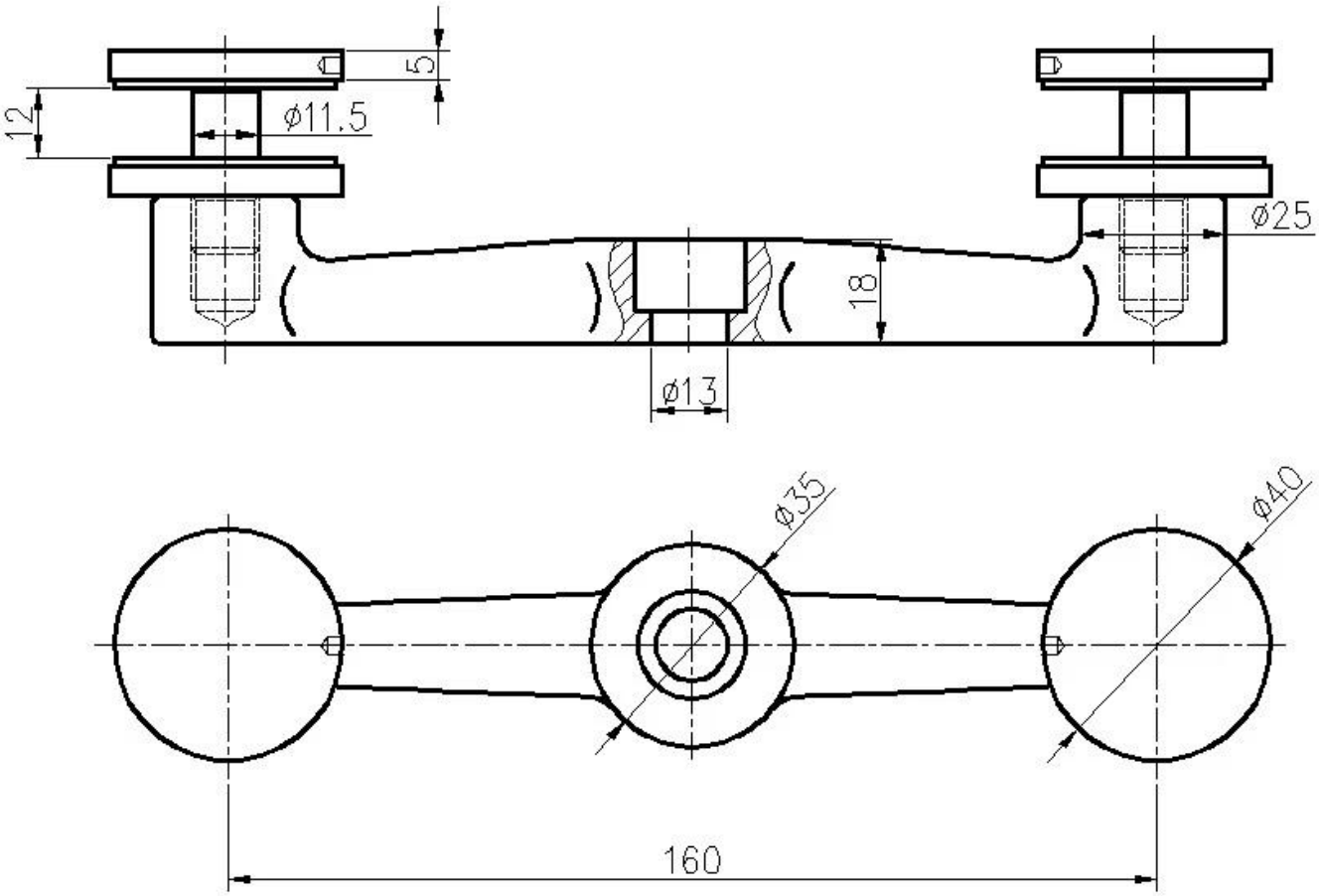
5
12
ø11.5
ø25
18
ø13
ø35
ø40
160

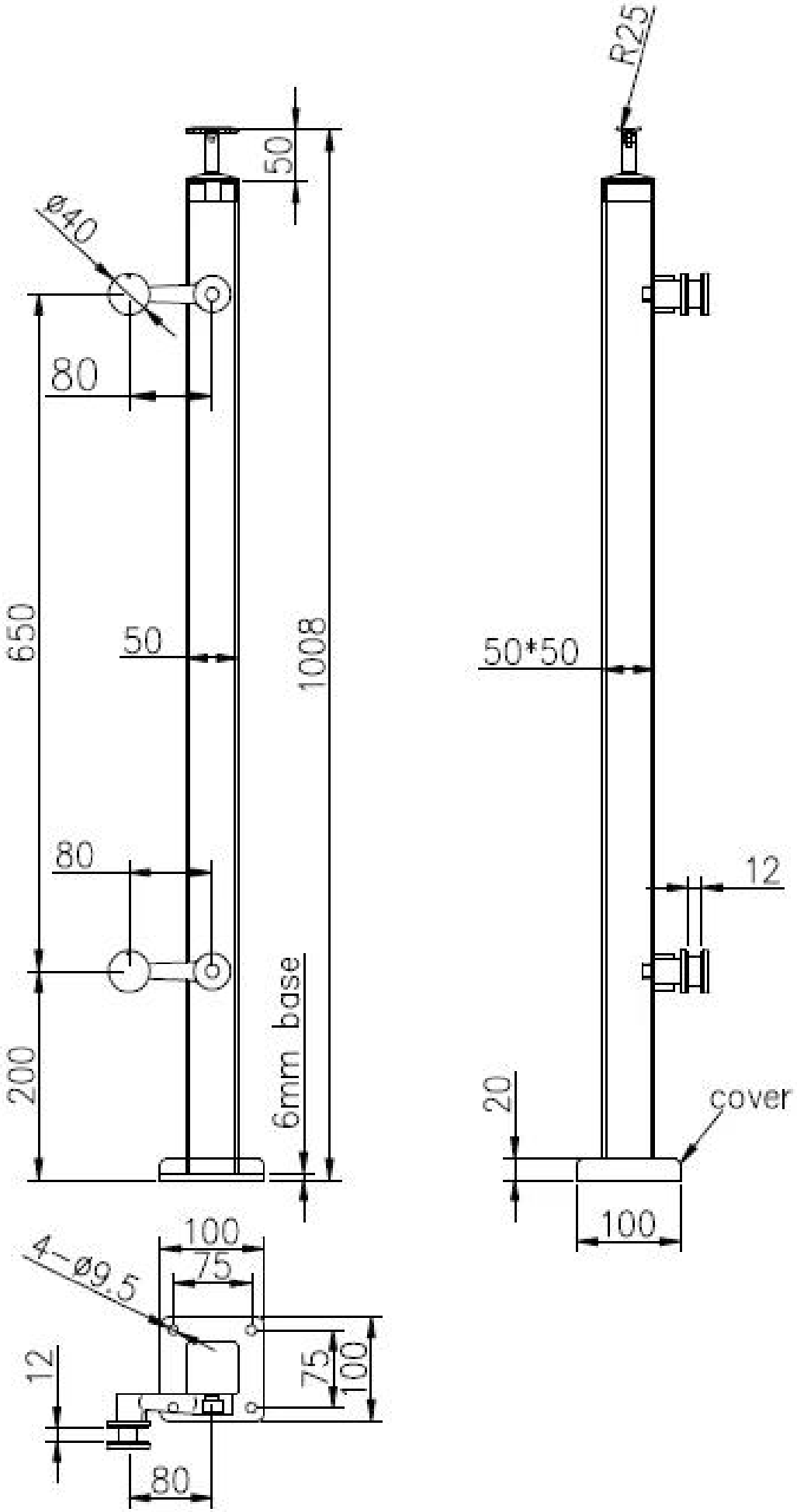
R25
50
ø40
80
650
50
1008
50*50
80
12
200
6mm base
20
cover
100
100
4-ø9.5
75
12
75
100
80

3. Бескаркасные перила, перила из нержавеющей стали, перила из нержавеющей стали:
Верхний регулируемый кронштейн поручня для поручня квадратной или круглой формы:

Двухсторонний промежуточный пост:

Конечный пост 1-го пути:

4. Фотографии упаковки: 1шт / полиэтиленовый пакет, 2 - 4шт / кор.

проект Фото:

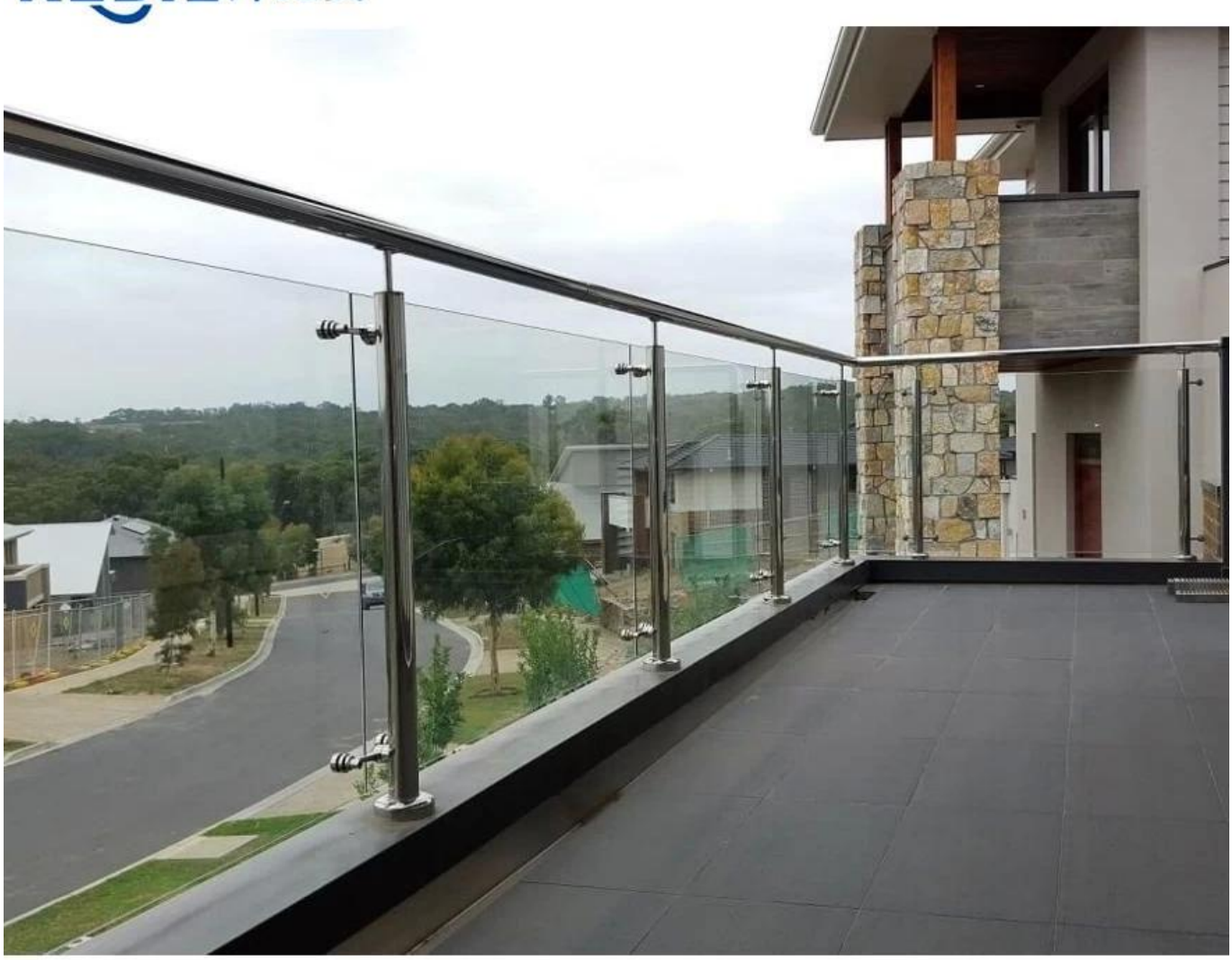

Пожалуйста, свяжитесь с нами для получения дополнительной информации:

Электронная почта: sales03@launch-china.cn
Контактное лицо: Ева Чоу
HP / WhatsApp / WeChat: +8613686807796