Бескаркасные лестничные перила или переходники для стеклянных стоек для балконных ограждений

Товар имя	Бескаркасные лестничные перила или переходники для стеклянных стоек для балконных ограждений
Модель количество	SF-50G
Материал	Нержавеющая сталь 316
Обработка поверхности	Матовый браш или зеркальная полировка
Размер	Колпачок диаметром 50 * 12 (мм), корпус 50 * 40 (мм).
Базовый размер пластины	211 * 50 * 12 (мм)
Для толщины стекла	15мм
MOQ	10 кусочков

Выставка продукта:

Стойка из сверхпрочного стекла с зеркальной полировкой

Адаптер для сверхмощной стеклянной стойки для использования с перилами из стекла толщиной 15 мм

305610 (H)

Технический чертеж:

Specs. For SS 2-ble Buttons Attachment System 50mm (w) by 8" (h)

- stainless steel 316 , polished
- Dimensions as per drawing

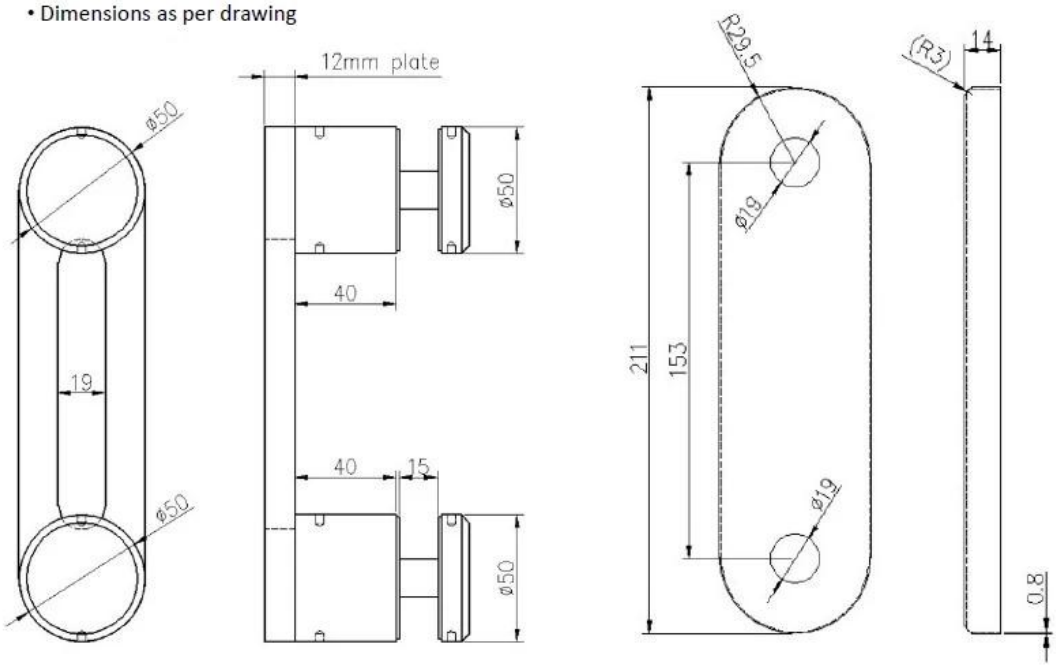

Фотографии проекта:

Бескаркасные лестничные перила или переходники для стеклянных стоек для балконных ограждений

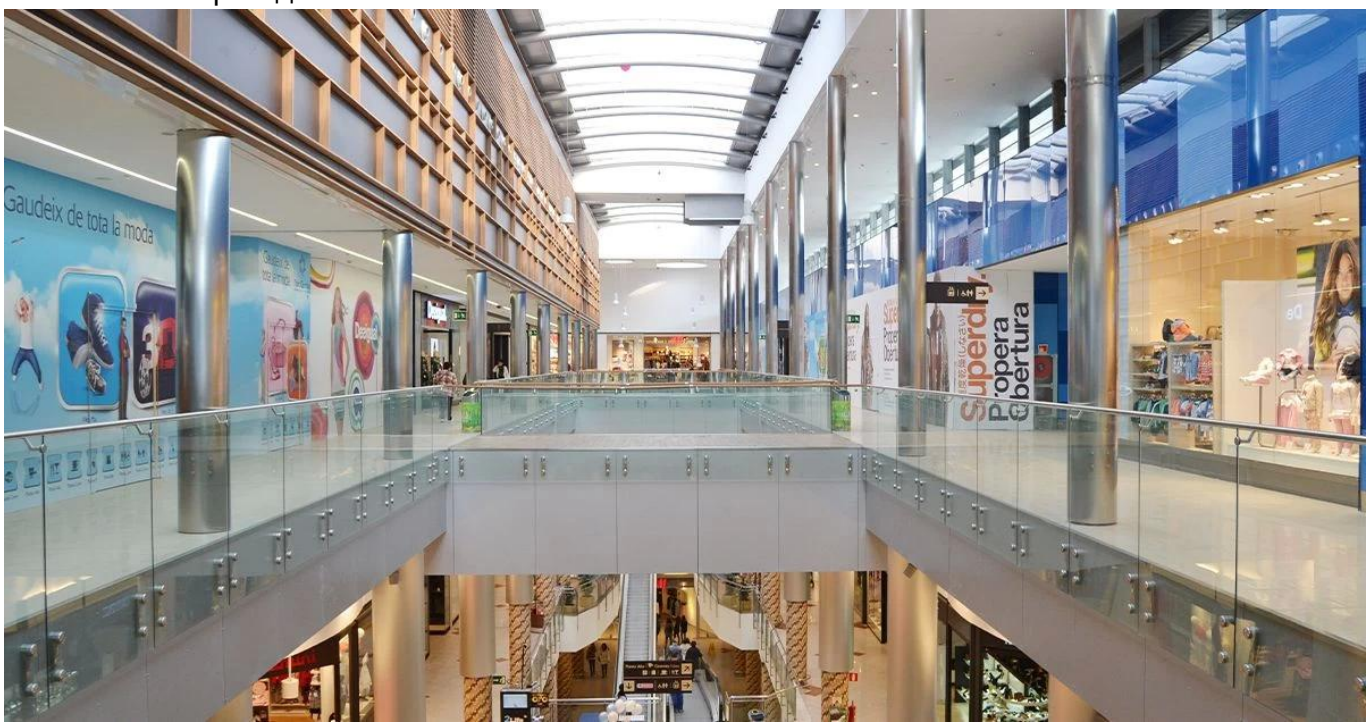

Свяжитесь с нами сейчас для получения дополнительной информации!
Электронная почта: sales03@launch-china.cn
HP / WhatsApp / WeChat: +8613686807796