Стеклянные перила Держатель стекла к стеклу

Описание товара

Продукт Намне	Крепление для стеклянных перил
материал	Нержавеющая сталь 304 или 316
Конец	Мирро / атласная отделка
Manufacture метод	CNC-обработка или литье. Зависит от количества.
Для толщины стекла	10-12мм стекло или требования заказчика
Индивидуальный стеклянный зажим	Имеется в наличии. Мы фабрика
использование	Используется между стеклом и стеклом
заявка	Стеклянные перила для балкона, лестницы, палубы, забор для бассейна ,
Монтаж	Стакан монтаж
Образец	Доступно для проверки качество перед заказом
Фабричный осмотр	Имеется в наличии
Упаковка безопасности	Мешок пузыря - картонная коробка - коробка
Проверенный	Да (отчет об испытаниях материалов может быть предоставлен)
OME & ODM Сервис	модели шириной

Детали стеклянного зажима

(1) Зажим квадратного стекла для стекла BC-80X35

KEBIL科比奥® SHENZHEN LAUNCH CO.LTD
LAUNCH INTERNATIONAL LIMITED

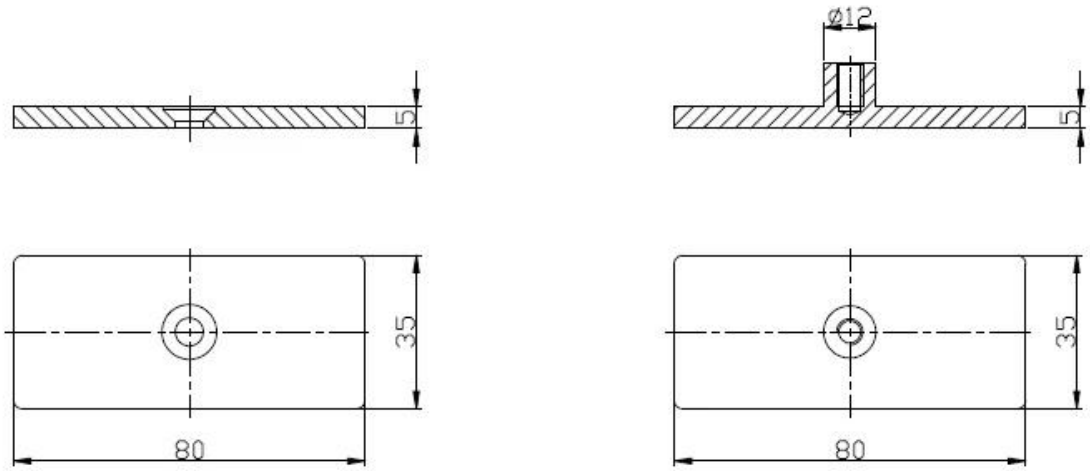

(2) Другой тип стеклянный зажим мы поставщик

STAINLESS STEEL BALUSTRADE AND FITTINGS

KEBIL 科比奥 SHENZHEN LAUNCH CO., LTD

http://www.chinabalustrade.com

GLASS CLAMP

Part No.	Material	Finish	Size	Glass thickness
• G102 • G102R	• AISI 304 • AISI 316	• Satin • Mirror	• 44x44x25mm • 48x44x25mm	• 8-10mm

Part No.	Material	Finish	Size	Glass thickness
• G103 • G103R	• AISI 304 • AISI 316	• Satin • Mirror	• 50X40X22mm • 52X40X22mm	• 6-8mm

Part No.	Material	Finish	Size	Glass thickness
• G104 • G104R	• AISI 304 • AISI 316	• Satin • Mirror	• 50X40X26mm • 52X40X26mm	• 8-10mm

Part No.	Material	Finish	Size	Glass thickness
• G105 • G105R	• AISI 304 • AISI 316	• Satin • Mirror	• 55X45X28mm • 58X45X28mm	• 10-12mm

Part No.	Material	Finish	Size	Glass thickness
• G106 • G106R	• AISI 304 • AISI 316	• Satin • Mirror	• 50X40X25mm • 52X45X25mm	• 6-8mm • Used at corner

Part No.	Material	Finish	Size	Glass thickness
• G107 • G107R	• AISI 304 • AISI 316	• Satin • Mirror	• 63x45x28mm • 68x45x28mm	• 10mm

Part No.	Material	Finish	Size	Glass thickness
• G108 • G108R	• AISI 304 • AISI 316	• Satin • Mirror	• 55x55x25mm • 58x55x25mm	• 10-12mm

Part No.	Material	Finish	Size	Glass thickness
• BC-60	• AISI 304 • AISI 316	• Satin • Mirror	• Dia 60mm	• 8-12mm

Part No.	Material	Finish	Size	Glass thickness
• BC-80x35	• AISI 304 • AISI 316	• Satin • Mirror	• 80x35mm	• 8-12mm

Part No.	Material	Finish	Size	Glass thickness
• CB-180	• AISI 304 • AISI 316	• Satin • Mirror	• glass to wall	• 8-12mm

Part No.	Material	Finish	Size	Glass thickness
• CB-90	• AISI 304 • AISI 316	• Satin • Mirror	• 52x52x25mm	• 8-12mm

Part No.	Material	Finish	Size	Glass thickness
• PV-90	• AISI 304 • AISI 316	• Satin • Mirror	• 50x51.3mm	• 8-12mm

Part No.	Material	Finish	Size	Glass thickness
• PV-180	• AISI 304 • AISI 316	• Satin • Mirror	• 60X25mm	• 10-12mm

15/16

BC-80x35

- Square 80x35mm clamps
- To hold 180° glass panels
- For 8-12mm glass

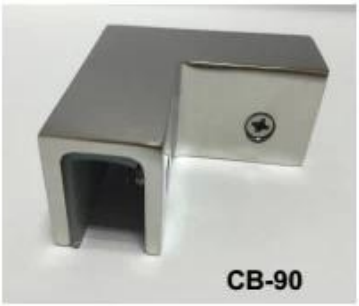

CB-90

- Corner glass clamp
- To hold 90° glass panels
- For 8-12mm glass

BC-60

- Round φ60mm clamps
- To hold 180° glass panels
- For 8-12mm glass

PV-90

- Corner glass clamp
- To hold 90° glass panels
- For 12-15mm glass

CB-180

- Glass to wall clamps
- For 8-12mm glass

PV-135

- Corner glass clamp
- To hold 135° glass panels
- For 8-12mm glass

(3) Стеклянные зажимы, которые мы сделали для наших клиентов.

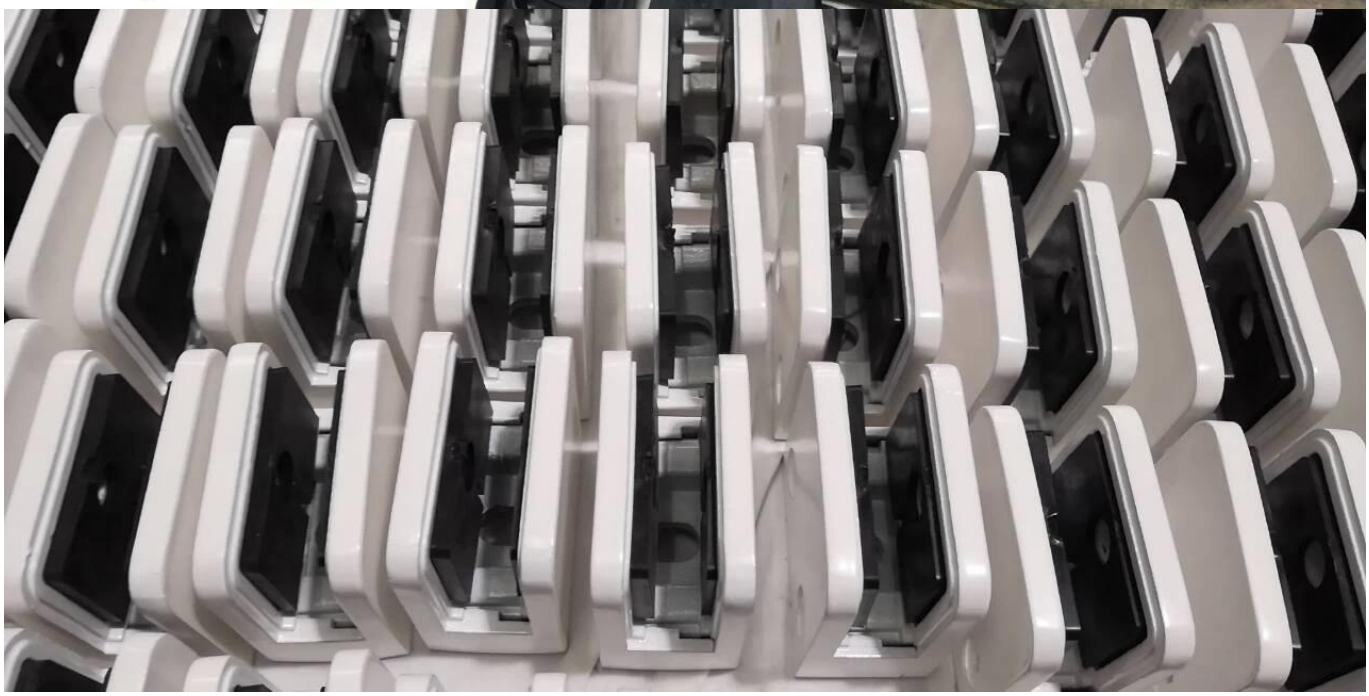

Стеклянный зажим

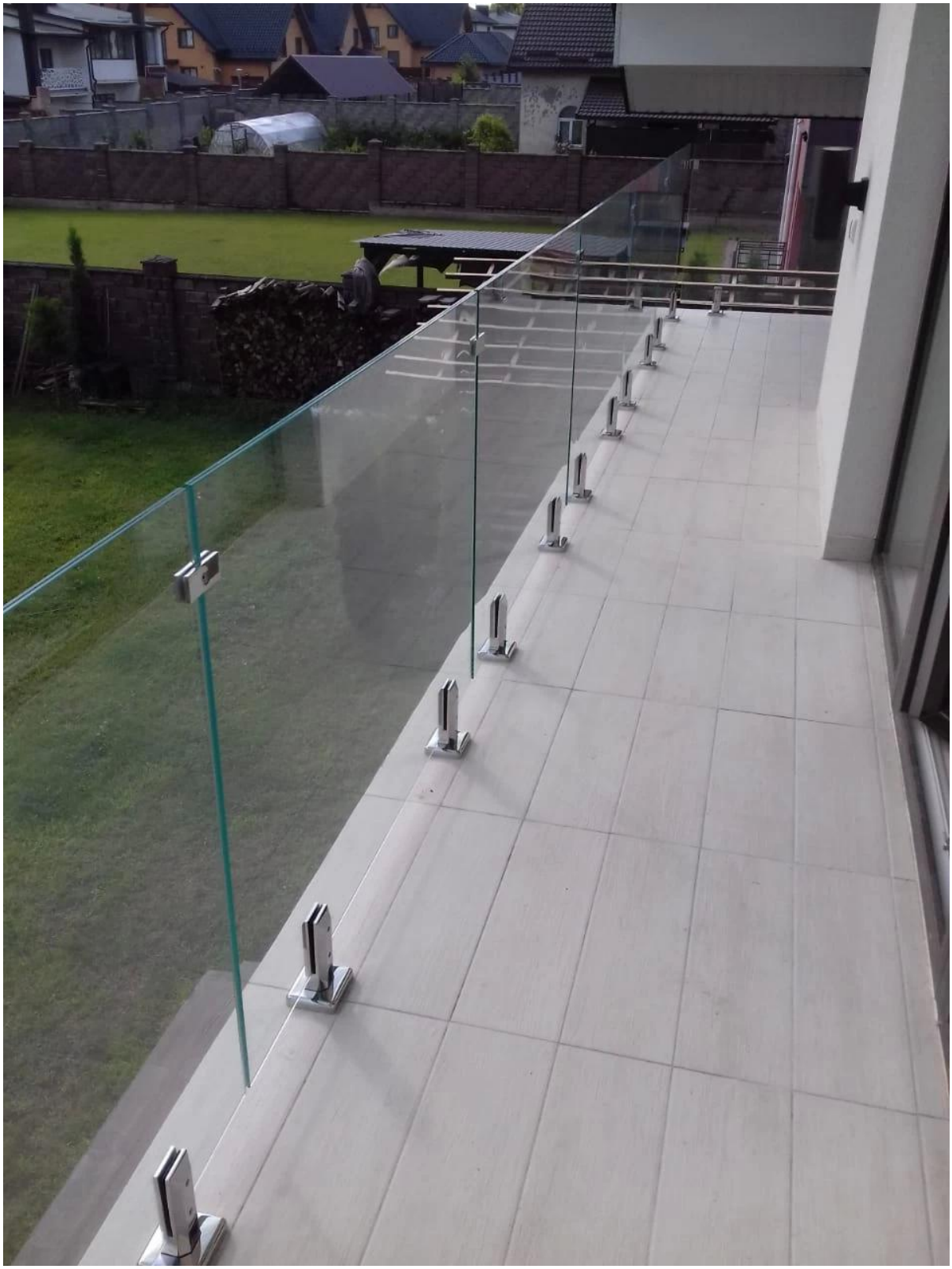

Стеклянный зажим

1. Пузырьковая сумка - картонная коробка - коробка
2. Или упаковка как требования клиентов.

Часто задаваемые вопросы

1. вы фабрика?

Да, мы фабрика

2. вы предлагаете бесплатные образцы?

Да, мы предлагаем бесплатные образцы, но клиенты должны оплатить экспресс-оплаты.

3. Какие материалы у вас есть?

У нас есть материал из нержавеющей стали 304, 316, 316L и Duplex 2205.

4. каково ваше MOQ?

Минимальный заказ заказа составляет 1 шт.

5. Какой вид оплаты вы принимаете?

Мы принимаем оплату T / T, LC, PayPal, West Union и др.

6. каков ваш срок оплаты?

Наш срок оплаты T / T (100% или 30/70) или L / C в виде.

7. каково ваше время доставки?

Наш срок доставки от 5 дней до 30 дней в зависимости от вашего количества.

8. вы предлагаете OEM & ODM сервис?

Да, мы предлагаем услуги OEM и ODM.

9. Предлагаете ли вы послепродажное обслуживание?

Да, мы предлагаем послепродажное обслуживание. Любая жалоба на заказы будут рассмотрены в срок до 12 часов.

контакт

Любые вопросы или вопросы, пожалуйста, оставьте сообщение. Мы свяжемся с вами в течение 24 часов!
Для любого срочного запроса, пожалуйста, свяжитесь, как показано ниже:

-Почта: sales04@launch-china.cn
-Тел .: (86-755) 8603 7559
-Skype: launch_04
-Mob / Whats APP: + 86-1353050626

KEBIL科比奥®

深圳市朗驰商贸有限公司
SHENZHEN LAUNCH CO., LTD.
朗驰国际有限公司
LAUNCH INTERNATIONAL LIMITED.

董 萍 Doris Dong

Senior Sales Representative

(86) 135 3050 6265

深圳市南山区南山大道1092号亿利达大厦B区3栋5003

Room 5003, Building 3, Yilida Building, No.1092 Nanshan Road, Nanshan District, Shenzhen, China postal code 518054

(86-755) 8603 7559

(86-755) 8637 2611

sales04@launch-china.cn

www.launch-china.com

www.chinabalustrade.com