Стеклянные балюстрады панели из нержавеющей стали противостояние кронштейн

SF-50
шуруп

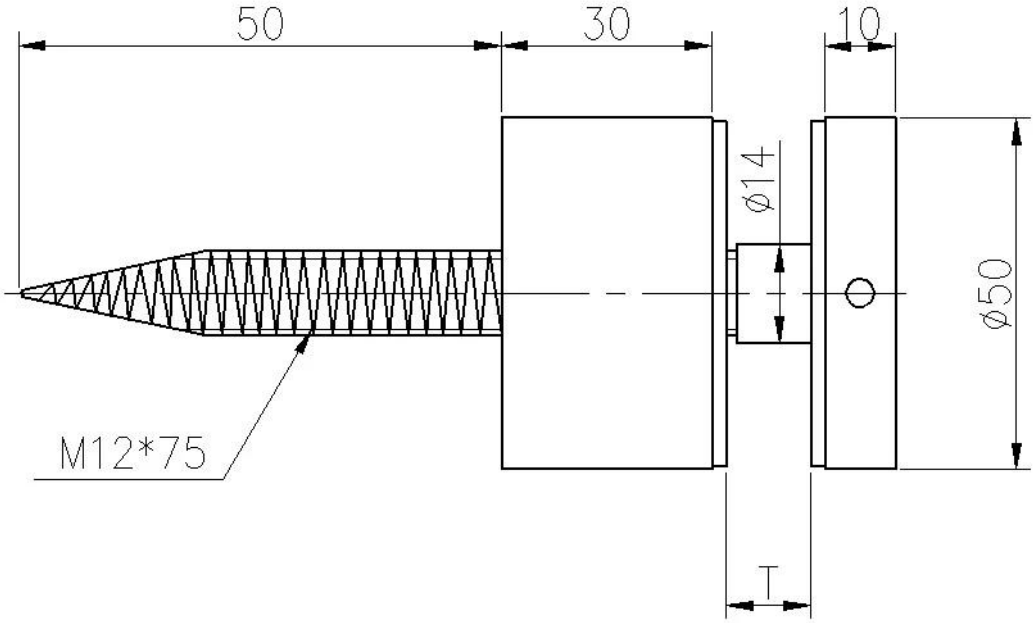

сталь, бетон болт

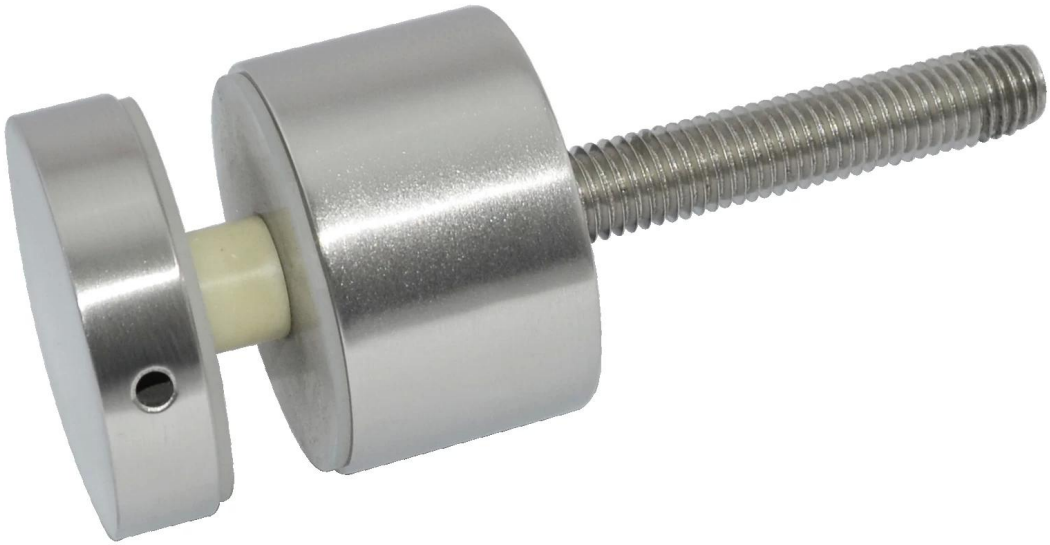

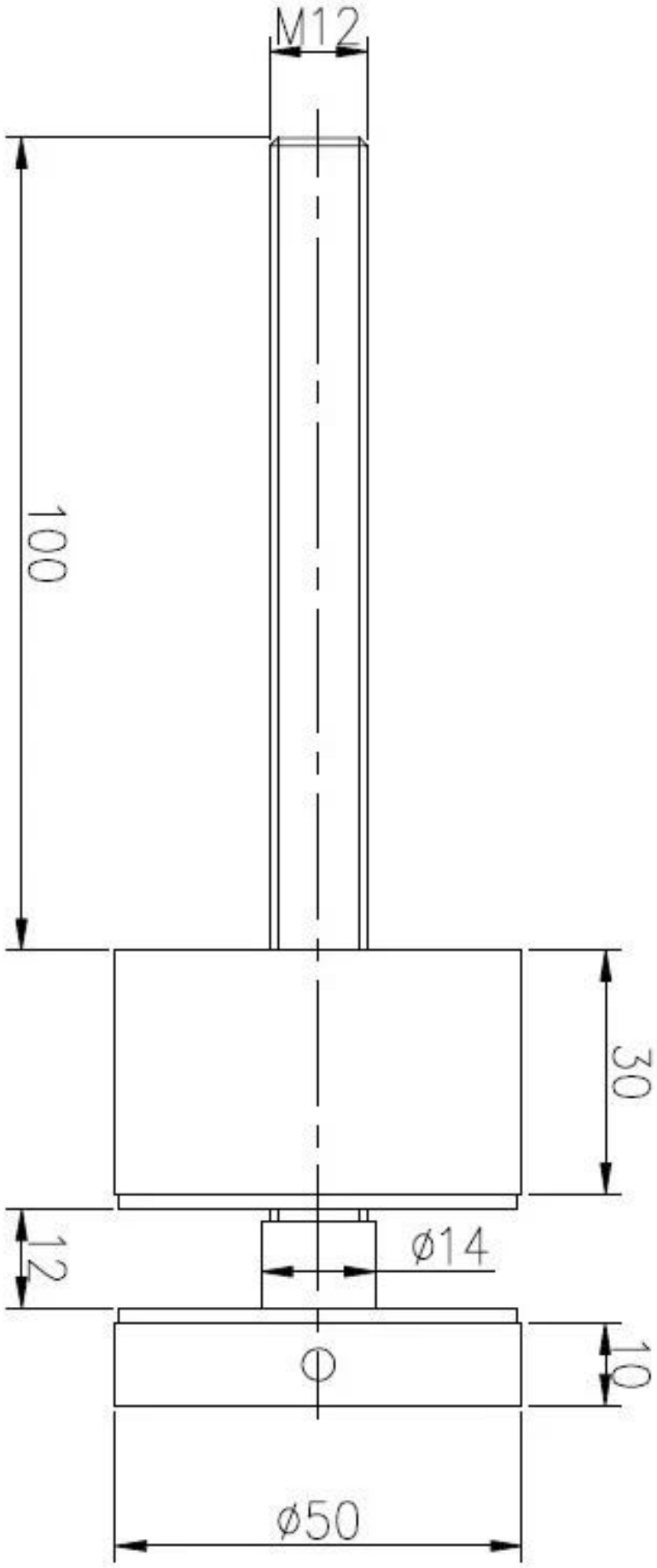
M12
100
30
12
ø14
10
ø50

Отделка
Сатин щеткой или зеркальная полировка

Mirror

Satin

SF-50

Проект
Закрытый подъезд

Открытый палубе

Балкон дизайн (по дереву)