Горячая распродажа безрамоглазных стеклянных перил черный алюминиевый U U с прорезанной верхней направляющей

Бесплатные балюстрады железнодорожные алюминиевые аппаратные изделия

1m aluminum channel contains the following accessories

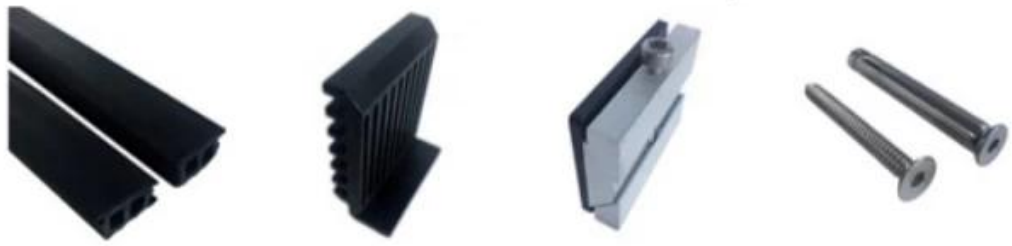

Waterproof tape
2 meters

Aluminum and plastic fittings
3 sets

Expansion bolts
3 pieces

Алюминиевые Стеклянные Технические характеристики:

Часть перил - подвал	Материал	Размер (мм)	Поверхность закончена	Подходит толщина стекла (мм)
U Канал / u Профиль	Алюминий а.Ллой	102 * 62.	Анодирование / распылительная краска	12-13.52.
		102 * 67.		8 + 1.52 + 8
		102 * 70,5		10 + 1,52 + 10
Внутри системы и болт	3 или 4 метра на длину			
Оболочка	SUS 304 / SUS 316	102.	Матовый / зеркало	/
Резинка	Пластик	Различный	Чернить	Все

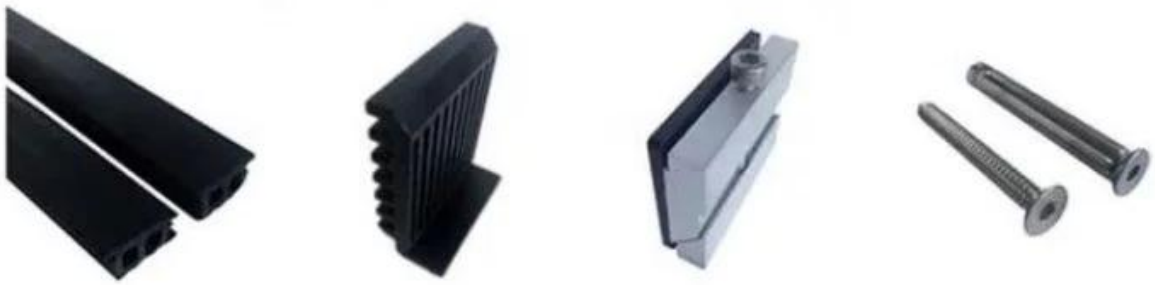

Алюминиевая база U Профиль для стеклянного перила Balustrade в черном цвете:

ДоступныйМодели:

Lch-a01 / a02: без / с оболочкой для использования с 20 мм до 21,52 мм

Lch-b01 / b02: без / с оболочкой для использования с 16 мм до 17,52 мм

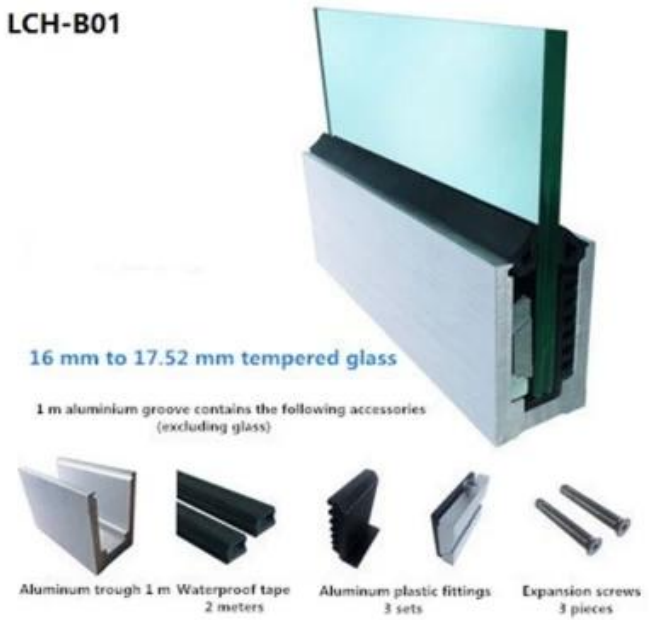

Lch-c01 / c02: без / с оболочкой для использования с 12 мм до 16,14 мм

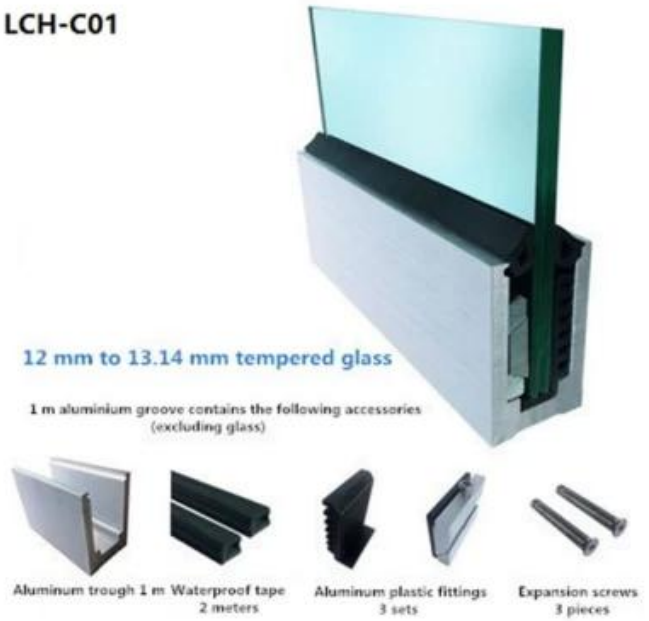

Lch-d01 / d02: без / с оболочкой для использования с 12 мм до 13,14 мм

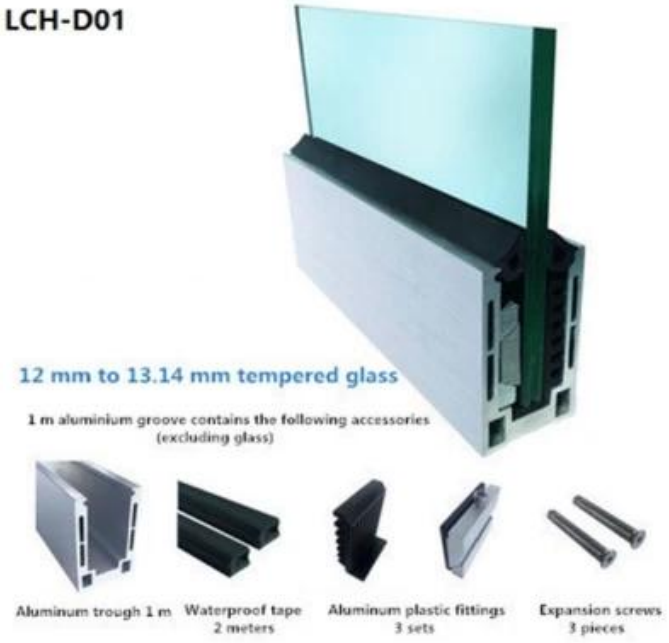

Массовое производство и упаковка

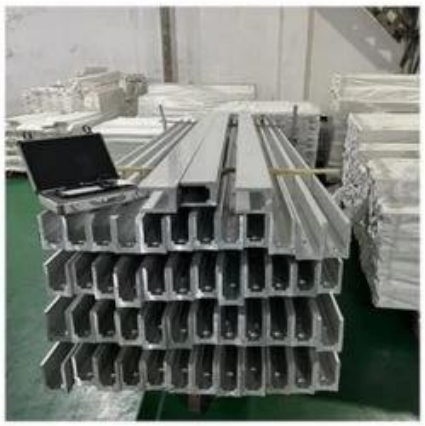

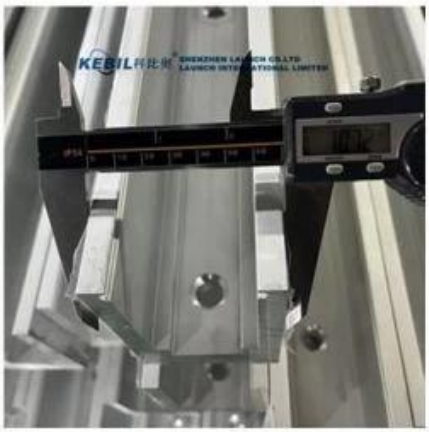
KEBIL
SHENZHEN LAUNCH CO.,LTD
LAUNCH INTERNATIONAL LIMITED

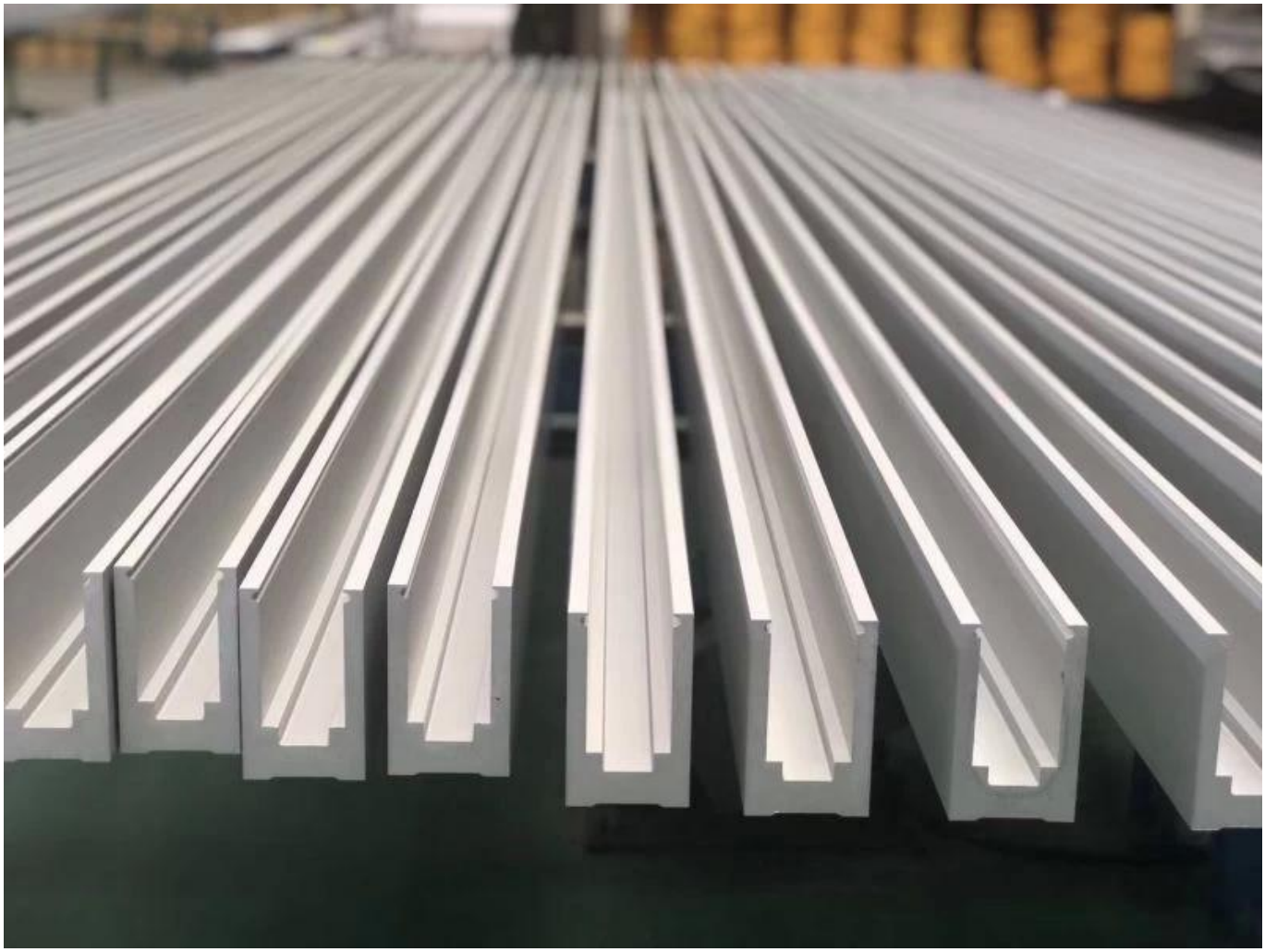

Слот-перила поручни:

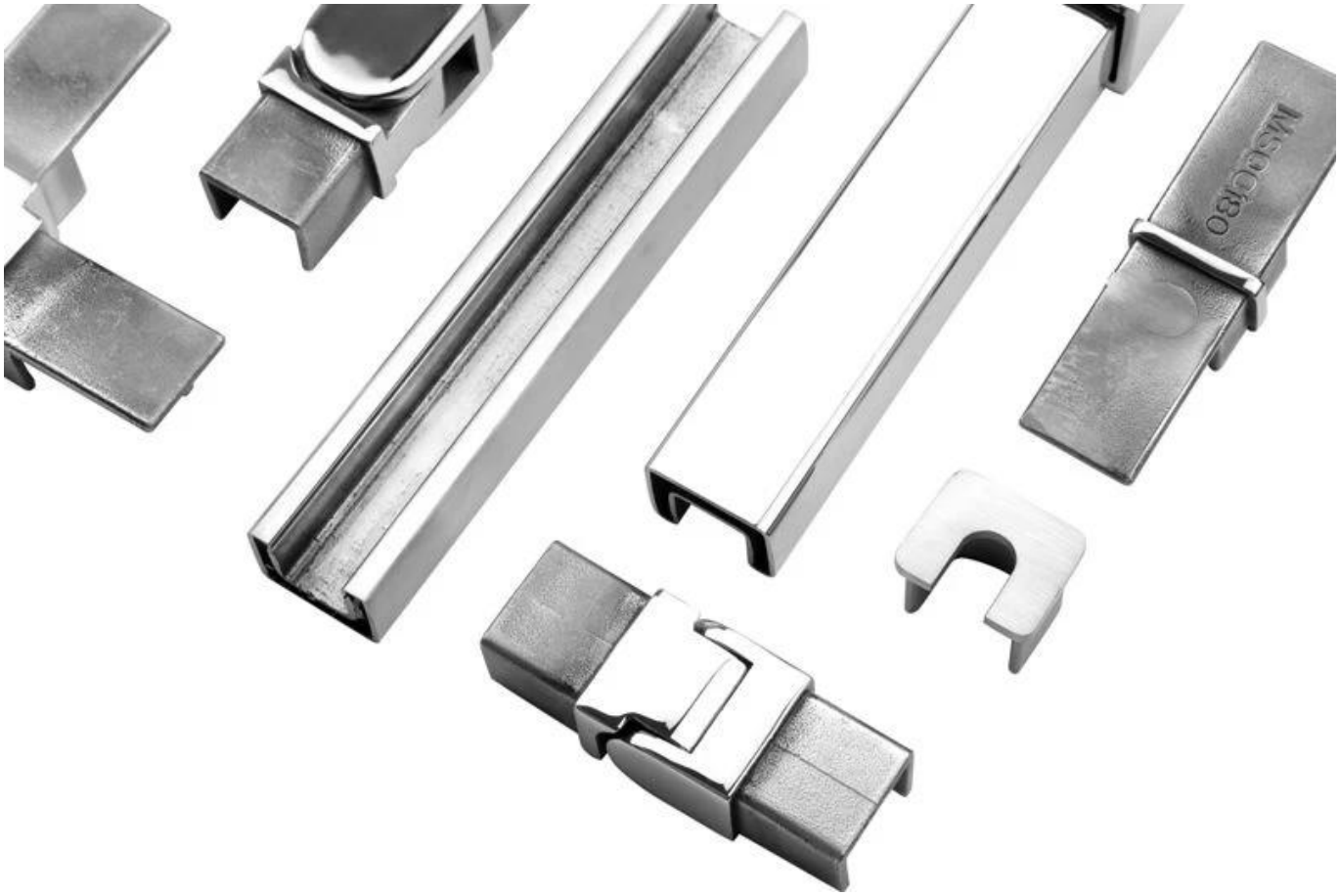
MSCG80

KEBIL科比奥®

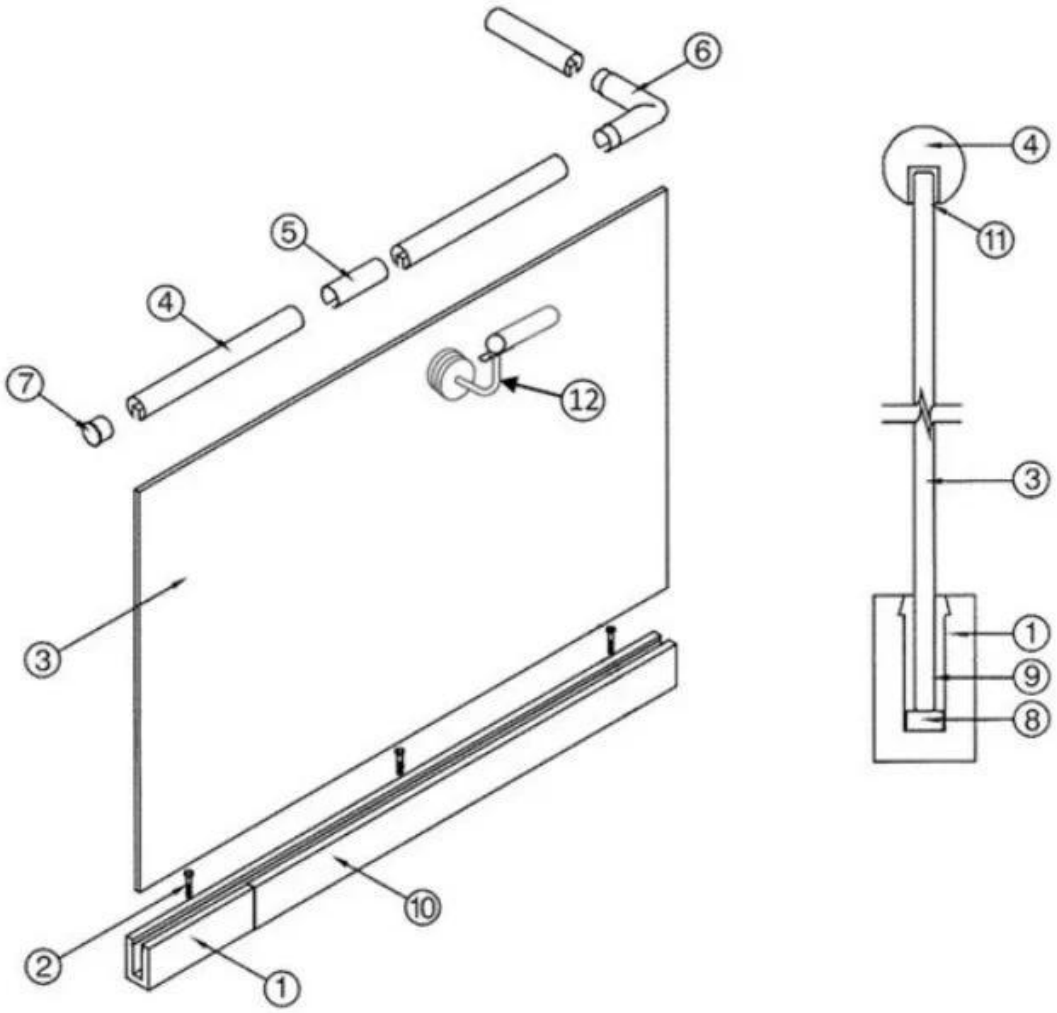

1. Aluminum Railing Base
2. Stainless Cap Screw
3. ½" Tempered Float Glass
4. Top Rail
5. Splice
6. Corner fitting (Horizontal Shown Vertical Also Available)
7. End Cap
8. Setting Block
9. Expansive Cement
10. Cladding
11. Protective Insert
12. Handrail Brackets and Fittings Also Available

Свяжитесь с нами сейчас для получения дополнительной информации:
Венди: sales04@launch-china.cn
Mobile / WhatsApp: +8615989339827