Сверхмощный 6 -дюймовый алюминиевый сварка на шарнирные сварки алюминиевые петли

Вещь	Сварка на петлях
Шарнирный материал	Нержавеющая сталь, углеродистая сталь, алюминий
Материал для булавки и стиральной машины	Сталь, латунь, нержавеющая сталь
Обработка поверхности	Полированный
Заявление	Тела грузовиков, отказания контейнеров, сельскохозяйственное оборудование, электронные шкафы
Размер	Как вам нужно
Услуга	OEM & ODM

ТехническийРисунки:

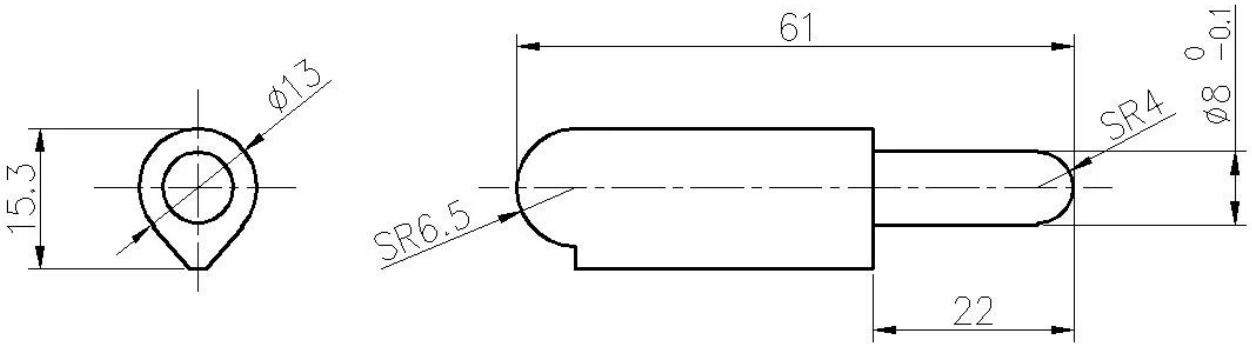

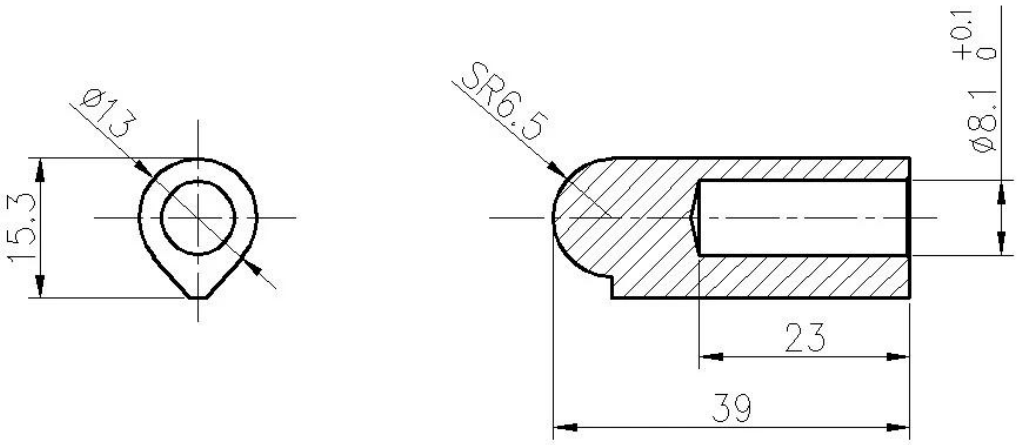

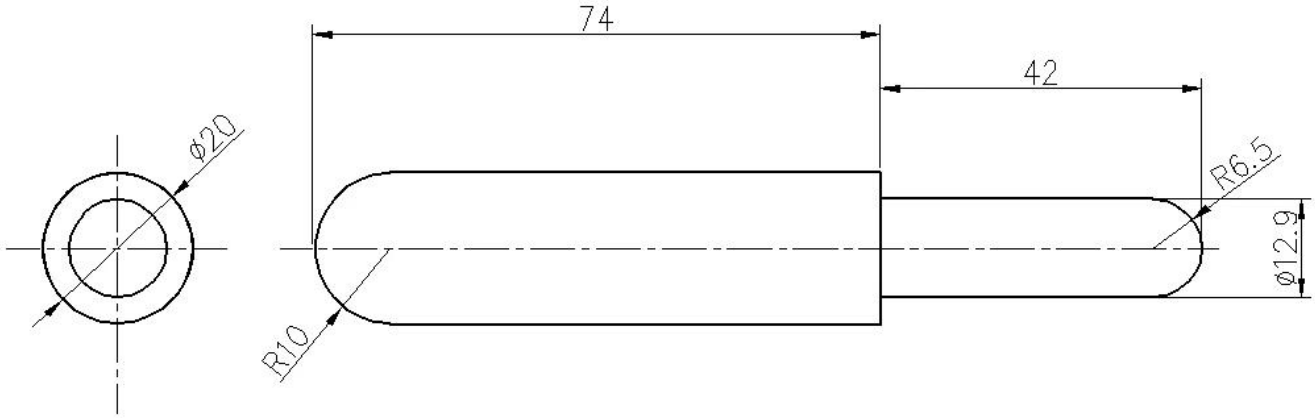

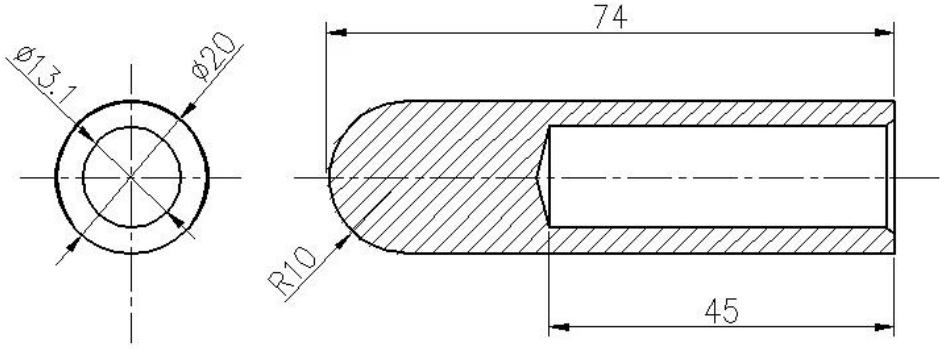

Приложения:

КонтактнасзаболееДетали:

Канун

Эл. адрес:sales03@launch-china.cn

HP/WhatsApp/WeChat:+8613686807796