Сверхмощная сварка из нержавеющей стали на подъеме дверной петли Сварочная дверная петля для стальных или железных ворот

Элемент	Приварка петель, сварка петель, сварка петель для стальных дверей
Материал шарнира	Нержавеющая сталь, углеродистая сталь, алюминий
Материал штифта и шайбы	Сталь, латунь, нержавеющая сталь
Обработка поверхности	Полированный
Приложение	**Кузова грузовиков, контейнеры для мусора, сельскохозяйственная техника, электронные шкафы**
Размер	Как вам требуется
Услуга	OEM & ОДМ

Сварные петли из зеркально полированной нержавеющей стали:

Финишный сварной шов на петлях:

Технические рисунки:

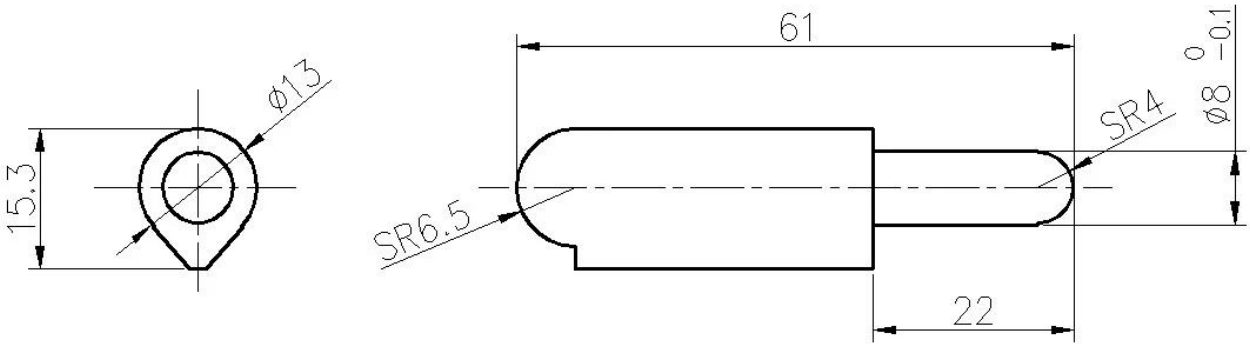
61
Ø13
15.3
SR6.5
SR4
Ø8 0 −0.1
22

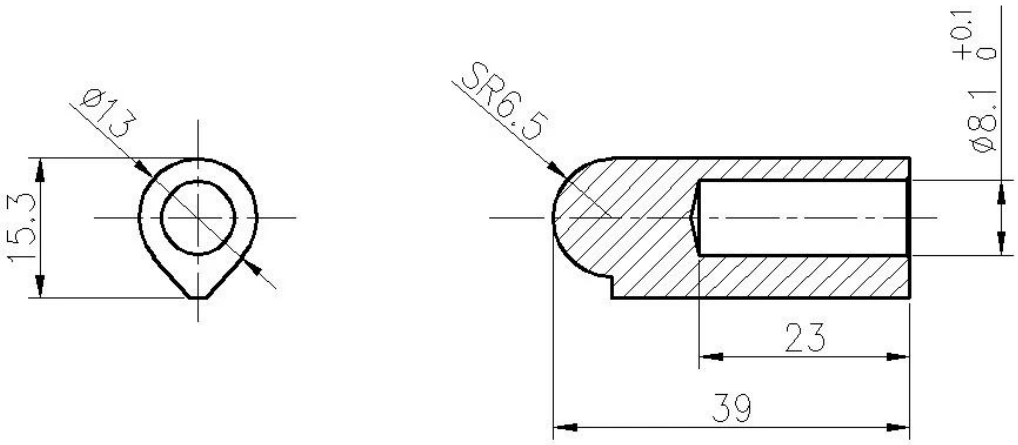
Ø13
15.3
SR6.5
Ø8.1 +0.1 0
23
39

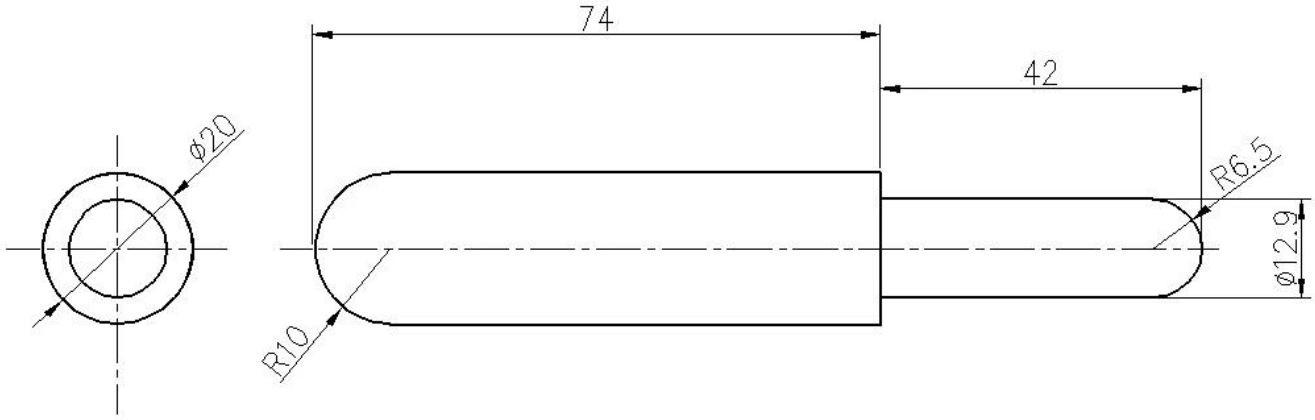
74
42
Ø20
R6.5
Ø12.9
R10

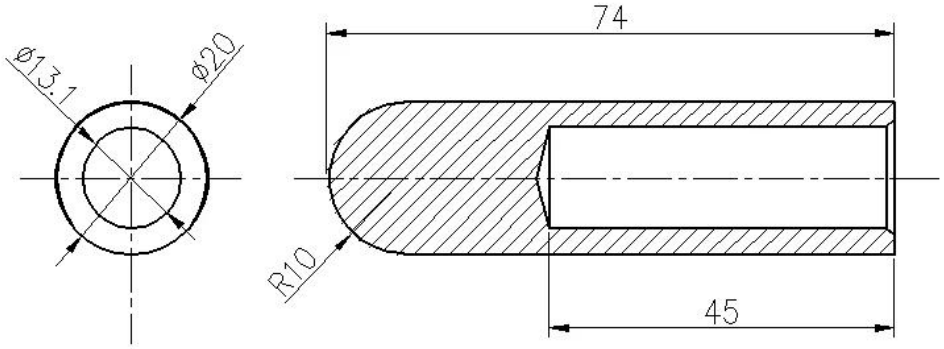
74
Ø13.1
Ø20
R10
45

Приложения:

Свяжитесь с нами для более подробной информации:

Откровенный

Электронная почта: sales02@launch-china.cn

HP/WhatsApp/WeChat: 8615906261741