Описание

--Стекло в тяжелых петля для стеклянной двери
--Модель No.:G-G1
--Производство метод: кастинг
--Может вместить ≤ 20 кг стекло (1000x1000x8mm)
--Сверлить отверстие размер стекла: диаметр 16 мм
--Упаковка: один компьютер в один полиэтиленовый пакет, а затем в одну коробку. 12 штук в одной упаковке.
--MOQ: один pc
--Доставка: по воздуху/морской
--Приложения: плавательный бассейн забор, стеклянные перила, baclony дизайн, перила, двери стекло к стеклу, тяжелые стеклянные ворота
--Для как коммерческие, так и современный дом дома дизайн
--Для оптовой и розничной торговли (мы являемся фабрика)
--Пример всегда доступен

Сведения о продукте

Зеркальная Отделка

Матовое

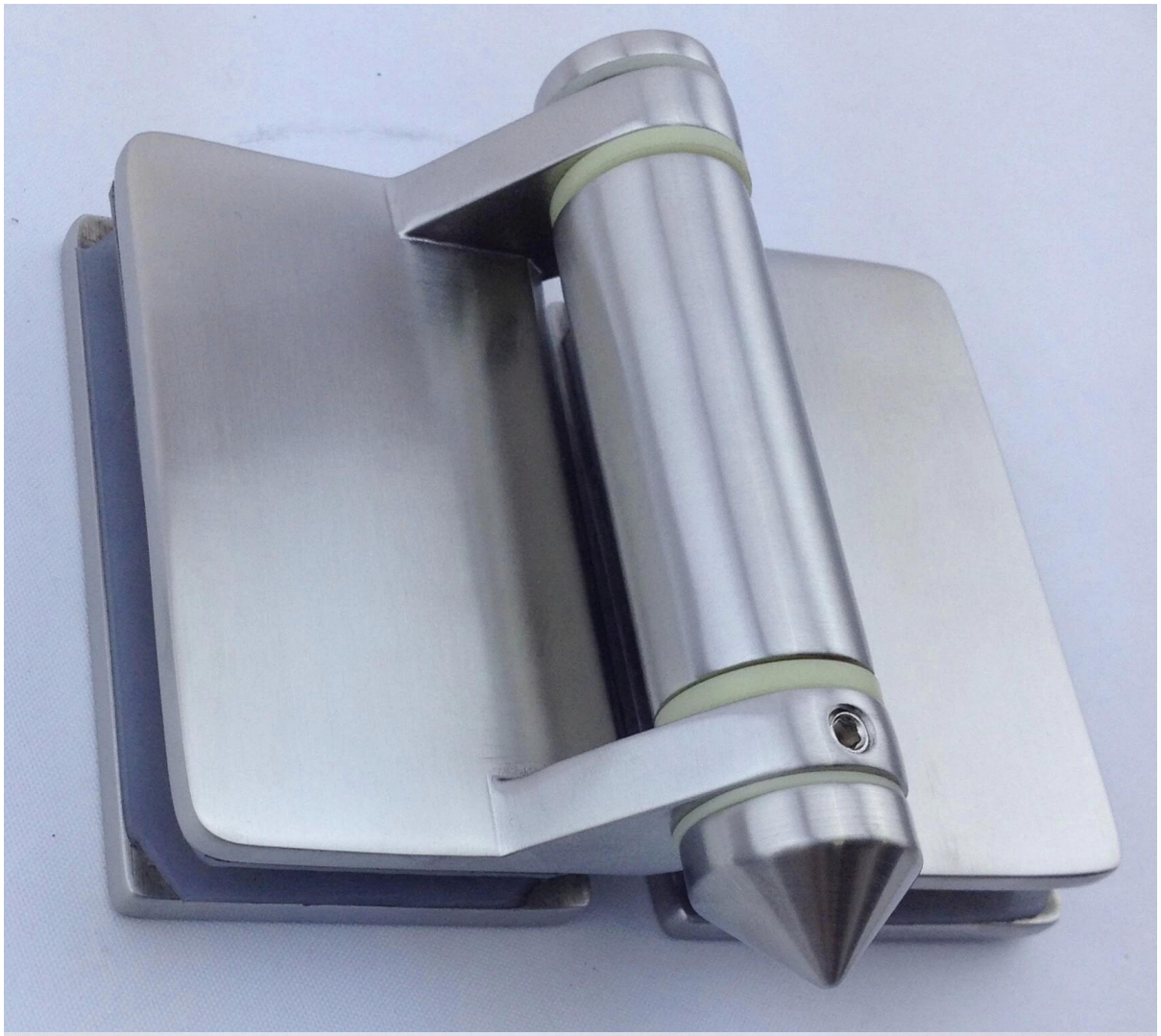

Пробурено стекла отверстие рисунок

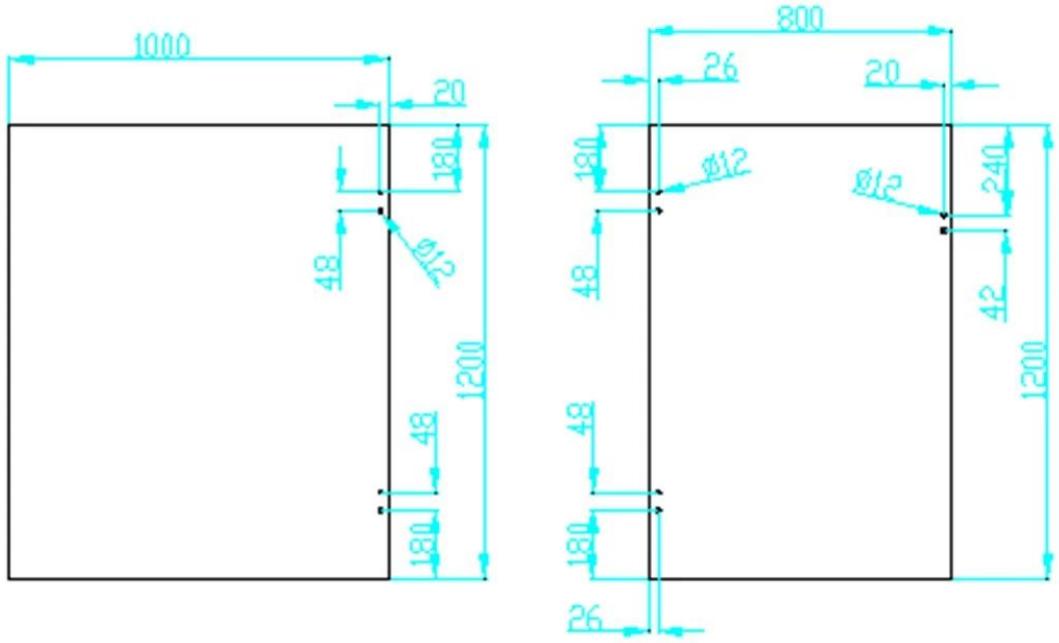

Проект

Петля для стеклянной обычно сочетается с кран стекла и защелка стекла

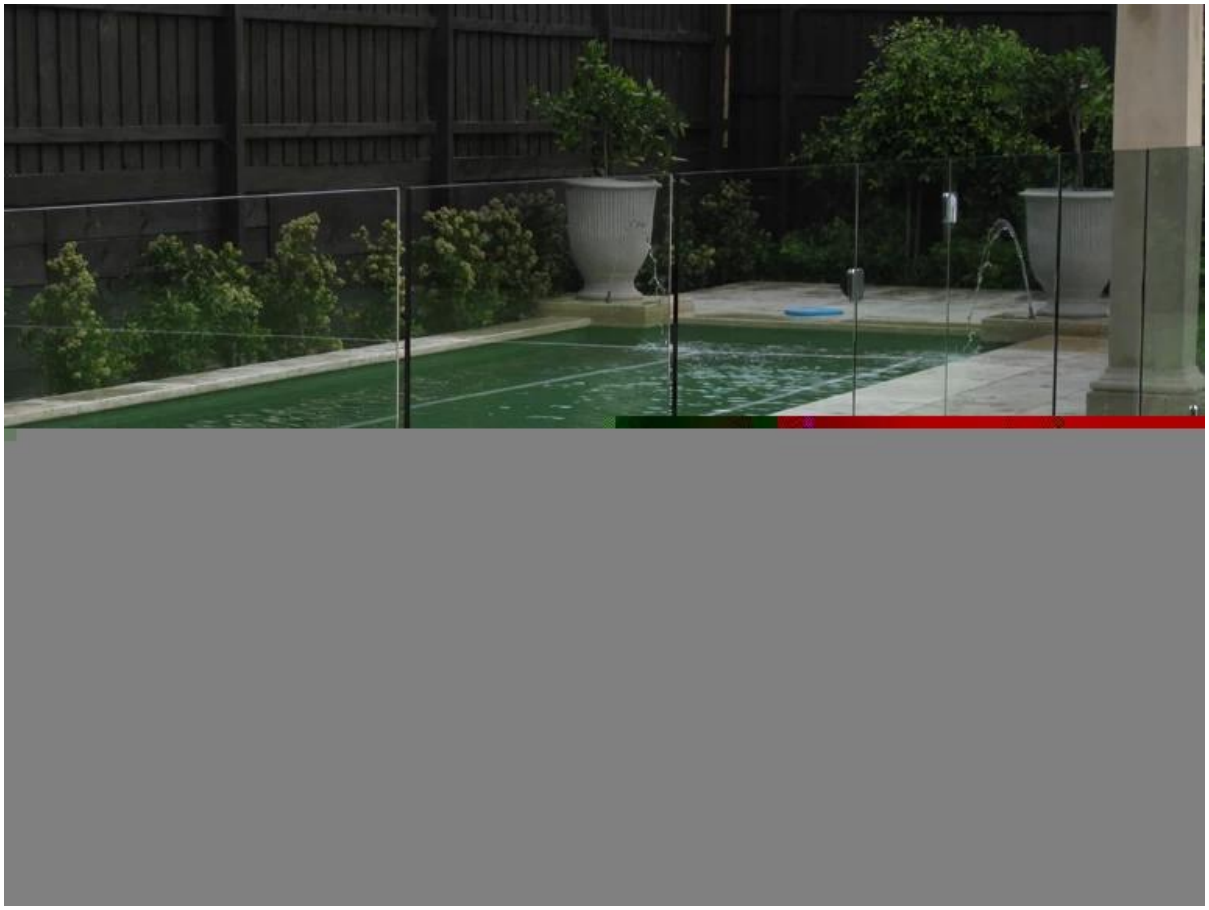

Для более beautful фотографии проекта забор бассейн перейдите Здесь

Упаковка и доставка

--Один компьютер в один полиэтиленовый пакет, а затем в одну коробку.
--Регулярные сроки: 10-15 дней после оплаты. Это согласно количеству.
--Время доставки: 5-7 дней по Экспресс. 15-20 дней по морю.

packing	plastic bag+box+carton
production lead time	30-45 days ; also depending on your qty.
Shippment	DHL EXPRESS, TNT, UPS, EMS POCZTEX, FedEx Express, 中国邮政 CHINA POST
payment	HSBC 滙豐, WESTERN UNION FAST, RELIABLE, WORLDWIDE MONEY TRANSFER

Завод и сертификация

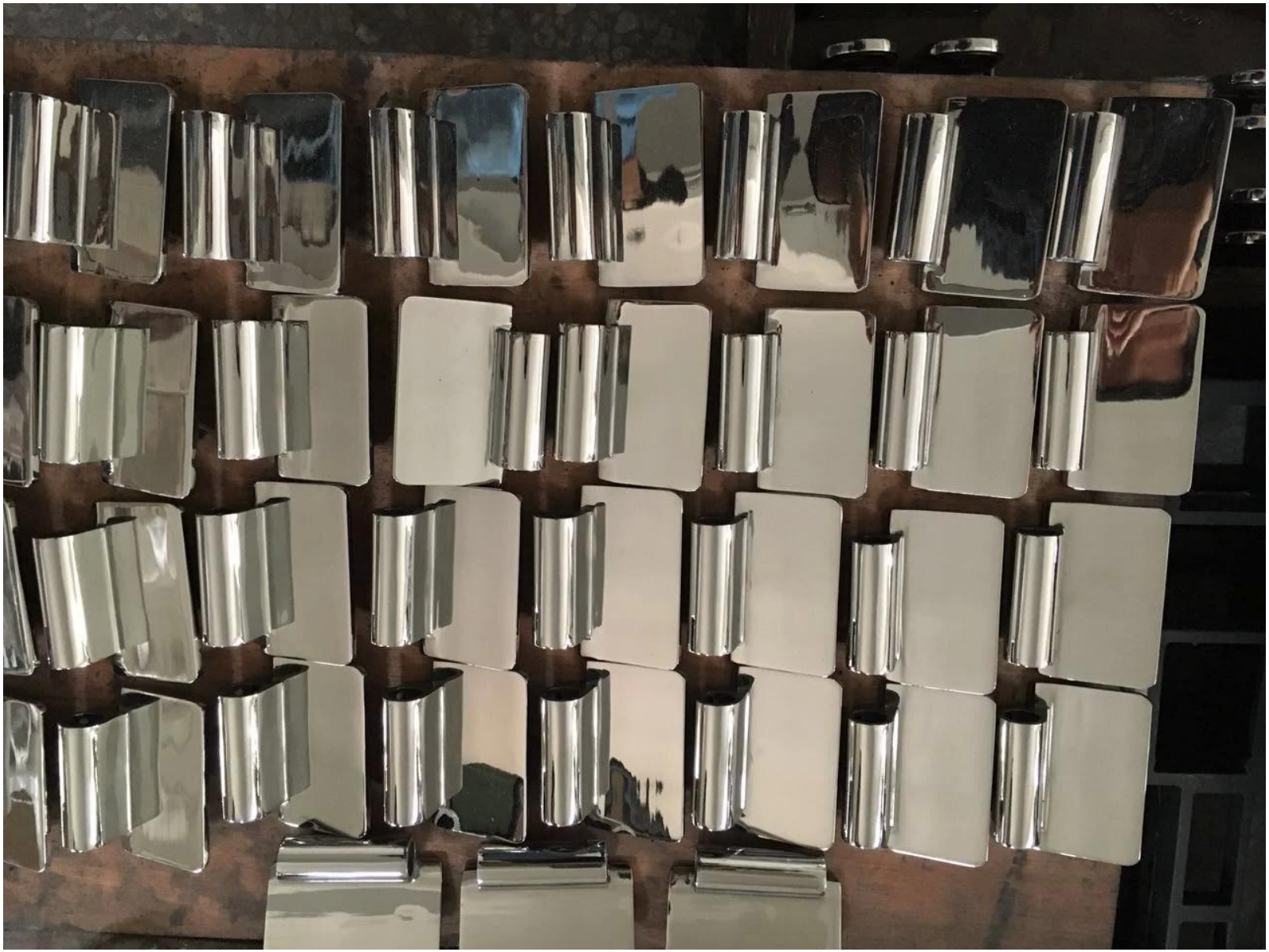

Factory Audit
Alibaba.com Trade Audit Report

企业法人营业执照（副本）

launch.china.en.alibaba.com

Factory Audit
Trade Audit Report

PONY 检 验 报 告
(Test Report)

Нужна цитата или какие-либо вопросы? Пожалуйста, оставьте сообщение. Или связаться со мной как ниже информация. вернусь к вам как можно скорее!