Описание

--Материал: высококачественного сплава 316 нержавеющая сталь, или согласно вашему требованию
--Отделка: матовый или полированный
--Диаметр 50 мм (размер клиента предоставляется)
--Для монтажа к стали, бетона или дерева субстрата
--Для толщины стекла: 8-12 мм, или согласно вашему требованию
--Base, cap, монтаж, резиновые шайбы и люверсах включены в стоимость номера.
--Пример: для проверки доставленных до placeing заказ

Изделия детали

Полированные противостояние SF-50 (с винт крепления для стали и бетона)

Матовый противостояние SF-50 (с винт крепления к деревянной подложке)

Рисунки

Для монтажа стали и бетона противостояние Рисование стекла

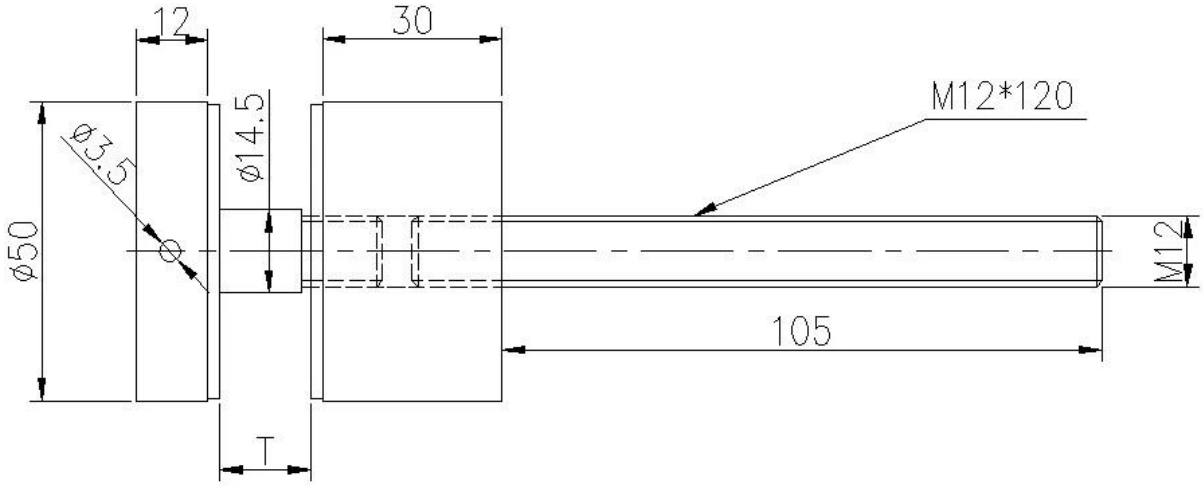

Для деревянной подложке казнеf противостояние Рисование стекла

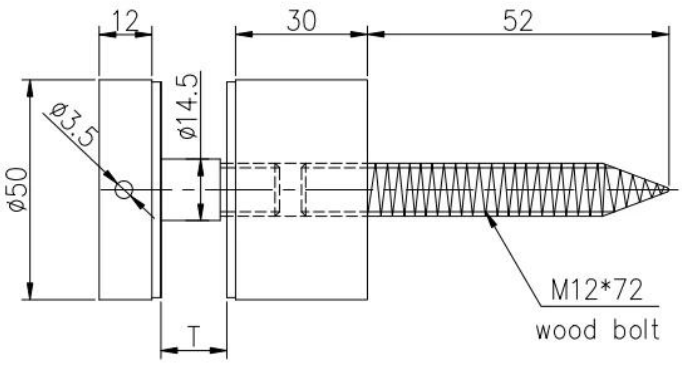

Проект шоу

Противостояние для использования Крытый стеклянные перила

Противостояние на открытый балкон дизайн

Противостояние для дела Перила лестничные

Упаковка и доставка

--Один кусок в один полиэтиленовый пакет, а затем в одну коробку. 15-20 коробки в одной коробке.

--Время доставки: 3-5 дней по воздуху. 10-15 дней на море

--Регулярные сроки: через 7 дней после оплаты, если юношескую находятся в запасах. 15-20 дней после оплаты, если продукция не в акции. Это зависит от количества.

Нужна цитата или какие-либо вопросы, пожалуйста, оставьте сообщение.
Или связаться со мной как ниже информация. вернусь к вам как можно скорее!
Для любых срочных запроса, пожалуйста свяжитесь с нами на wechat: 973219879, или то, что: + 86 13530506265

KEBIL科比奥®
深圳市朗驰商贸有限公司
SHENZHEN LAUNCH CO., LTD.
朗驰国际有限公司
LAUNCH INTERNATIONAL LIMITED.

董 萍 Doris Dong
Senior Sales Representative
(86) 135 3050 6265

深圳市南山区南山大道1092号亿利达大厦B区3栋5003
Room 5003, Building 3, Yilida Building, No.1092 Nanshan Road, Nanshan District, Shenzhen, China postal code 518054

(86-755) 8603 7559
(86-755) 8637 2611
sales04@launch-china.cn
www.launch-china.com
www.chinabalustrade.com