Высокое качество нержавеющей стали 180 градусов стеклянные зажимы стеклянные перила зажимы

Описание товара

Продукт Namne	Высококачественные стеклянные зажимы из нержавеющей стали на 180 градусов, зажимы для стеклянных перил
Материал	Нержавеющая сталь 304 или 316
Конец	Зеркальная / сатинированная отделка
МпроизводствоМетод	Обработка или литье с ЧПУ. Зависит от количества.
Для толщины стекла	Стекло 10-12 мм или требования заказчика
Тип зажима для стекла	Индивидуальный зажим для стекла
Применение	Для крепления стеклянных панелей под разными углами.
заявка	Стеклянные перила для балкона, лестницы, террасы, ограждения бассейна ,,,
Установка	Стаканмонтаж
Образец	Доступно для проверки качество перед заказом
Заводская инспекция	Имеется в наличии
Безопасная упаковка	Пакет из пузырчатой пленки - картонная коробка - картонная коробка
Проверенный	Да (может быть предоставлен отчет об испытании материала)
OME & ODM Сервис	Адоступный

Детали стеклянного зажима на 180 градусов

(1) Круглая форма CB-60

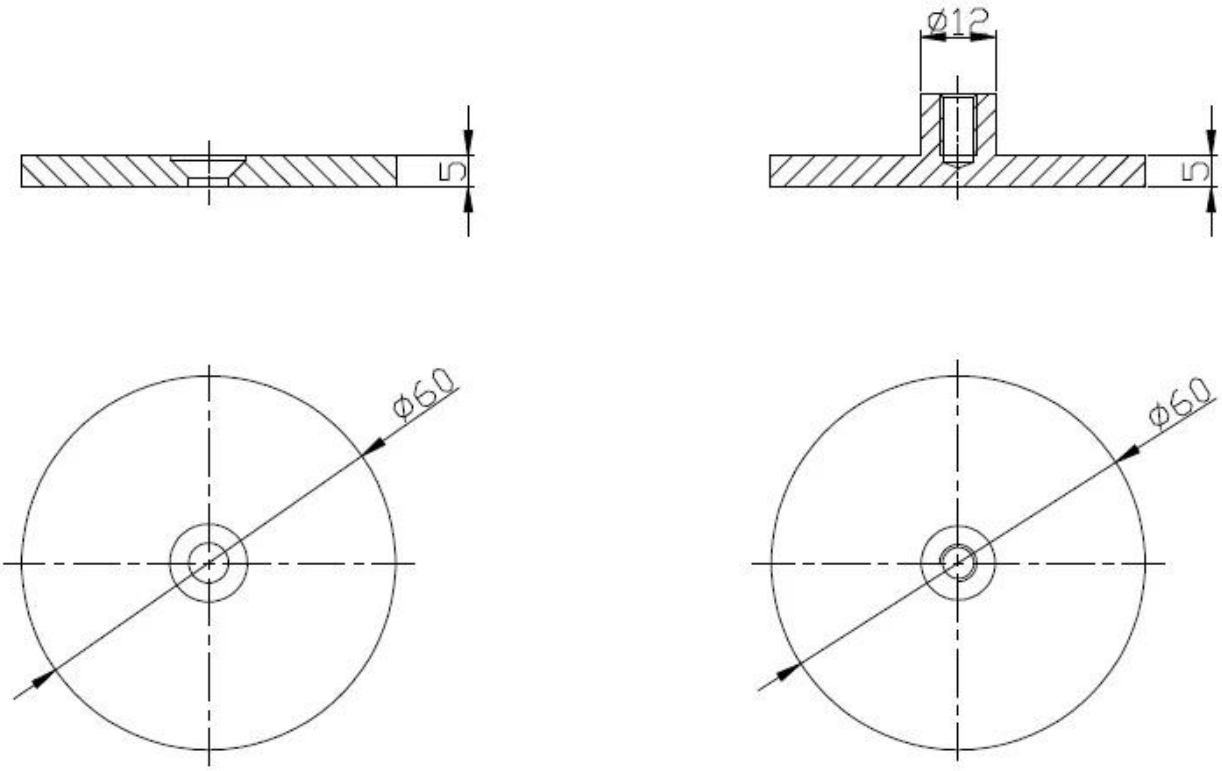

-Также доступен стеклянный зажим нестандартного размера и степени. Мы фабрика.

(2) Квадратная форма BC-80x35

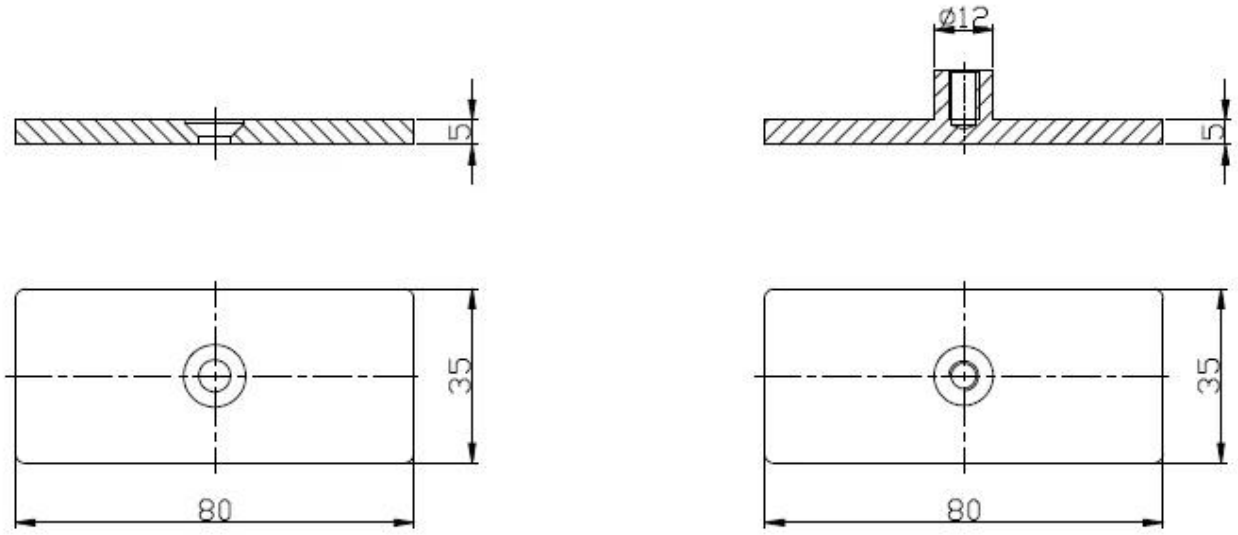

(3) Квадратная форма, установленная сверху ПВ-180

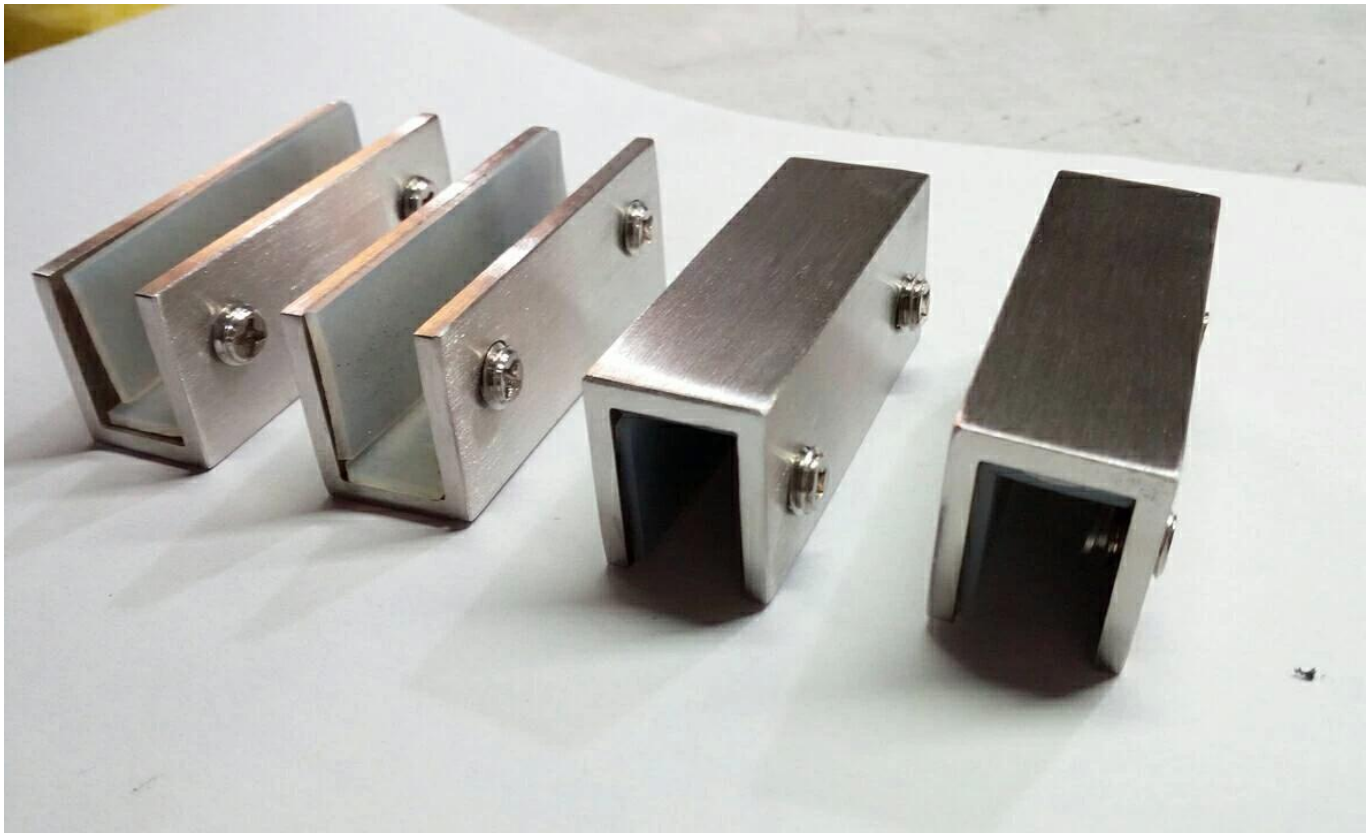

Проект стеклянного зажима на 180 градусов

KEBIL科比奥®

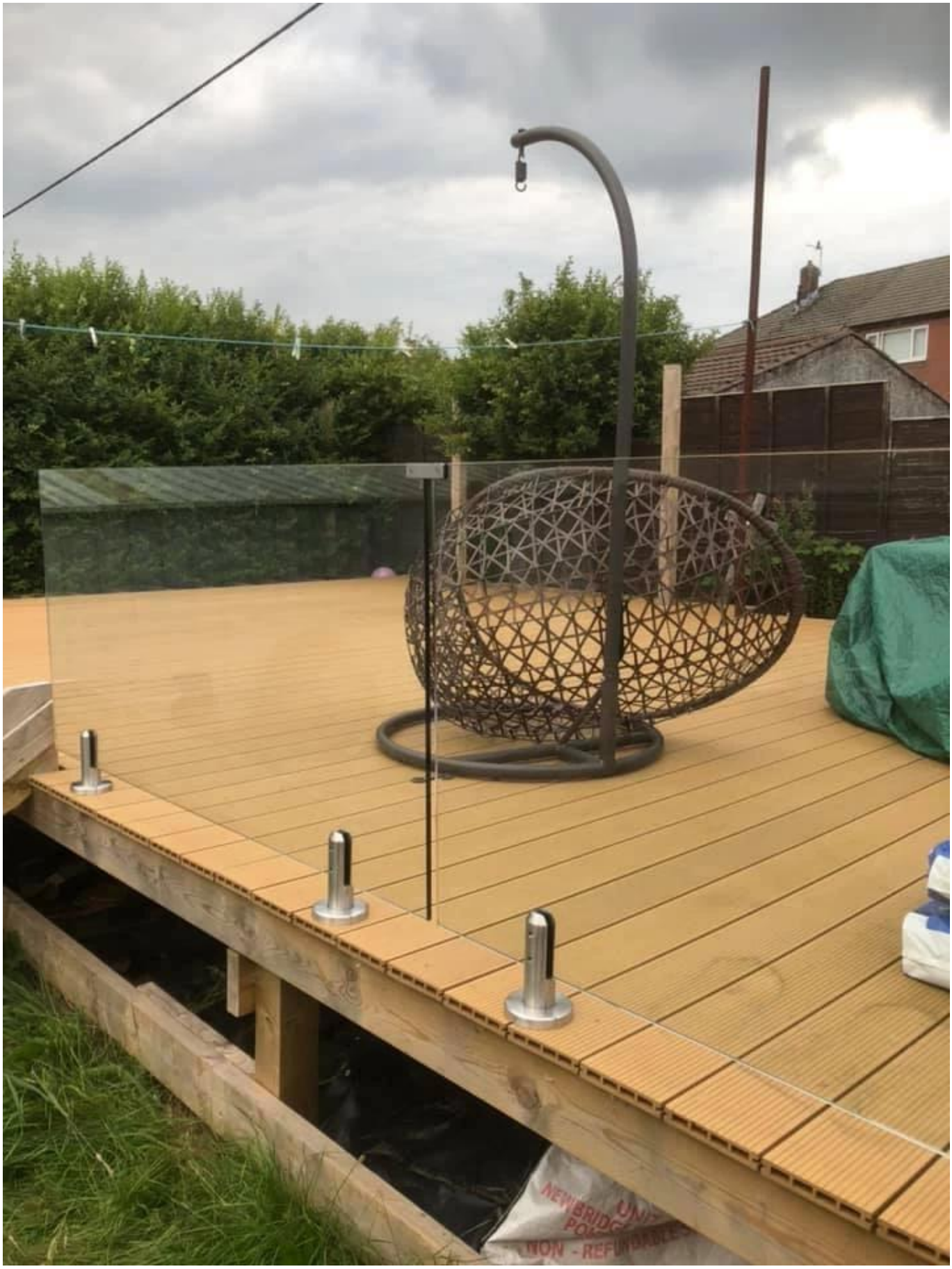

разноеСтаканЗажимытымайзаинтересованный

BC-80x35

- Square 80x35mm clamps
- To hold 180° glass panels
- For 8-12mm glass

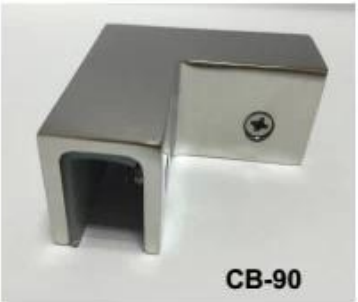

CB-90

- Corner glass clamp
- To hold 90° glass panels
- For 8-12mm glass

BC-60

- Round φ60mm clamps
- To hold 180° glass panels
- For 8-12mm glass

PV-90

- Corner glass clamp
- To hold 90° glass panels
- For 12-15mm glass

CB-180

- Glass to wall clamps
- For 8-12mm glass

PV-135

- Corner glass clamp
- To hold 135° glass panels
- For 8-12mm glass

Drawing	Picture	Ref.	A	B	C	D	E
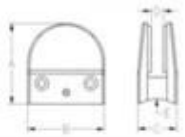		G108	55	55	30	11	0
		G108R	58	55	30	11	R25.4
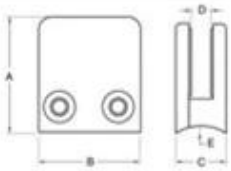		G101	51	41	25	11	0
		G101R	55	41	25	11	R21.5/R25.4
		G102	44	44	25	11	0
		G102R	48	44	25	11	R21.5/R25.4
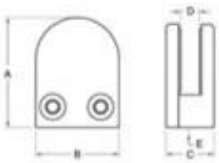		G103	50	40	22	8	0
		G104	50	40	26	12	0
		G105	54	45	28	14	0
		G107	63	45	28	14	0
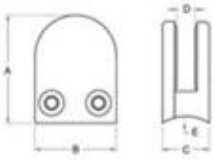		G103R	52	40	22	8	R21.5
		G104R	52	40	26	12	R21.5
		G105R	58	45	28	14	R21.5/R25.4
		G107R	66	45	28	14	R21.5/R25.4
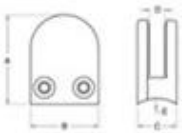		G106	50	40	25	12	0
		G106R	52	40	25	12	R21.5/R25.4

Добро пожаловатькобычайсделанныйеслинужно!

часто задаваемые вопросы

1. вы на заводе?

Да, мы на заводе.

2. Вы предлагаете бесплатные образцы?

Да, мы предлагаем бесплатные образцы, но клиентам необходимо оплатить экспресс-доставку.

3. Какие материалы у вас есть?

У нас есть материал из нержавеющей стали 304, 316, 316L и Duplex 2205.

4. каковы ваши MOQ?

Минимальный объем заказа - 1 шт.

5.Какие платежи вы принимаете?

Мы принимаем оплату T / T, LC, PayPal, West Union и т. Д.

6.Каков ваш срок оплаты?
Наши условия оплаты - T / T 100% или 30/70 или аккредитив по предъявлении.

7. каково ваше время доставки?
Наш срок доставки составляет от 5 до 30 дней в зависимости от вашего количества.

8. Вы предлагаете услуги OEM и ODM?
Да, мы предлагаем услуги OEM и ODM.

9. Предлагаете ли вы послепродажное обслуживание?
Да, мы предлагаем послепродажное обслуживание. Любая жалоба на заказы будет рассмотрена вовремя в течение 12 часов.

Связаться с нами

Любые запросы или вопросы, пожалуйста, оставьте сообщение. Мы свяжемся с вами в течение 24 часов!
По любым срочным вопросам обращайтесь, как показано ниже:

-Электронная почта: sales04@launch-china.cn
-Тел: (86-755) 8603 7559
-Skype: launch_04
-Mob / какое приложение: + 86-15989339827