Система стеклянных перил противостояния может использоваться как снаружи, так и внутри. Чаще всего эта система отлично подходит для внутренних работ, таких как стеклянные перила и стеклянные лестницы, где весь периметр стекла открыт для более современного вида. Стойки устанавливаются в твердых поверхностях, таких как сталь, дерево или бетон, перед лестницей или балконом. Стекло подвешивается вертикально с помощью стоек, и каждая деталь не зависит от других деталей для поддержки, если только не установлены поручни для дополнительной прочности.

Выставка продуктов

Номер модели: SF-30

Технический чертеж

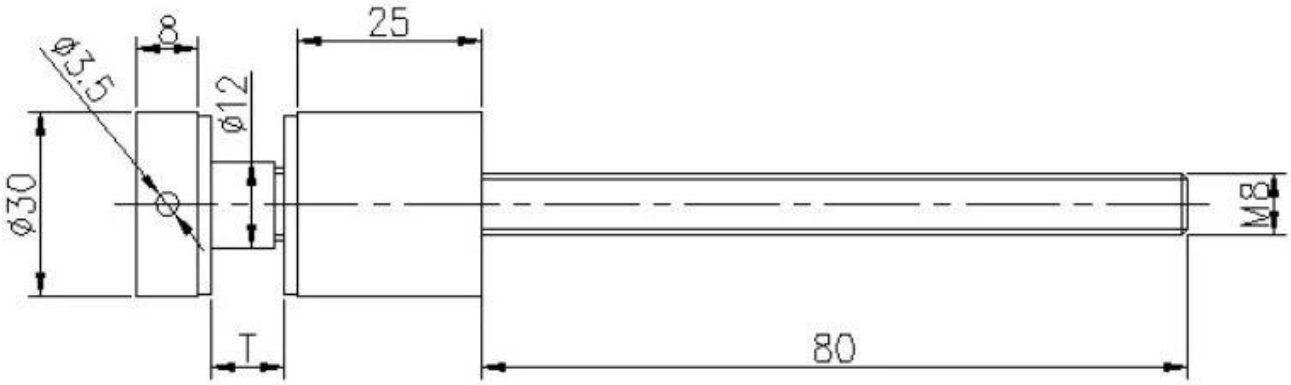

С винтом по дереву

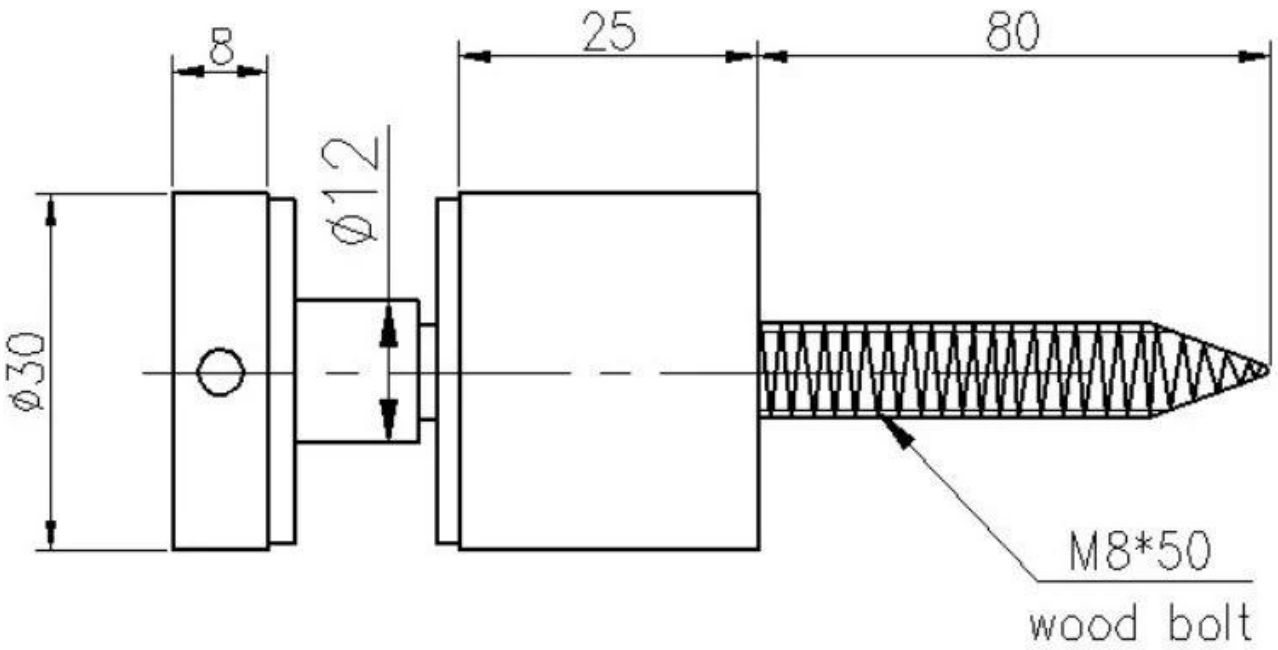

Изображения приложений

Система перил Glass Standoff для лестницы

Перила из стекла для балкона

Другие особенности стеклянной стойки

Регулируемая стеклянная стойка SF-38/50

Если у вас есть какие-либо интересы, пожалуйста, свяжитесь со мной.

Фрэнк Фэнг

Телефон / WhatsApp / Wechat: +8615906261741

Электронная почта: sales02@launch-china.cn