Петля описание:
Ворота у бассейна Стеклянная пружина Петля
Модель: Стекло для Стеклянная петля
Модель №.: г-G2
Бассейн Комплект оборудования ворот включает 1 X Magnэтический защелка и 2 самозакрывающихся петли, все винты и свободная установка haols.
НЕРЖАВЕЮЩАЯ СТАЛЬ 316 морского класса с великолепным ЗЕРКАЛОМ или САТИН полировка.
Костюмы 8мм/ 10мм / 12мм ворота из закаленного стекла
Модель G-G2 Стекло для Стеклянный бассейн Ворота Петля
2 самозакрывающейся пружины петля подходит для стекла / стекла

G-G2 Размер петли:
1 стакан в стекло петля 80мм ШИРИНА
1 стакан в стекло петля 106,3мм ДЛИНА

1 петля стекло к стеклу 21мм ТОЛЩИНА
Расстояние между двумя винтами 48мм
Расстояние от винта до края петли: 20 мм
См. Габаритный чертеж ниже:

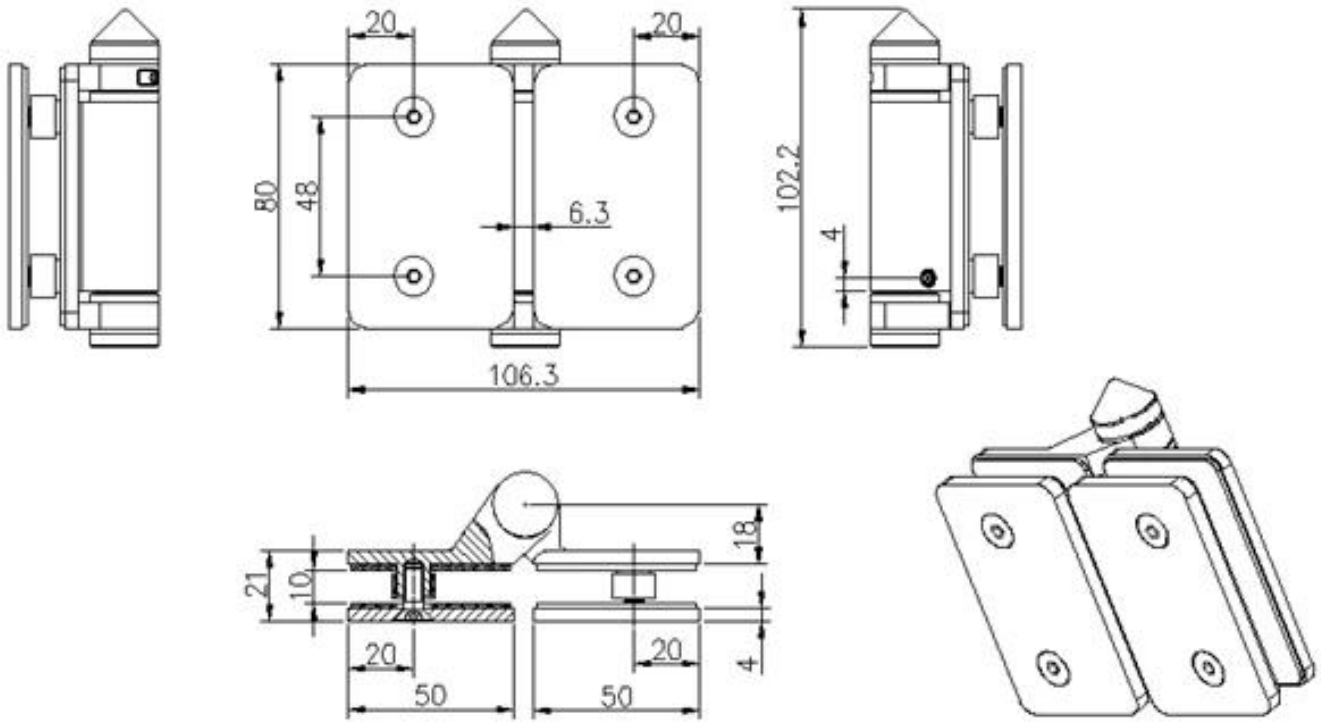

G-G2 Техническая информация о петлях:
Зазор между стеклом и воротами 18 мм, на 8 шт./ 10/12ворота из закаленного стекла мм, подходят для фиксированного стекла 10/12 мм
1 стакан в стекло петля с ЗАЗОР 2 ВИНТА 42 мм
Отверстие в стеклянной панели ворот бассейна - 20мм на расстоянии 42 мм от края стекла.
Зазор между стеклом и воротами 18 мм, на 8 шт./ 10/12ворота из закаленного стекла мм
пожалуйста, загрузите здесь технический чертеж:

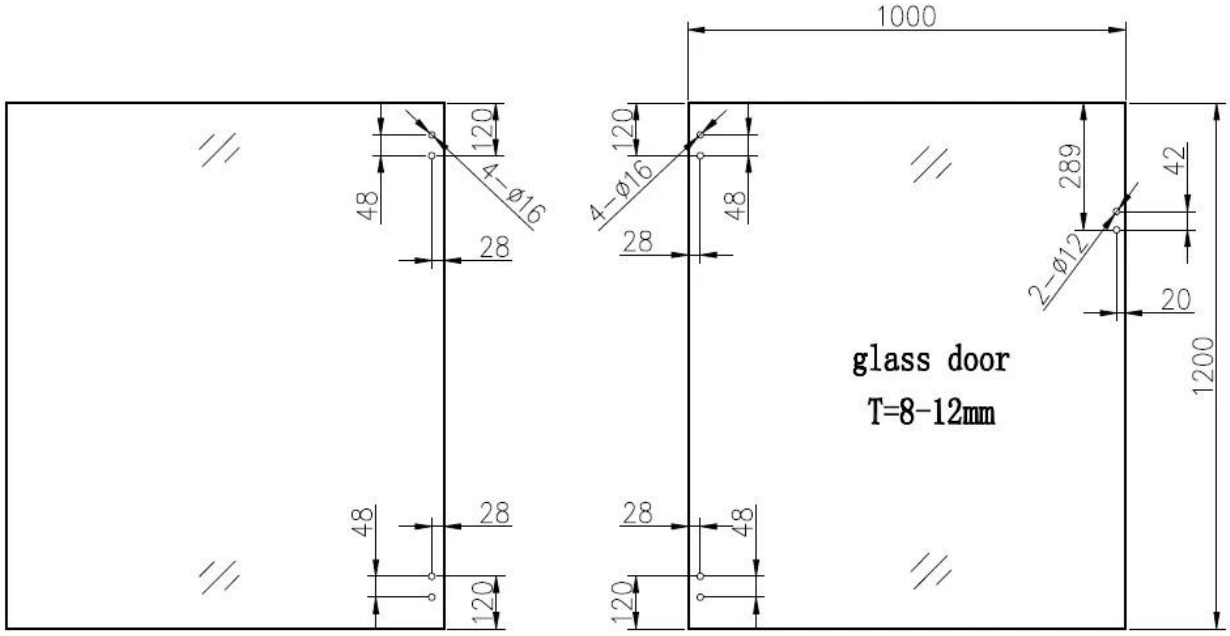

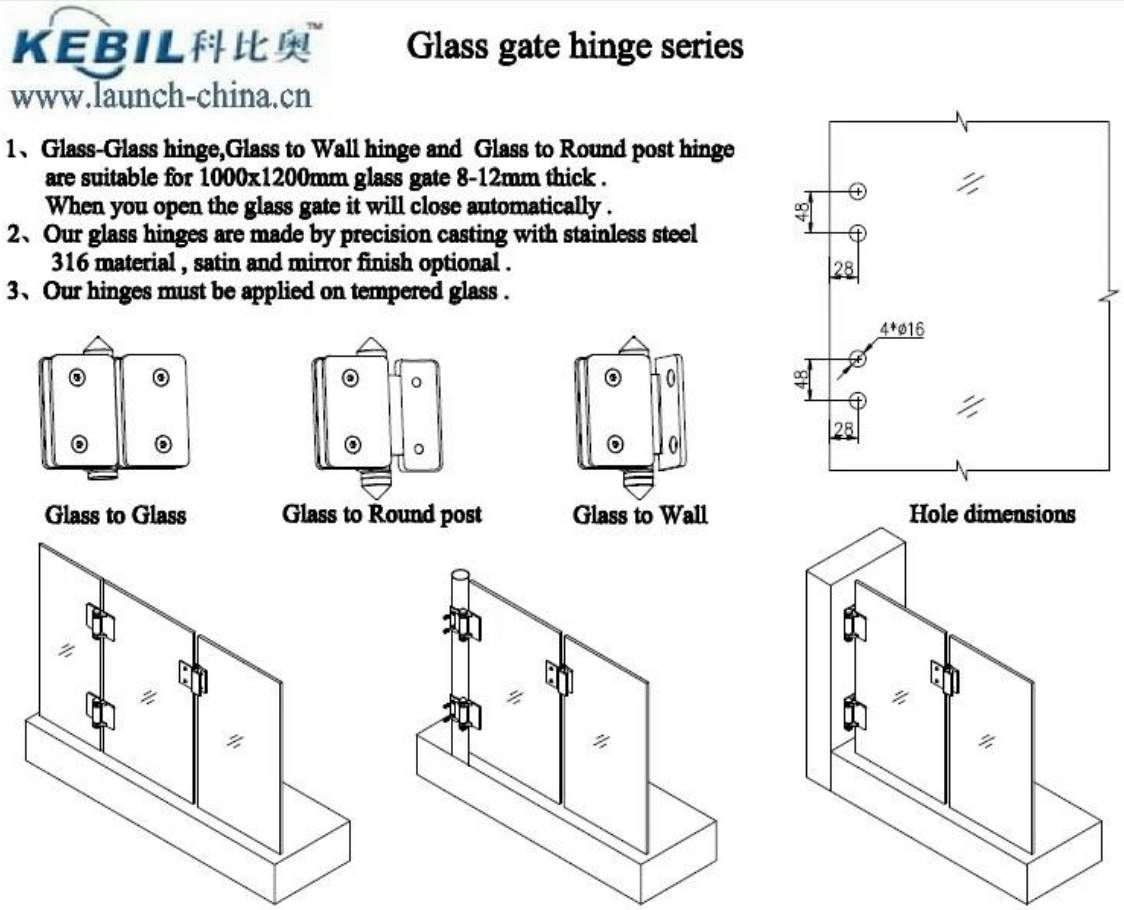

За Стеклянные ворота бассейна Петля & Установка, Пожалуйста, смотрите ниже ссылку на видео:
https://www.youtube.com/watch?v=DKZlF0cAt1M

За Стеклянные ворота для бассейна петля Упаковка, Пожалуйста, ниже фотографии упаковки:

За Стеклянные ворота для бассейна петля проект, Пожалуйста, под фото проекта:

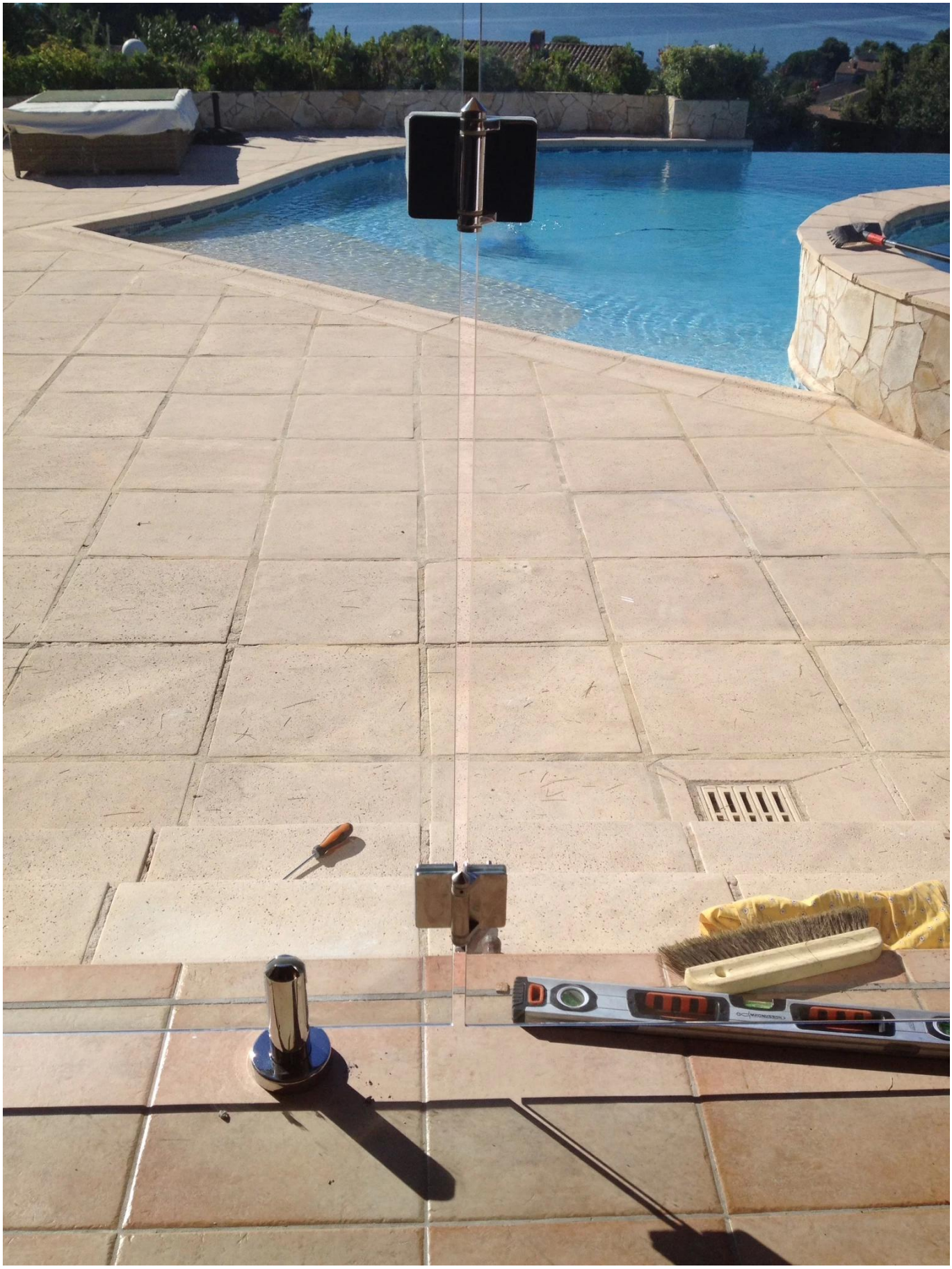

Для большегоСтеклянные ворота для бассейна петля типы, Пожалуйста, под фото:

Добро пожаловать, чтобы связаться с Венди (sales04@launch-china.cn) Для получения дополнительной информации.