Launch China является производителем стеклянных перил, кабельных перил, алюминиевых перил более 16 лет. Таким образом, наш трубный соединитель используется для соединения поручня, когда он недостаточно длинен, или соединения в углу, на конце и т. Д. Ниже представлены некоторые типы наших круглых трубных соединителей с прилагаемым чертежом. Если у вас возникнут какие-либо потребности, свяжитесь с нами.

Выставка продуктов

Соединитель круглой трубы 90 градусов

Номер модели: E301

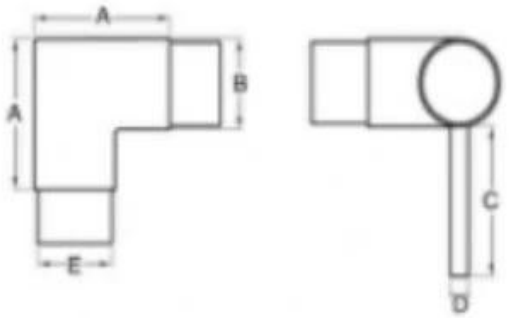

A	B	C	D	E
70	42.4	105	12	39.4
80	50.8	105	12	47.8

Соединитель круглой трубы 90 градусов

Номер модели: E302

KEBIL科比奥®

E302

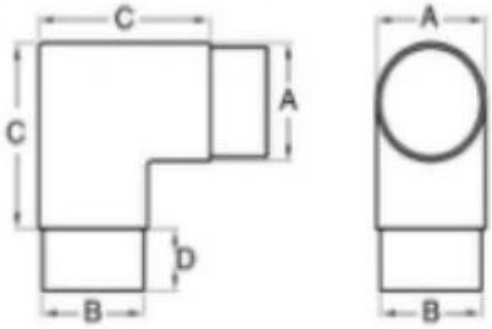

A	B	C	D
42.4	39.4	70	30
50.8	47.8	80	27

Угловой соединитель круглой трубы

Номер модели: E303

KEBIL科比奥®

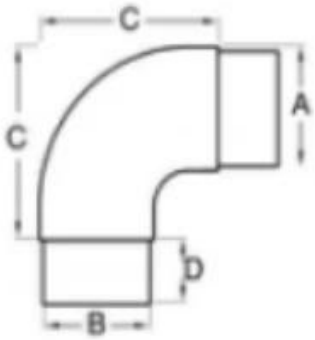

A	B	C	D
42.4	39.4	65	25
50.8	47.8	80	26

Соединитель прямой круглой трубы

Номер модели: E304

KEBIL科比奥®

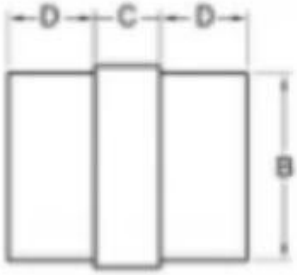

A	B	C	D
12	10	10	10
20	17	10	15
38	35	10	25
42.4	39.4	10	25
50.8	47.8	10	25

Регулируемый сплошной круглый трубный соединитель

Номер модели: E305

Для трубки 12 мм

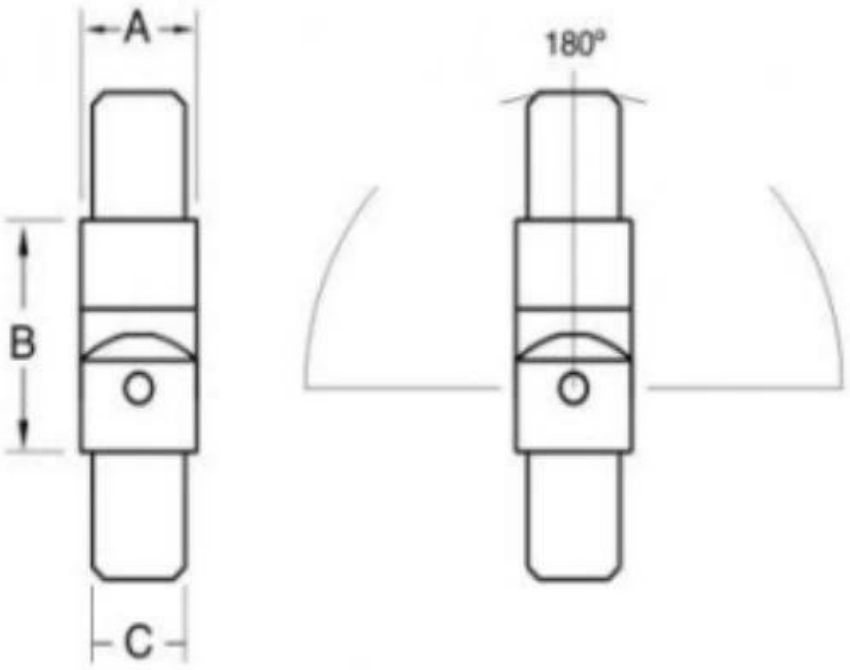

Description:The joint to connect 12mm tubes with graduations between 90° and 180°.				
描述：此接头连接12mm管从90° 到 180°范围变化.				
新编号	旧编号	A	B	C
E305/12	R-12	12	21	10

Для трубки 20 мм

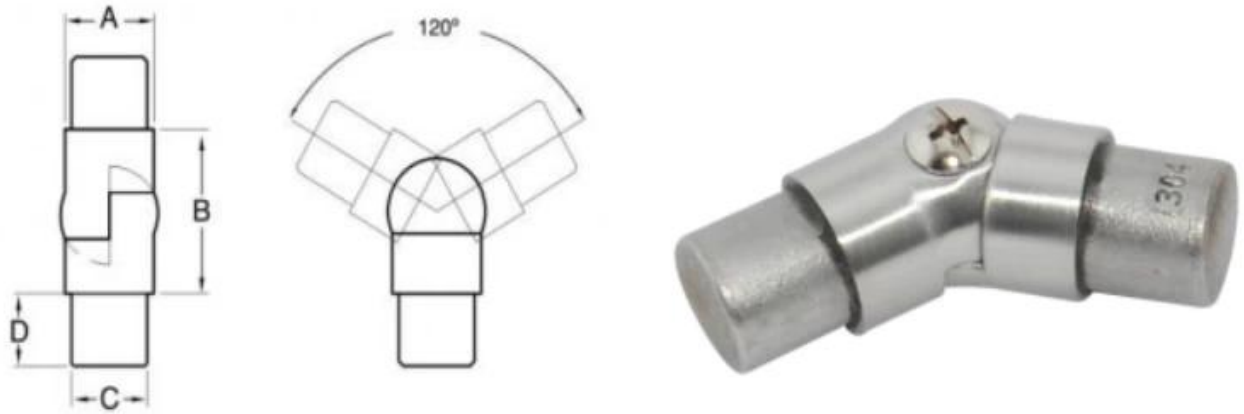

Description:The joint to connect 20mm tubes with graduations between 90° and 180°.					
描述：此接头连接20mm管从90° 到 180°范围变化.					
新编号	旧编号	A	B	C	D
E305/20	R-20	20	34	17	15

Регулируемый коннектор круглой трубки для трубки 50,8 мм

Номер модели: E306

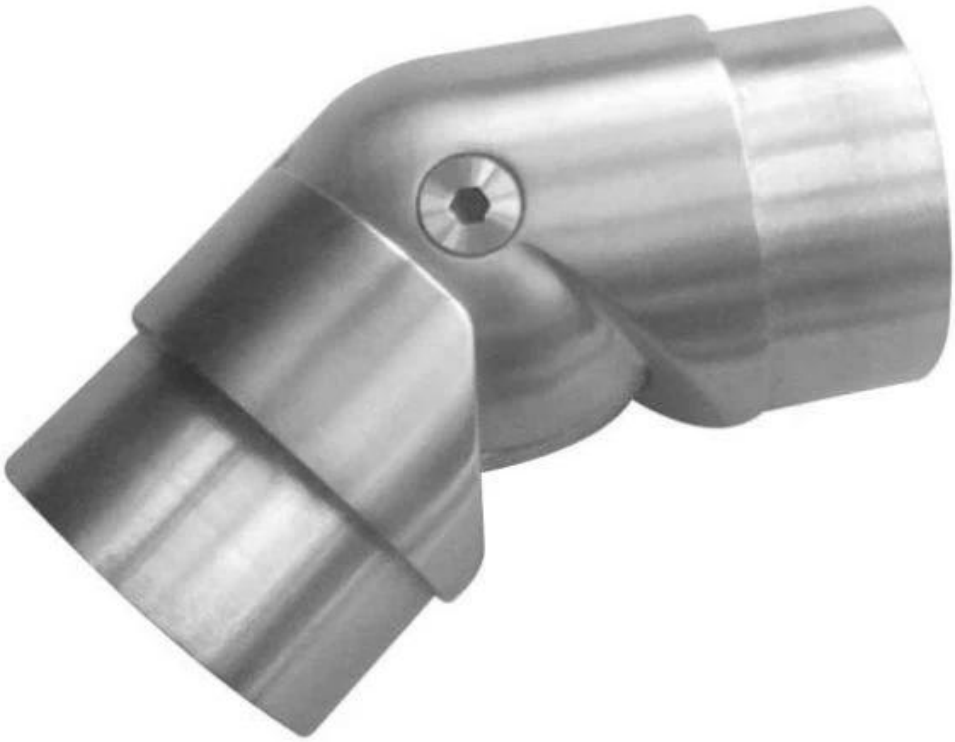

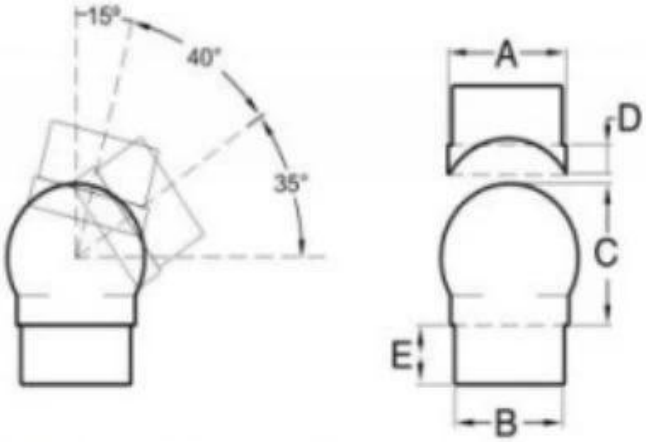

Description:Spherical joint to connect handrail with graduations between 90° and 180°
描述：球面接头连接楼梯扶手从90° 到 180°范围变化.

新编号	旧编号	A	B	C	D	E
E306/43	R-43	43	40	48	10	20

Изображение проекта

Если у вас есть какие-либо вопросы, пожалуйста, свяжитесь с нами.

Фрэнк Фанг

Электронная почта: sales02@launch-china.cn

Телефон / WhatsApp / Wechat: +8615906261741