В нашем стеклянном патрубке Duplex 2205 используется высокопрочный, коррозионно-стойкий и долговечный материал, используемый в открытом бассейне, устойчивый к ветру и дождю. В настоящее время они очень популярны в некоторых развитых туристических странах, таких как Австралия, Новая Зеландия и т. Д.

Выставка продуктов

SBM

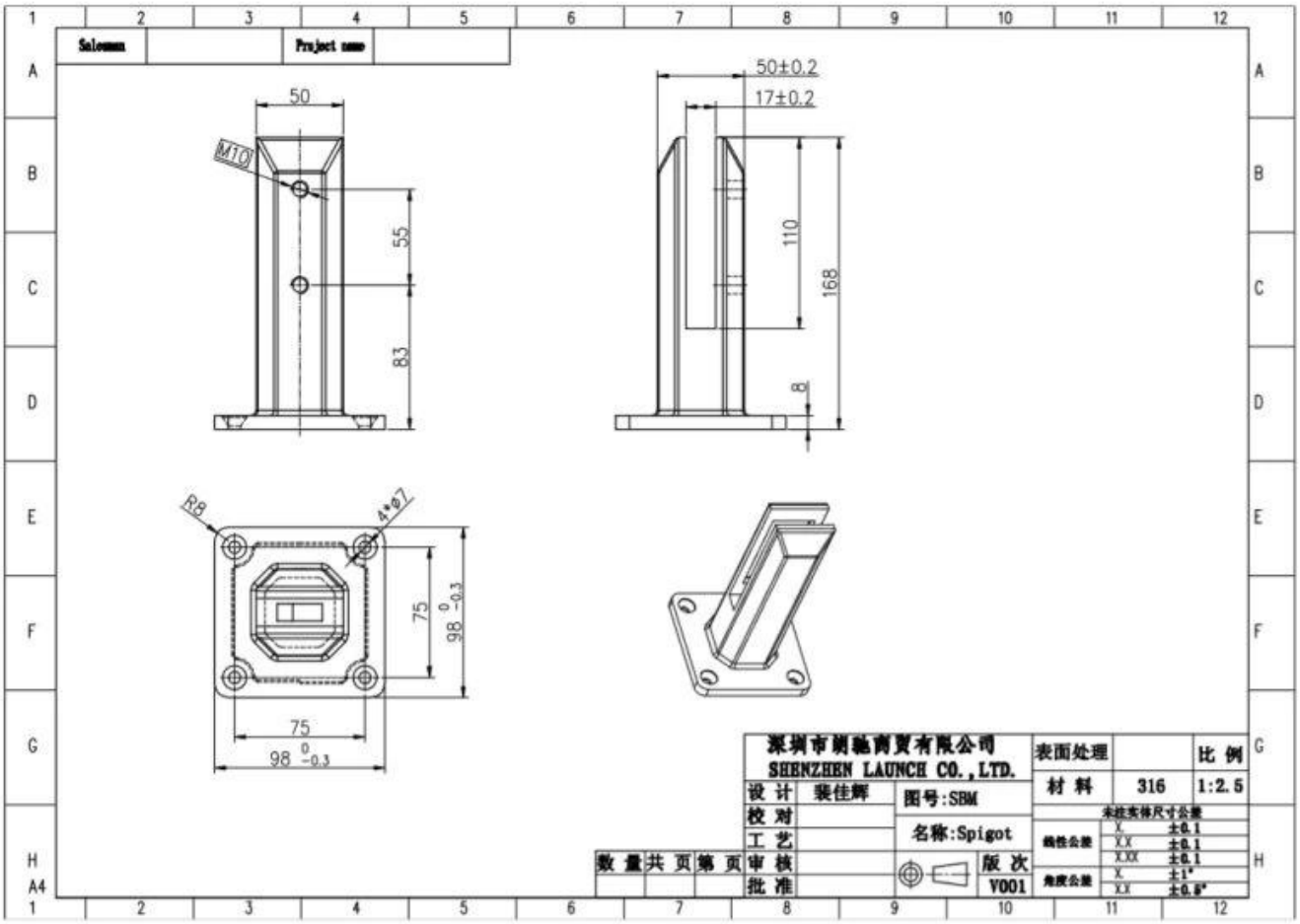
Salesman
Project name
50
M10
55
83
50±0.2
17±0.2
110
168
8
R8
4*Φ7
75
98 0 -0.3
深圳市朗驰商贸有限公司
SHENZHEN LAUNCH CO.,LTD.
设 计 裴佳辉
校 对
工 艺
审 核
批 准
数 量 共 页 第 页
图号:SBM
名称:Spigot
版 次
V001
表面处理
材 料 316
比 例 1:2.5
未注实体尺寸公差
线性公差 X. ±0.1 X.X ±0.1 X.XX ±0.1
角度公差 X. ±1° X.X ±0.5°
A4

СБМ-3

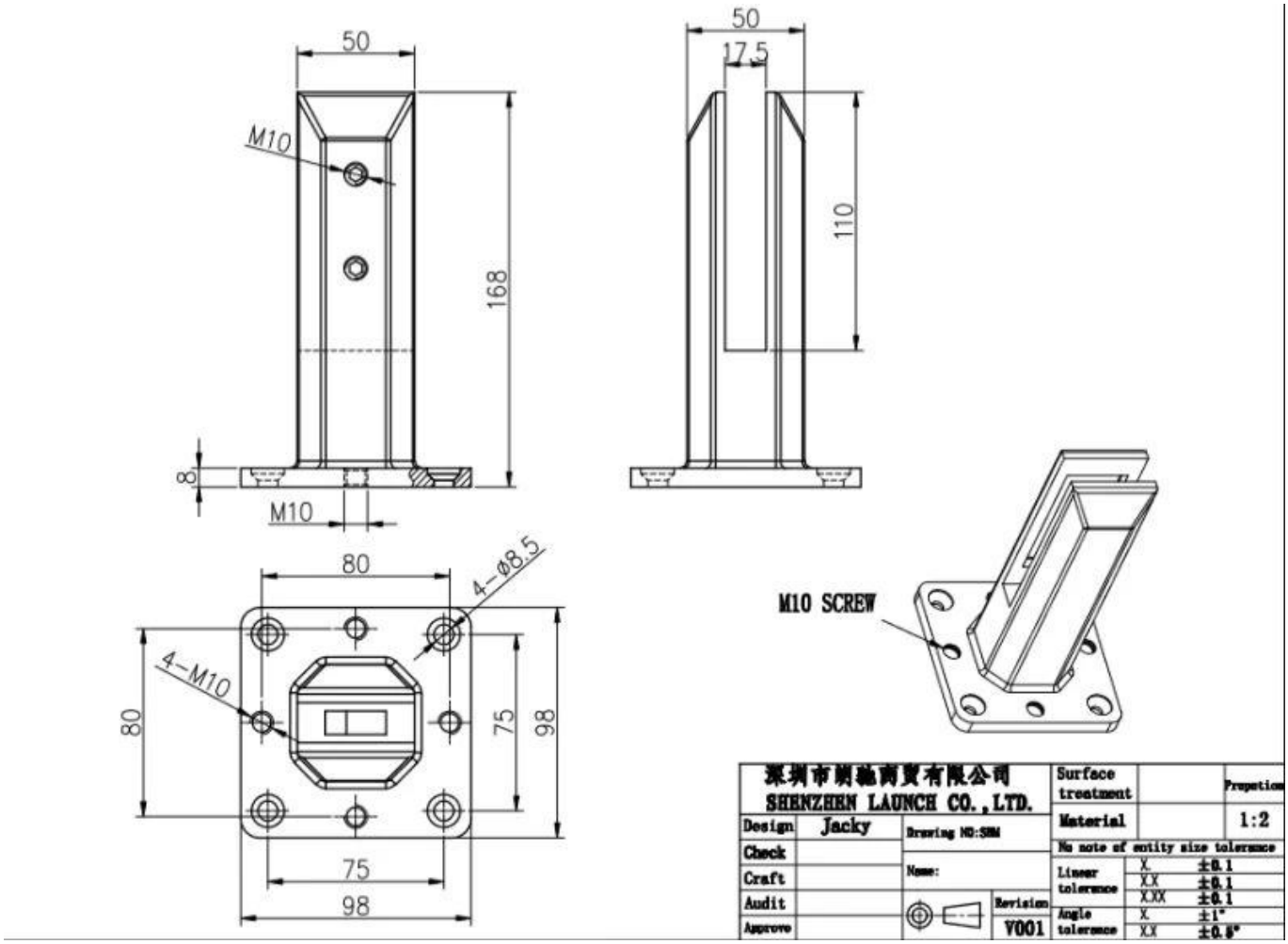

Чертеж выравнивающей пластины

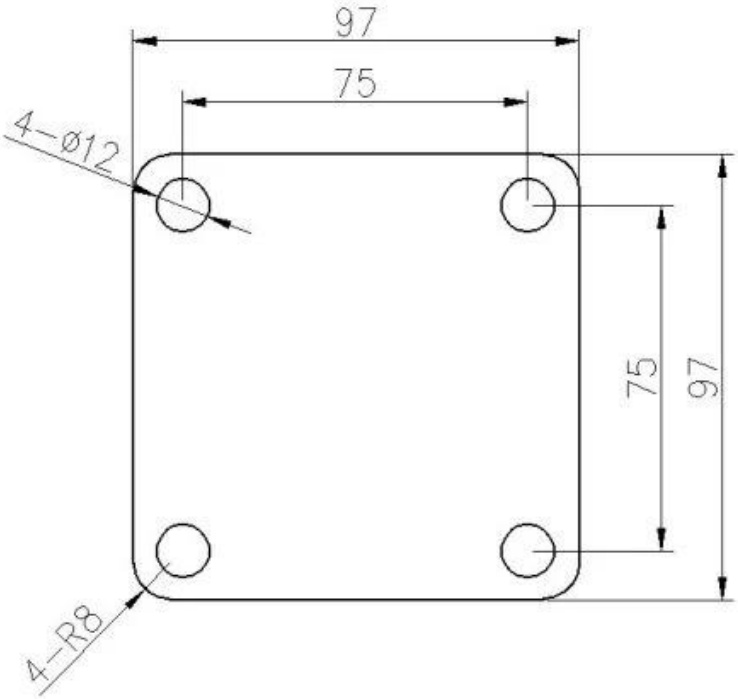

УОР

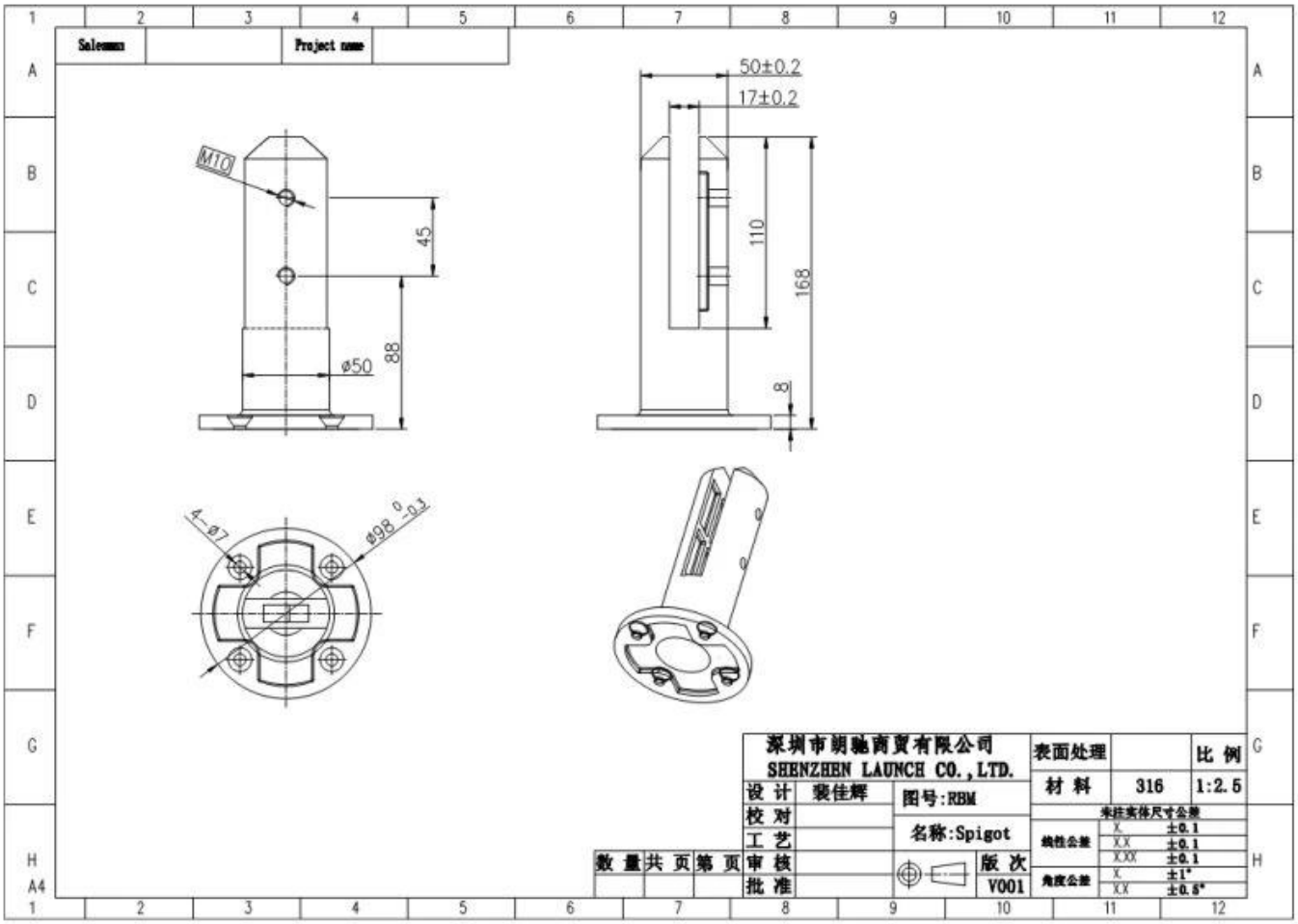
Salesman
Project name
50±0.2
17±0.2
M10
45
88
ø50
110
168
8
4-ø7
ø98 0 -0.2
深圳市朗驰商贸有限公司
SHENZHEN LAUNCH CO.,LTD.
设 计 裴佳辉
校 对
工 艺
审 核
批 准
数 量 共 页 第 页
图号:RBM
名称:Spigot
版 次
V001
表面处理
材 料 316
比 例 1:2.5
未注实体尺寸公差
线性公差 X. ±0.1
X.X ±0.1
X.XX ±0.1
角度公差 X. ±1°
X.X ±0.5°
A4

CKM

2205

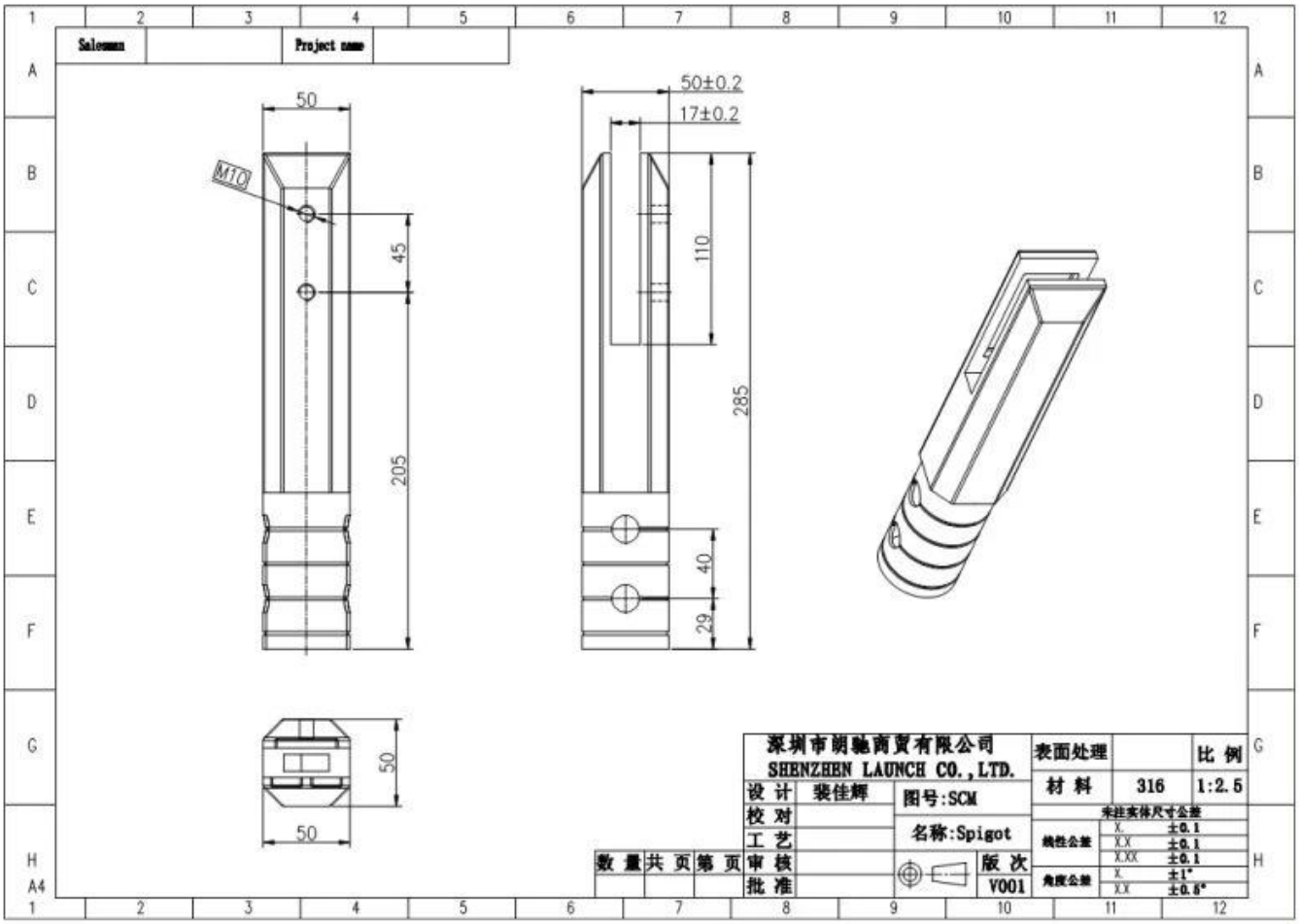
Salesman
Project name
50
M10
45
205
50±0.2
17±0.2
110
285
40
29
50
50
深圳市朗驰商贸有限公司
SHENZHEN LAUNCH CO.,LTD.
设 计
裴佳辉
校 对
工 艺
审 核
批 准
数 量
共 页
第 页
图号:SCM
名称:Spigot
版 次
V001
表面处理
材 料
316
比 例
1:2.5
未注实体尺寸公差
线性公差
角度公差
±0.1
±0.1
±0.1
±1°
±0.5°

RCM

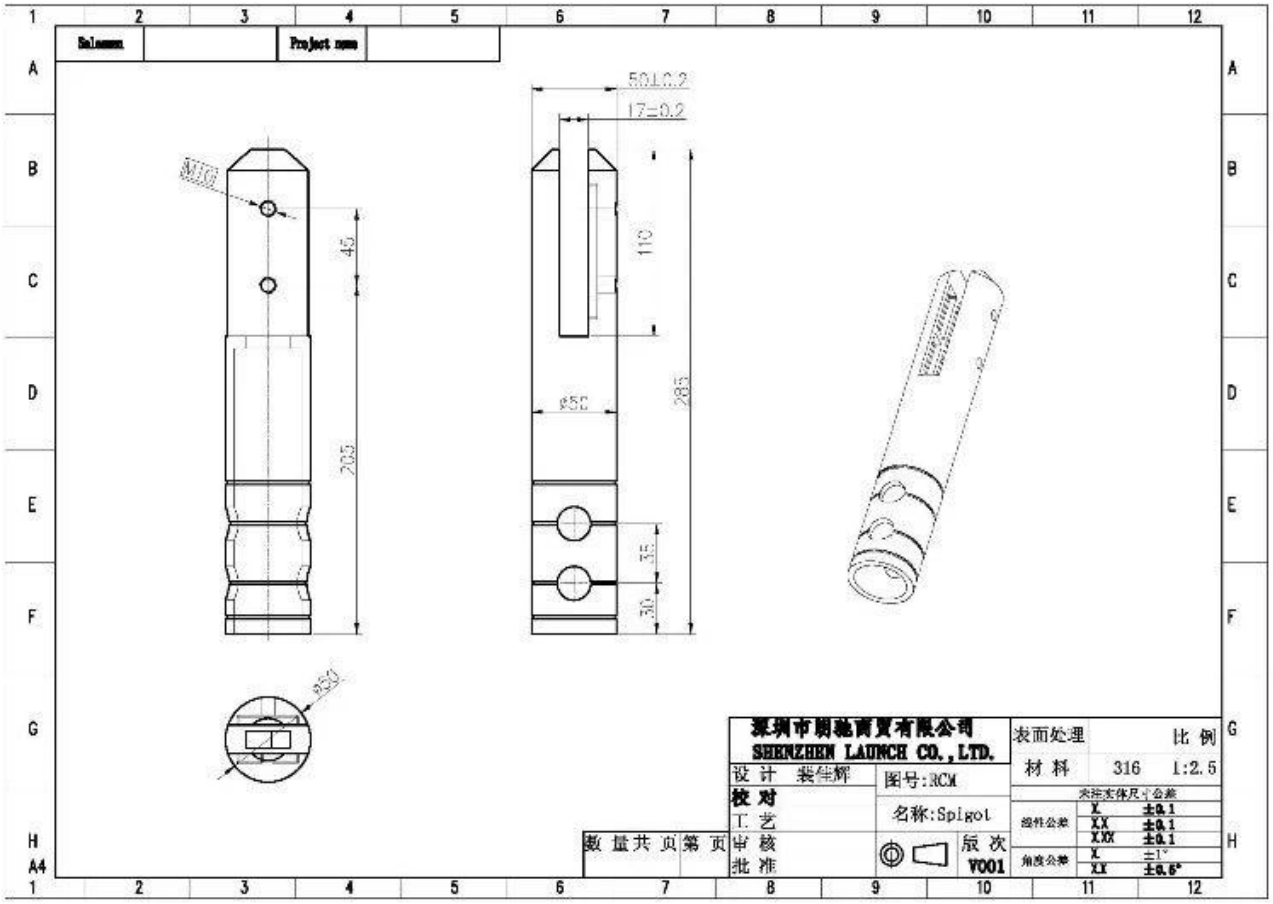

Фотографии производства и упаковки

SCM
2014/03/19

2014/03/19

Фотографии проекта

KEBIL科比奥

Если у вас есть какие-либо вопросы, пожалуйста, свяжитесь с нами.
Фрэнк Фэнг
Мобильный / Wechat / WhatsApp: +8615906261741

Электронная почта: sales02@launch-china.cn