Горячая распродажа кабельные перила комплект оборудования 316 защитные рукава из нержавеющей стали

Характеристики:

* Название продукта: кабельное перила защитная рукава
* Материал: нержавеющая сталь T316
* Размер кабеля: 3-5 мм
* Обработка поверхности: атлас или полированный
* Особенность: антирестовая
* Применение: Наружное или в помещении
* Использование: Proetts Cable от обезьян или потирания на деревянных или стальных постах, идеально подходит, где кабельные переходы вверх или вниз набор лестниц, или сторона в сторону при прохождении поворотов, предотвращает повреждение поста и кабеля
* Упаковка: полиэтилена, коробка или согласно требованиям клиента
* Специальные спецификации также могут быть получены в зависимости от рисования и образца.

Технический чертеж:

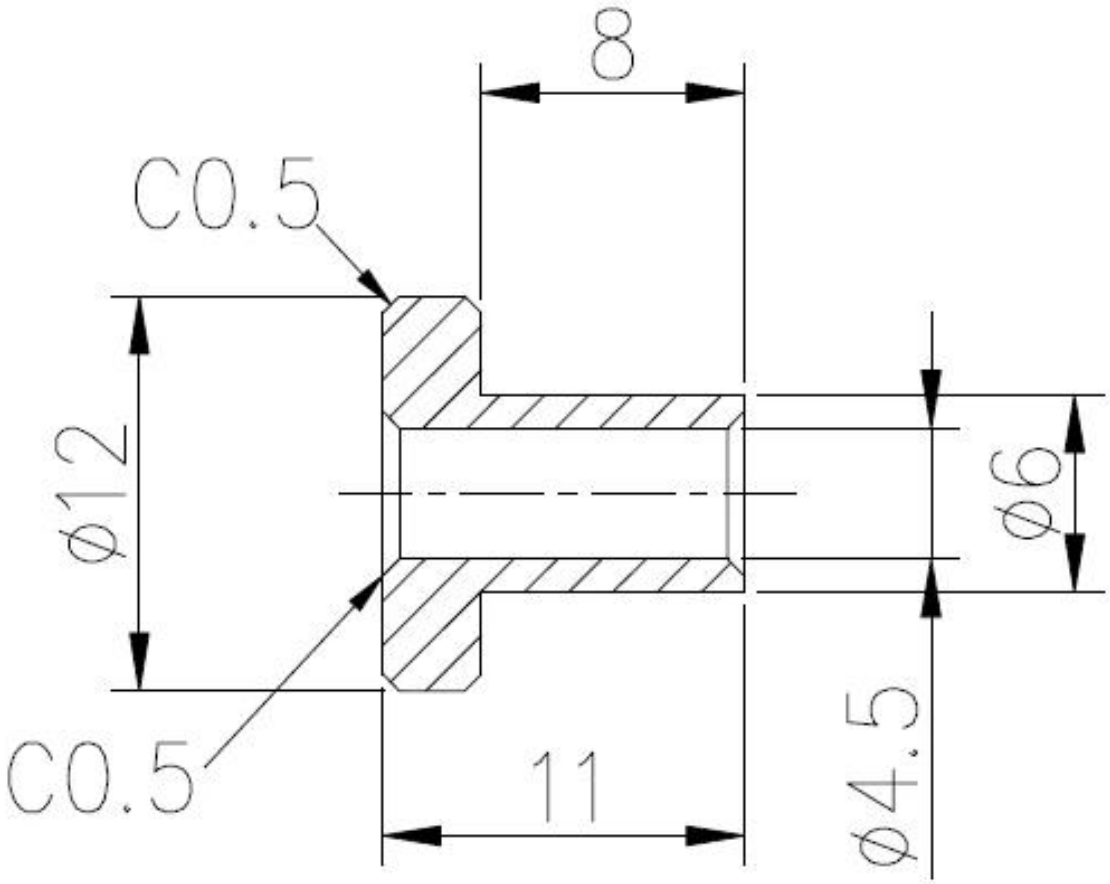

Производство:

Монтаж:

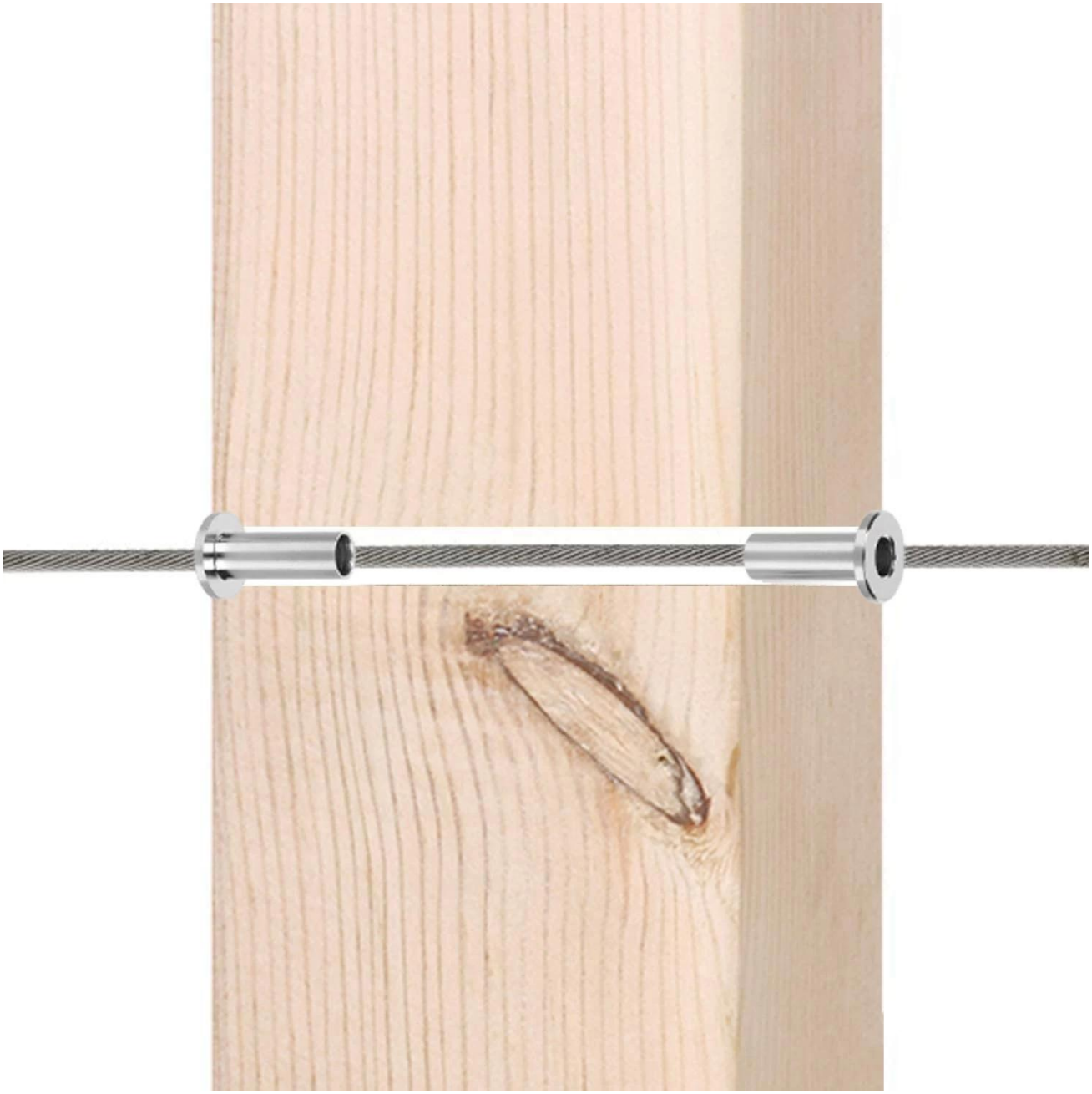

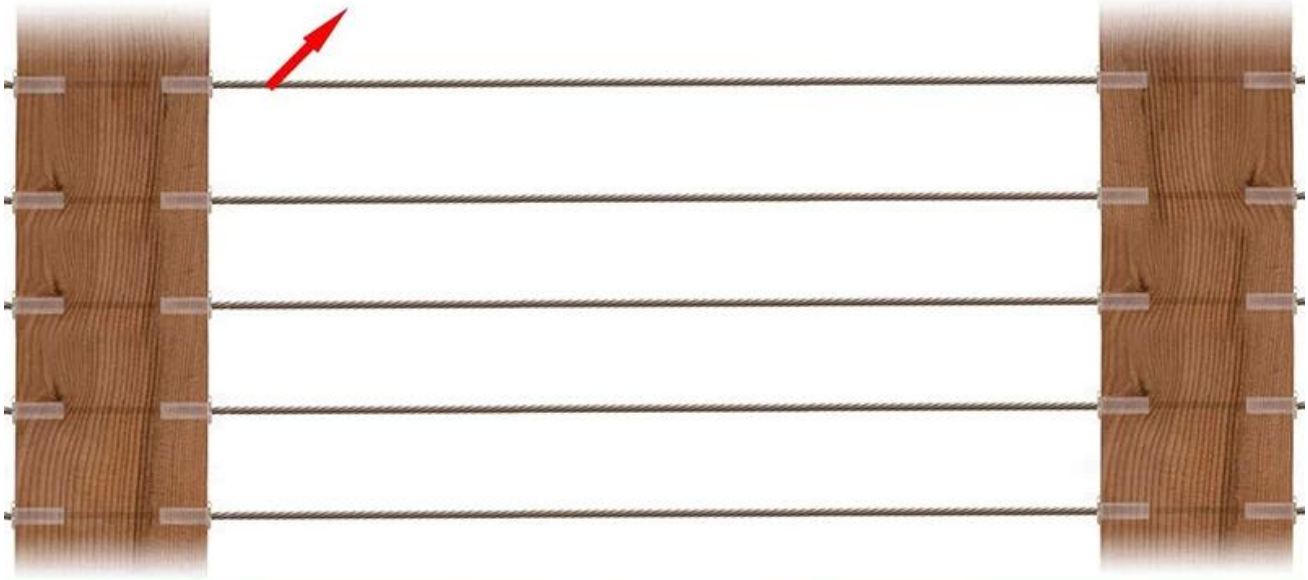

ПроектФотографии:

Нержавеющая сталь типа 316 имеет лучшее сопротивление коррозии среди

стандартных нержавеющих сталей. Устойчивает к точке и коррозии по большинству химических веществ и особенно устойчив к коррозии соленой воды.

Они могут быть использованы для различных приложений. Парусные лодки и яхты, кабельные перила и тени паруса.

1) Материал: нержавеющая сталь 316 или нержавеющая сталь 304

2) Отделка поверхности: высокополированный или сатин

3) Стандарт: Метрика и РФ

4) Конструкция клиента: наша опытная инженерная команда может разработать продукты и изготовление в соответствии с образцами, чертежами или только идеями

5) Доставка: морем, по воздуху или по эксплуатации

6) Срок цен: FOB или CIF

7) Размеры: с 3 мм до 6 мм или согласно вашим запросам

8) Тип: заканчивая головной столкнувшими головами, проместил промежуточное кольцо и конец куда

9) Упаковка: чистые полиэтиленовые пакеты и коробки и поддоны или согласно запросам

10) Для более резкости скопления, пожалуйста, напишите нам на полный каталог

Для получения более подробной информации свяжитесь с нами:
HP / WhatsApp / Wechat: +8615989339827
Электронное письмо: sales04@launch-china.cn