соединительная трубка Горячий продавая нержавеющей стали для перил

Материал: нержавеющая сталь 304 или 316
304 для внутреннего применения
316 для наружного применения
сатин или зеркальная полировка
Сертификат: ISO9001: 2008
страна происхождения: Китай
имеющийся образец
для размера трубки: 40 x 40 мм или 50 x 50 мм
OEM имеющийся, может быть сделано согласно вашему запросу

S401, разъем трубы квадратного сечения, 40x40мм, подходит к 1.5mm толщины трубы;

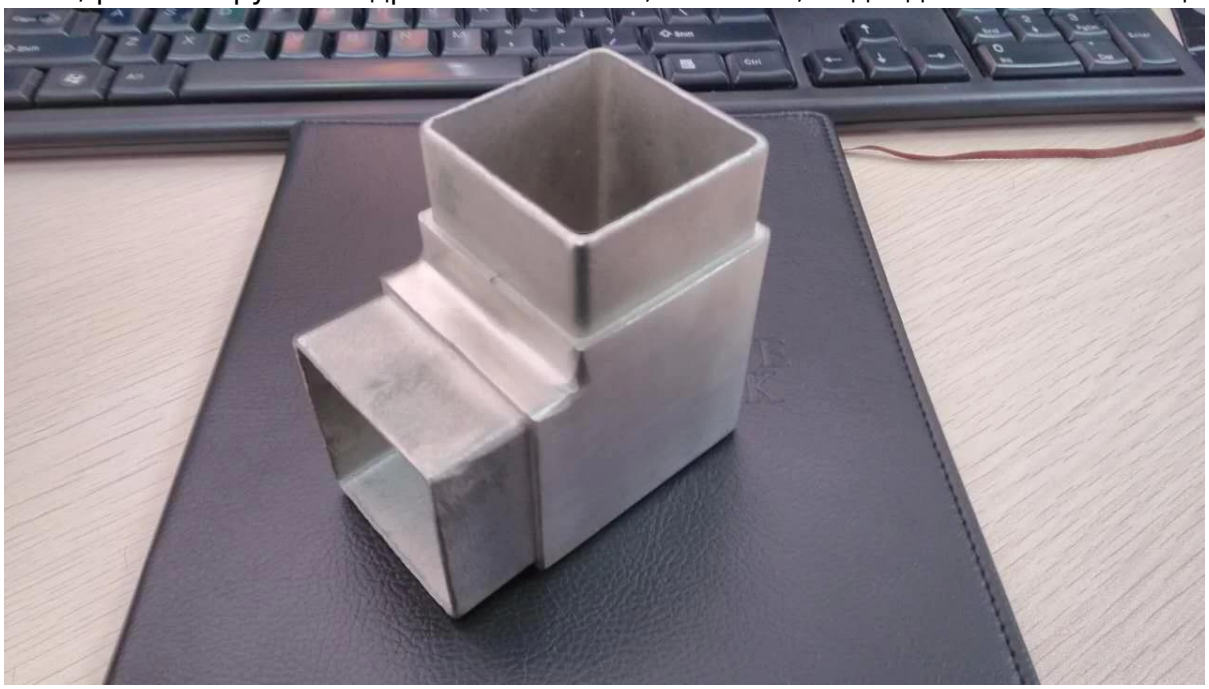

Размер и габариты;

Item	A	B	C
S401	40	37	50

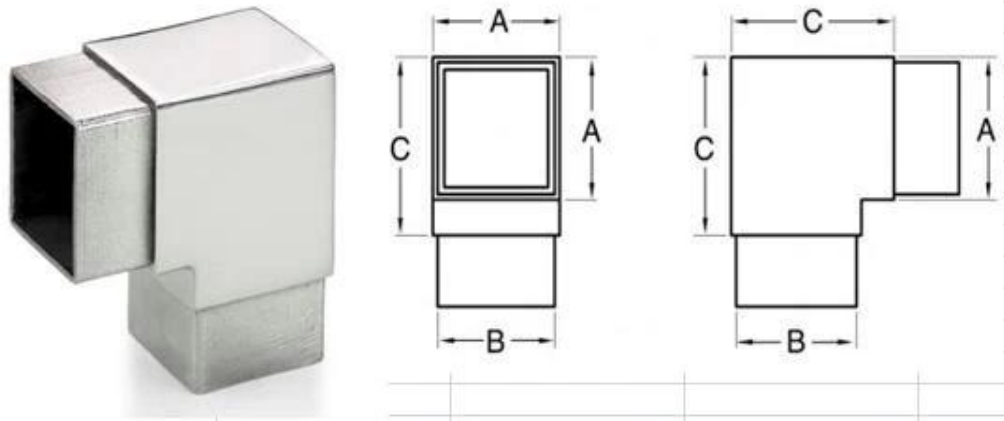

S403, разъем 3-х полосная трубка

Зеркальная полировка;

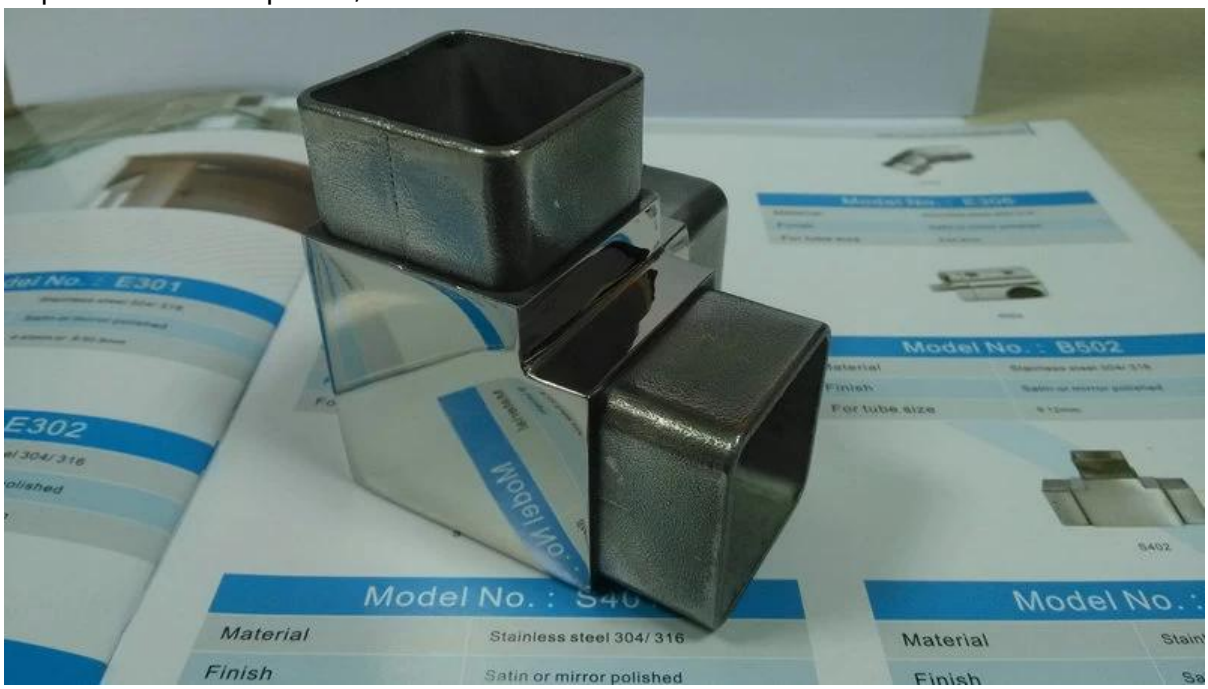

Размер и габариты

mm

Item	A	B	C
S403	40	37	50

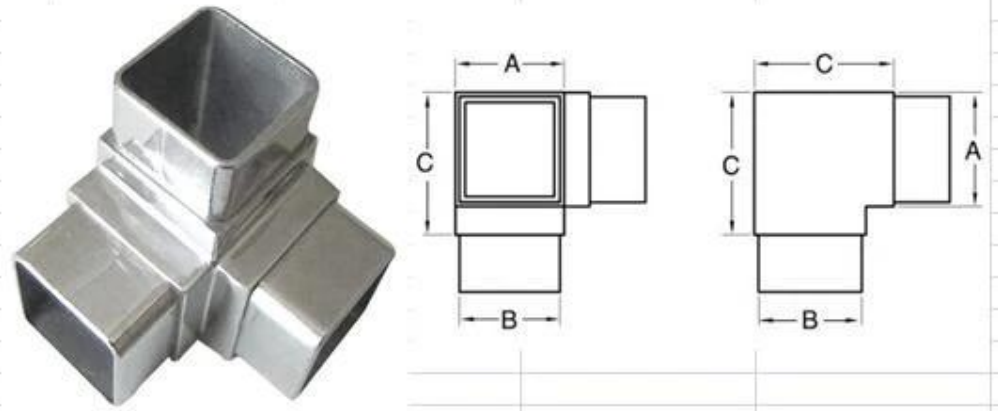

Соединитель труб широко используются в трубы / трубы перил для балкона, лестница, палубы и так далее.

Пожалуйста, отправьте запрос sales04@launch-china.cn~~V