Кебильское оборудование без расколочного бассейна Перила из нержавеющей стали Стекло для стеклянной двери шарнира для наружного

наименование товара	**Кебильское оборудование без расколочного бассейна Перила из нержавеющей стали Стекло для стеклянной двери шарнира для наружного**
Кодовое число	G-G.
Материал	316 нержавеющая сталь
Чистота поверхности	Матовый черный, атлас или зеркало полировано
Подходящее стекло	8 мм и 10 мм стеклянные ворота
Тип	Весенний шарнир, самозадренный шарнир, сверхмощный шарнир
Максимальная загрузка	30-32 кгс
Заявление	Глянограждение бассейна, стеклянная балюстрада и перила

180 градусов стеклокстаканпетля:

Атласная кисть

ЧернитьМатовыйЗаканчивать

БолееДизайн:СтаканккруглыйсообщениепетляИстаканккквадратныйсообщение илистенапетля

Spring loaded hinges

Stainless steel spring loaded hinges

-Made of SS 316

- For use of 8-12.76mm glass

Maximum door leaf weight : 30 kg /pair

Maximum door leaf width : 900mm

Spring can be adjusted for closing speed control .

Part # G-G

Part # G-R

Part # G-W

СтаканЗащелкивающиеся

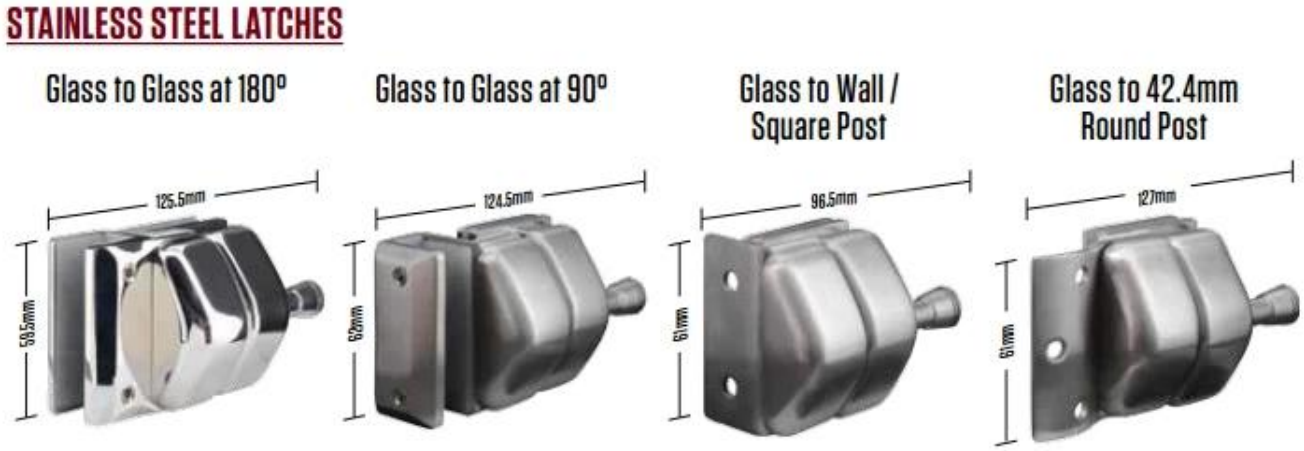

180° glass to glass latch

90° glass to glass latch

glass to wall latch

135° glass to glass latch

ПожалуйстаконтактнасдляболееИнформация:
канун
Эл. адрес:sales03@launch-china.cn
HP / WhatsApp:+8613686807796.