Регулируемые регулируемые стеклянные стойки из нержавеющей стали большого диаметра 2 дюйма для безрамных стеклянных ограждений.

Характеристики регулируемых сверхмощных регулируемых стеклянных стоек из нержавеющей стали диаметром 2 дюйма -

1. регулируемое расстояние от стены до стекла
2. Материал может быть SS304, 316 и 316L.
3. Поверхность - сатин, зеркало, черный, механическая обработка
4. Диаметр 38 мм / диаметр 50 мм
5. бетонный болт или шуруп для дерева

Фотографии сверхмощных регулируемых стеклянных стоек из нержавеющей стали диаметром 2 дюйма -

SHENZHEN LAUNCH CO., LTD

Чертежи различных размеров регулируемых стеклянных стоек из нержавеющей стали диаметром 2 дюйма для тяжелых условий эксплуатации -

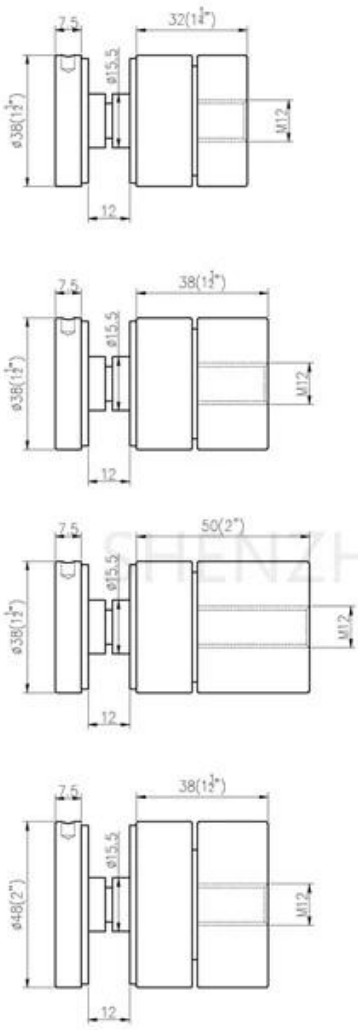

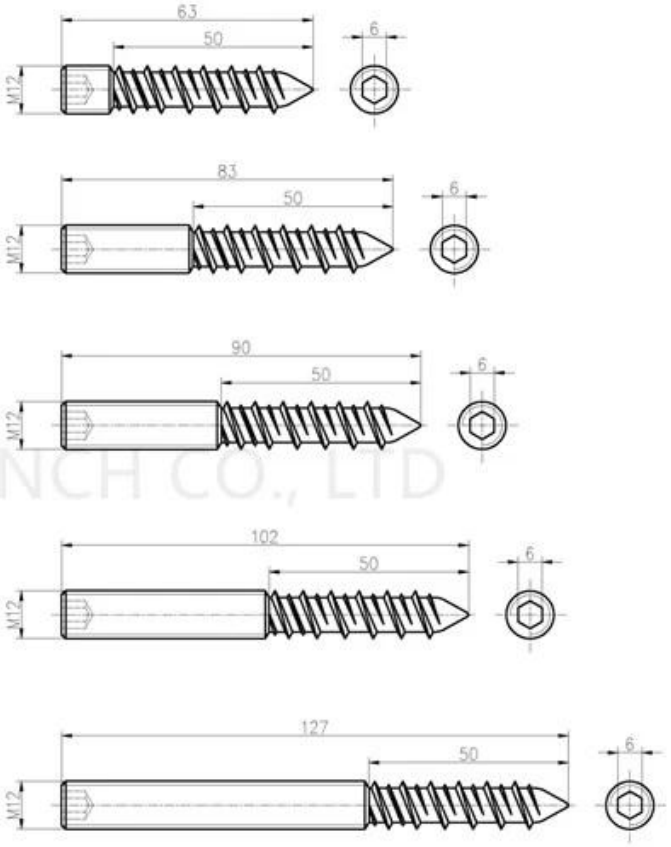

SHENZHEN LAUNCH CO., LTD

Детали упаковки для сверхмощных регулируемых стеклянных стоек из нержавеющей стали диаметром 2 дюйма -
1 шт в коробку; 50 шт. В коробке

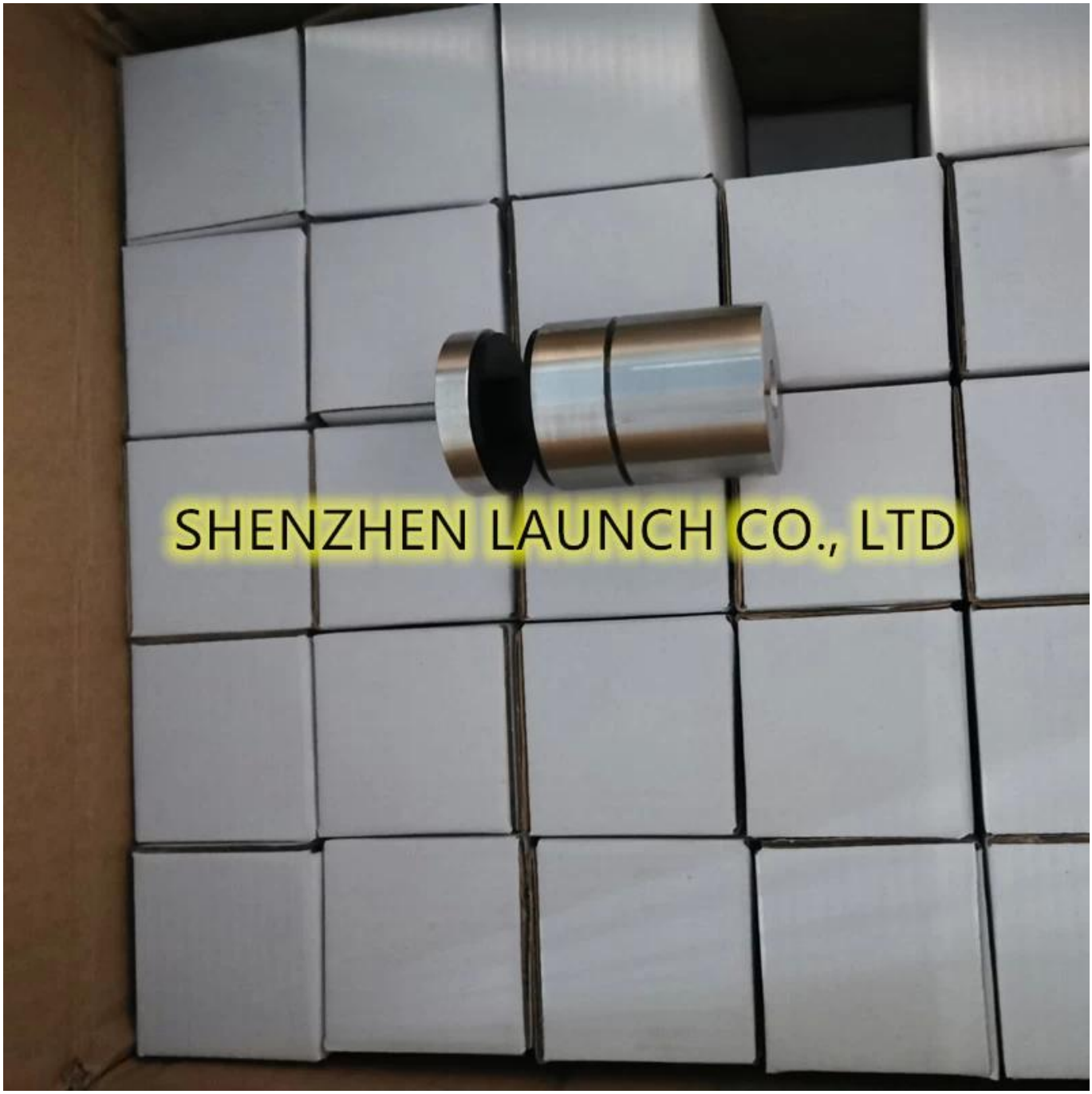
SHENZHEN LAUNCH CO., LTD

Доступны другие конструкции стеклянных стоек из нержавеющей стали -

Part No.	Material	Finish	Body	Bolt size
▪ SF-30 ▪ SF-40 ▪ SF-50 ▪ SF-50A	▪ AISI 304 ▪ AISI 316	▪ Satin ▪ Mirror	▪ 30x10; 30x25mm ▪ 40x10; 40x30mm ▪ 50x12; 50x30mm ▪ 50x12; 50x50mm ▪ silicon rubber gasket included	▪ M10x120 bolt ▪ M10x72 wood screw ▪ M8x100 bolt ▪ M8 x72 wood screw

Part No.	Material	Finish	Body	Bolt size
▪ SF-38Z	▪ AISI 304 ▪ AISI 316	▪ Satin ▪ Mirror	▪ hollow type ▪ 38x7.5;38x38mm ▪ silicon rubber gasket included	▪ M8x70 hexagonal screw

Part No.	Material	Finish	Body	Mounting plate size
▪ SF-50T	▪ AISI 304 ▪ AISI 316	▪ Satin ▪ Mirror	▪ 50x10;50x30mm ▪ silicon rubber gasket included	▪ 200x100x10mm

Безрамные стеклянные перила балюстрады с регулируемыми стеклянными стойками из нержавеющей стали диаметром 2 дюйма -

Шэньчжэнь Launch Co., Ltd
Проверено SGS, отчет № 19536352_P + T
Офис добавить:
B5-003, 5 / F-Block 3, Yilida Building, No. 1092 Nanshan Road, Район Наньшань, Шэньчжэнь, Китай, почтовый индекс 518054
Тел: 86-755-86037559 Факс: 86-755-86372611
MOB (WhatsApp, Wechat, Viber) +86135 9027 3543
Завод добавить:
1-й этаж, здание A, промышленная зона Ruixin Hengye № 3, Taixing Road, город Shigu, район Tangxia, Dongguan
Епочта. sales01@launch-china.cn