Новый дизайн с атласной отделкой из нержавеющей стали, бескаркасное стекло, кран для ограждения бассейна, стеклянный кран для балюстрады

Почему нас

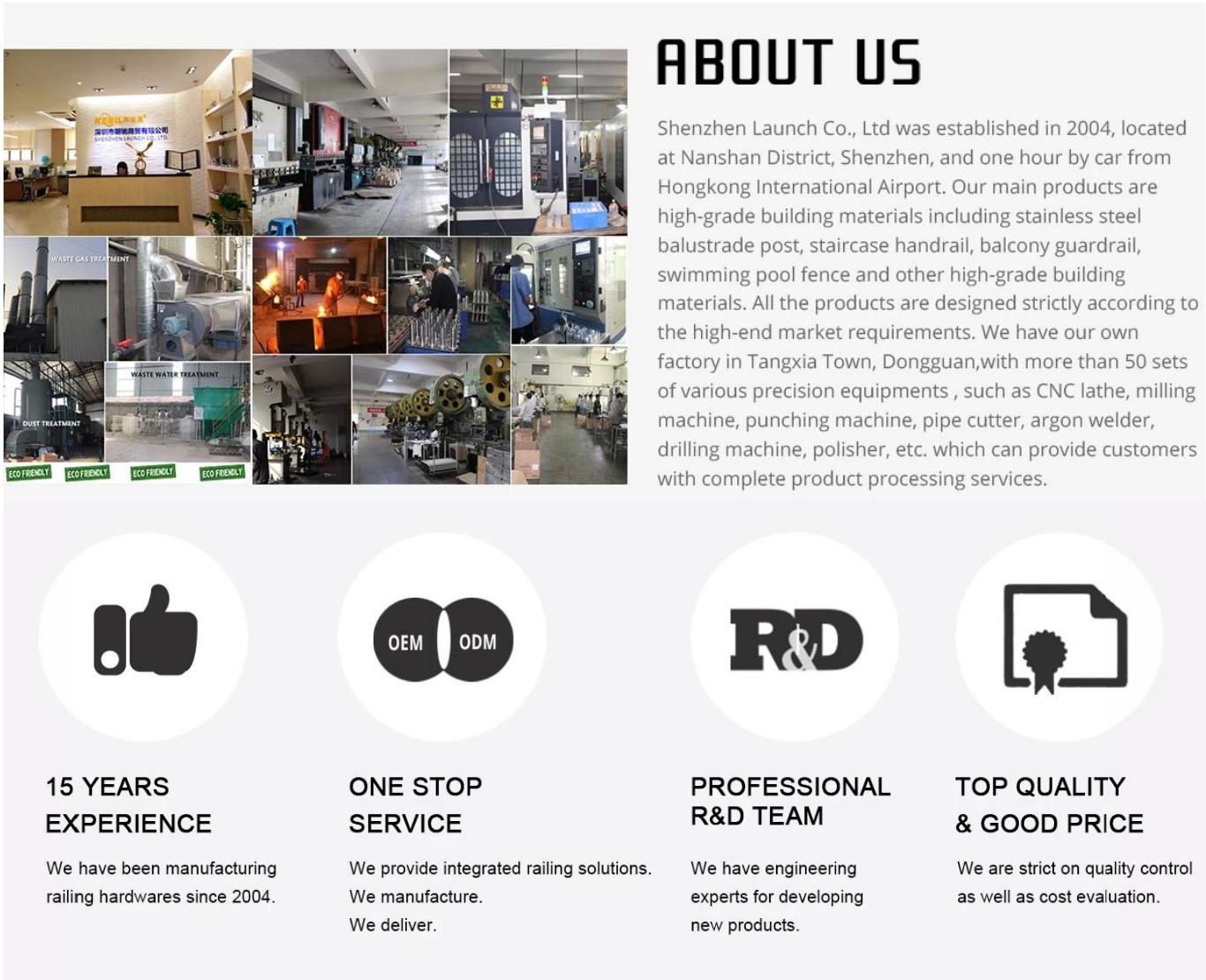

Описание товара

Продукт Мамой	**Новый дизайн с атласной отделкой из нержавеющей стали, бескаркасное стекло, кран для ограждения бассейна, стеклянный кран для балюстрады**
материал	Дуплекс 2205/316 нержавеющая сталь
шаблон	Австралийский образец **AS 1926.1-2012**: Защитные ограждения для бассейнов
Монтаж	4 подводных отверстия 11 мм для крепления шурупов по дереву или шурупов с головкой
конец	Зеркало из полированного / матового атласа
к Acc T.Hickness	8-13,52 мм (стеклянное отверстие не требуется)
рост	168 мм
Размер нижней крышки	100x100 мм на квадрат, диаметр 100 мм на раунд
основание	Поверхностный / напольный монтаж

Способ изготовления	Кастинг (качественный)
детали упаковки	1) Кусок в пузырчатом пакете, затем в белой коробке 2) 12 штук в картонной коробке 365x330x230мм 3) упаковка в соответствии с требованиями заказчика
применение	Стеклянные перила для забора / балкона / моста / лестницы
Заводская проверка	Доступный
Sбольшой	Доступный
MOQ	10 кусочков. Он может заказать в соответствии с вашей работой Требования.
OEM и ODM служба	Доступный

Новый дизайн с атласной отделкой из нержавеющей стали, бескаркасное стекло, кран для ограждения бассейна, стеклянный кран для балюстрады с регулируемой выравнивающей пластиной:

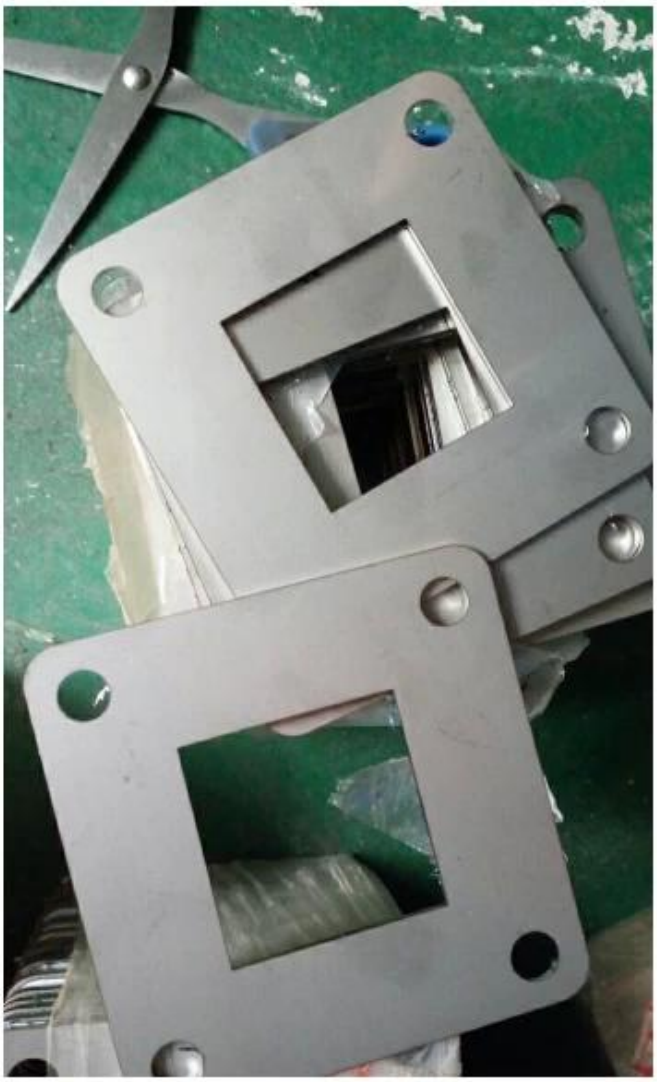

плавание забор кран в черный непрозрачный финиш:

KEBIL科比奥

Смеситель из нержавеющей стали Destails

1) Технический дизайн смесителя из нержавеющей стали из стекла

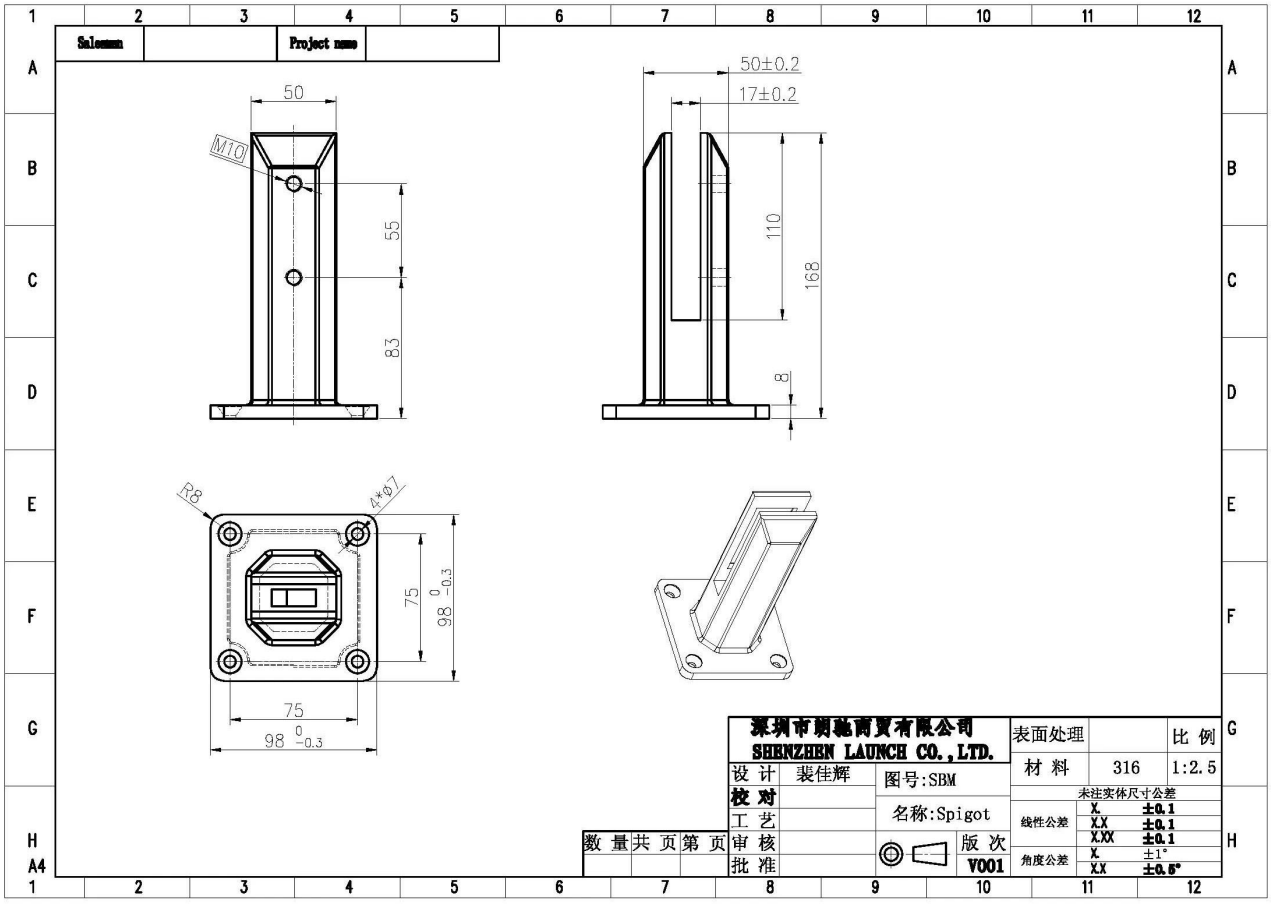

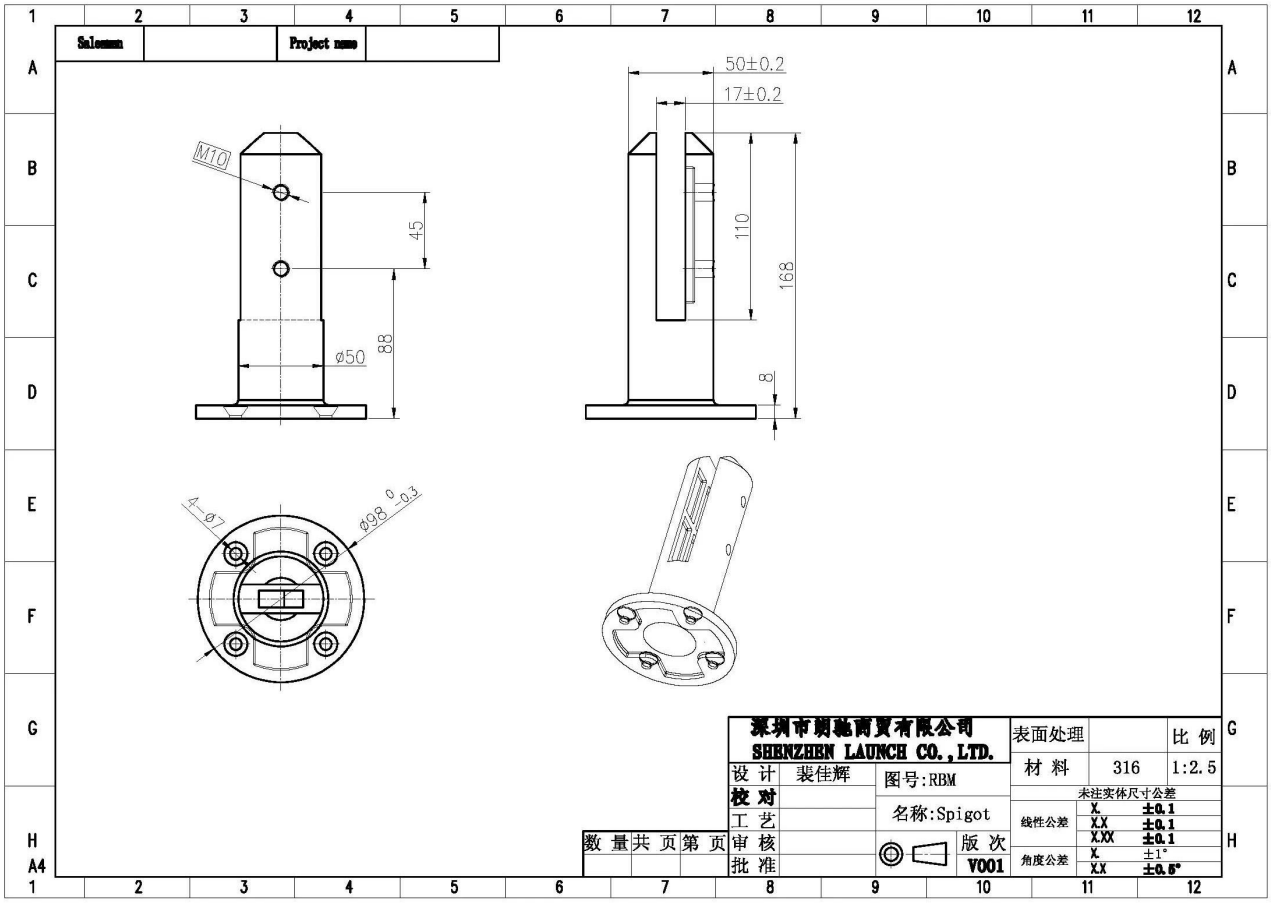

2) Фотографии смесителя из нержавеющей стали для ограждения бассейна

KEBIL科比奥®

RBM

SBM

3) Руководство по установке зажима для стекла из нержавеющей стали

fixing method: base plate spigots

Mark out the centre line of proposed glass fence with a chalk line. Determine clamp location based on a sheet size (recommendation on pages 1 & 2). Use base plate as a template to mark out the hole positions and drill holes to suit.

Note: Do not exceed 100mm gaps between glass panels. Optimum gap is 40mm to 60mm

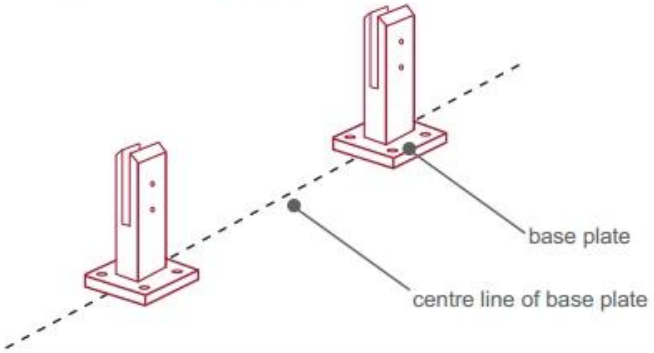

Now the base plated spigots can be fitted to the floor and plumbed via shims (not supplied) under the base plates. Be sure to tighten firmly as the smallest of movement at the base plate will result in noticeable movement at the bottom of the glass fence.

Tip: By setting the two outer spigots of your total span, a string line can be run in the 'throat' of the spigots, giving correct height for all spigots in between

Note: Do not exceed 100mm gap from the fixing surface to the bottom of the glass

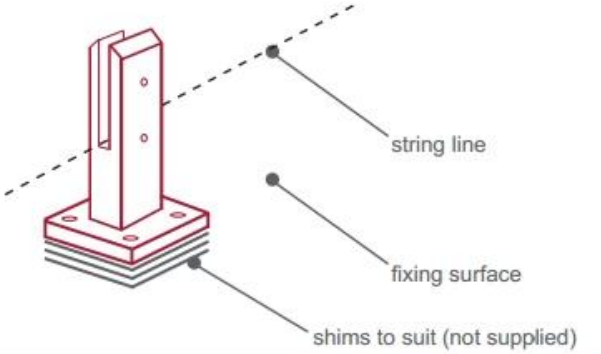

When all spigots are installed, slip domical cover the top of the spigot to hide fixings. It will be necessary to turn the adjustment screws on the spigot face all the way in to allow cover to pass over

Note: Same installation method applies to round base plate spigot

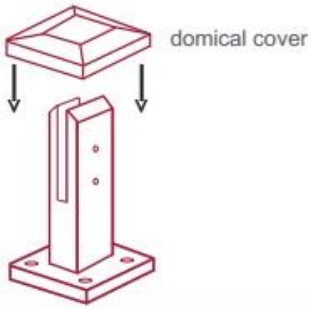

The glass is then installed to the spigots.
Place plastic packers between glass & spigot, at no stage should glass touch the metal

How adjustability works:

1. Place glass in spigot
2. Fix/ tension glass both sides with allen key

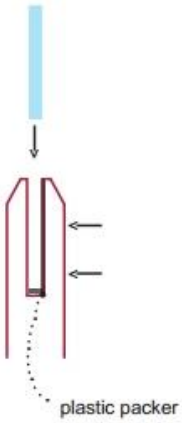

Новый дизайн с атласной отделкой из нержавеющей стали, бескаркасное стекло для бассейна, кран, стеклянная балюстрада, кран, безопасная упаковка

1. Кусок в пузырчатом пакете, затем в белой коробке.
   По 12 штук в картонной коробке 365x330x230мм.
2. Упаковка по требованию заказчика.

Стеклянный забор из нержавеющей стали

Частые вопросы

1. для многих материалов есть?
SS304, SS316, SS316L, дуплекс 2205 и т. Д.

2. Можете ли вы прислать мне полный прайс-лист?
Мы сожалеем, поскольку цена зависит от многих факторов, таких как количество, тип материала, обработка поверхности и т. Д., Мы предложим вам точное предложение после подтверждения подробных требований.

3. Предлагаете ли вы услуги OEM и ODM?
Да, мы можем изготовить продукцию по вашим чертежам или образцам. Мы профессионалы в области точного литья, литья, печати, обработки с ЧПУ и т. Д.

4. Какую оплату вы получаете?
T / T, L / C, PayPal, West Union и т. Д.

5. Каков срок оплаты?
T / T (30/70) или аккредитив в поле зрения.

6. Какое время доставки?

В течение 5 рабочих дней для горячих товаров. 15-25 рабочих дней для заказа бани.

7. Предлагаете ли вы послепродажное обслуживание?

Конечно, если у вас возникнут какие-либо вопросы после покупки нашей продукции, мы ответим в течение 24 часов.

контакт

Если есть вопросы, оставьте сообщение. Мы свяжемся с вами в ближайшее время!
По любым срочным запросам обращайтесь к нам ниже:
Контактное лицо: Ева Чоу
Электронная почта: sales03@launch-china.cn
Моб / WhatsApp / WeChat: +8613686807796