Новый дизайн 40x40mm регулируемый квадратный кронштейн поручня (модель NCF-40X)

Спекуляции.
1. Материал нержавеющая сталь 304/316
2. Почищенный щеткой
4. для поддержки квадратных или круглых поручней, установленных на стойках из нержавеющей стали 4x40x1.5мм
5. Сделано методом точного литья

Фотографии для Новый дизайн 40x40mm регулируемый квадратный кронштейн поручня (модель NCF-40X)

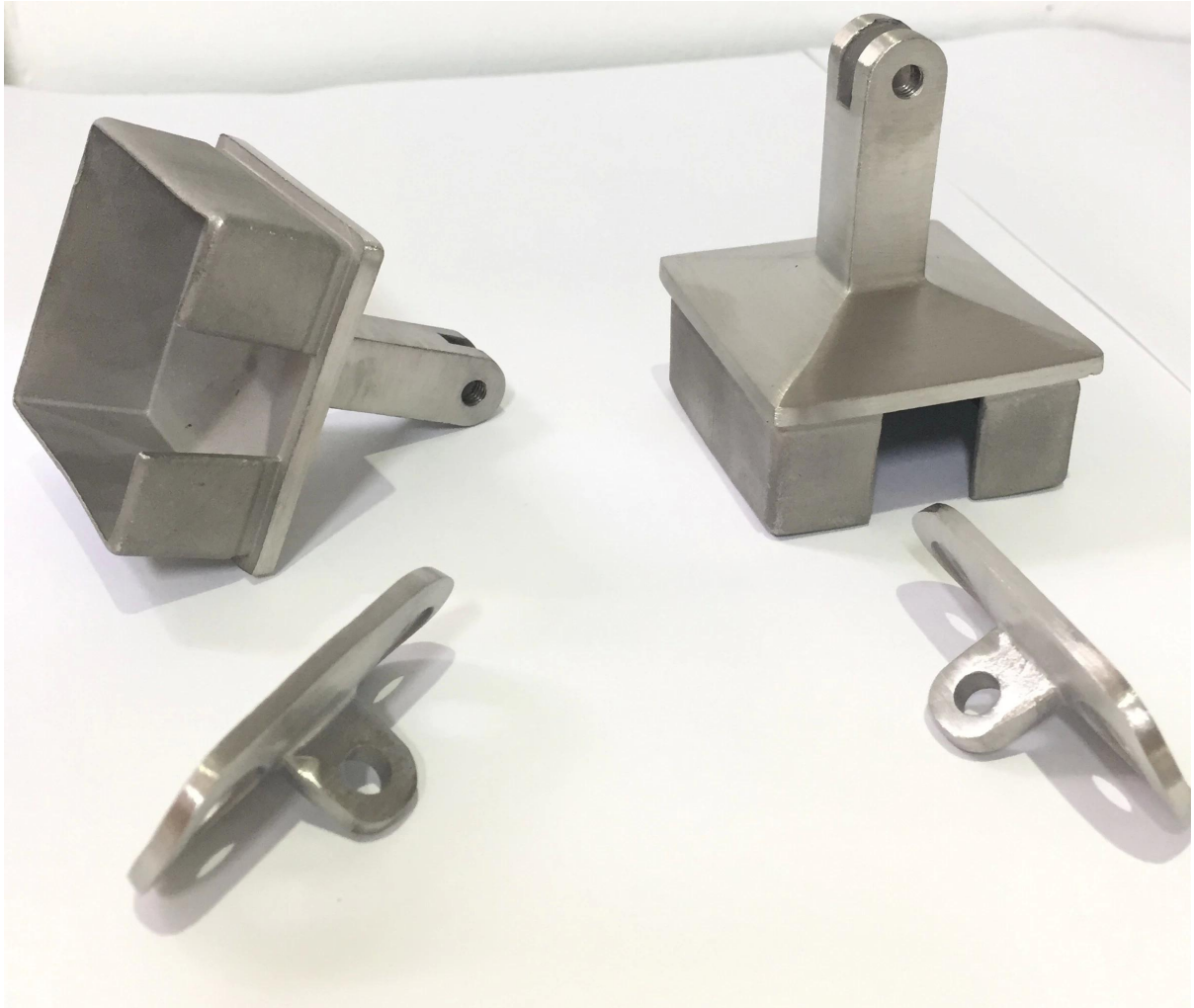

Чертеж для нового дизайна 40x40mm регулируемый квадратный кронштейн поручня (модель NCF-40X)

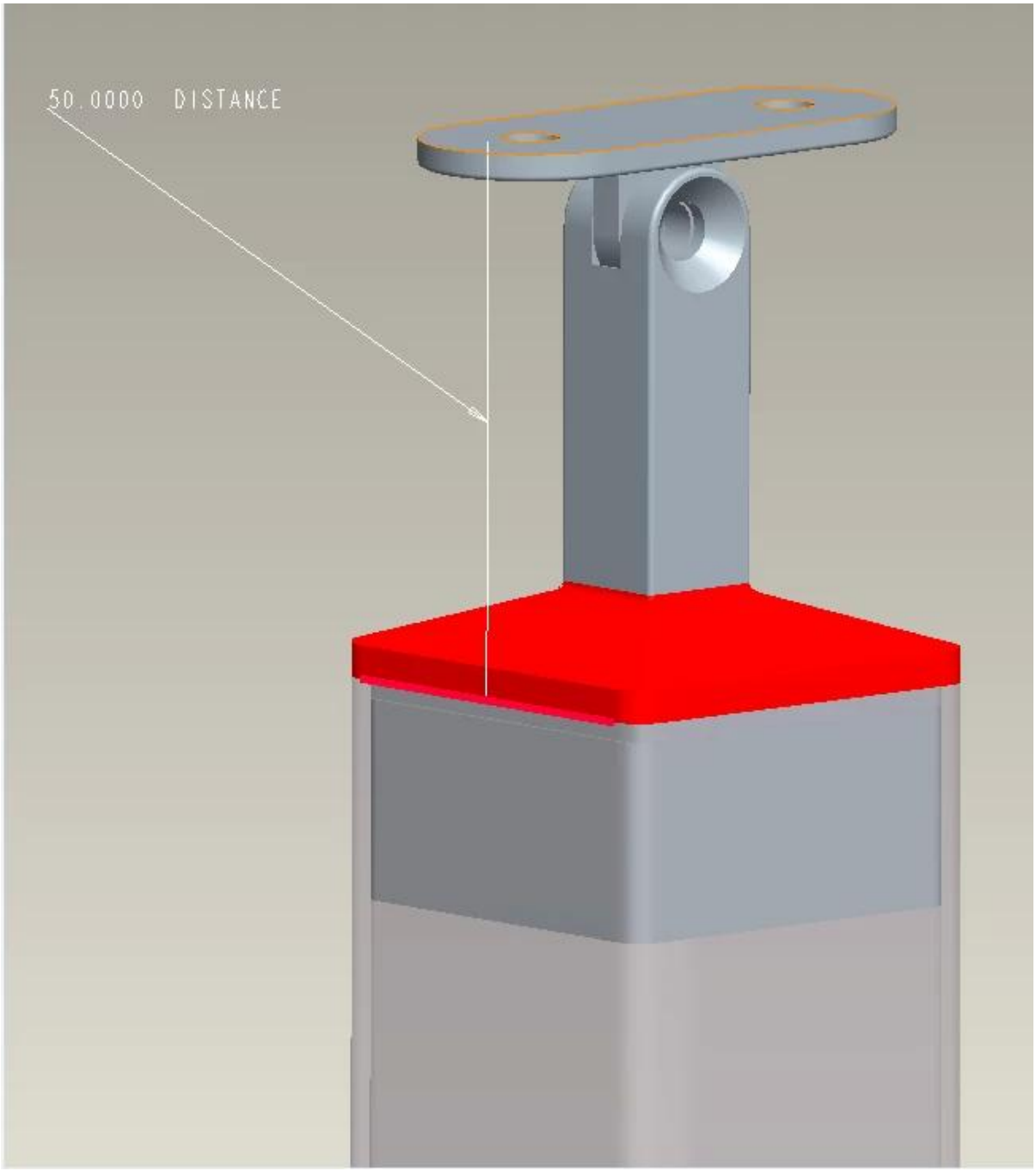
50.0000 DISTANCE

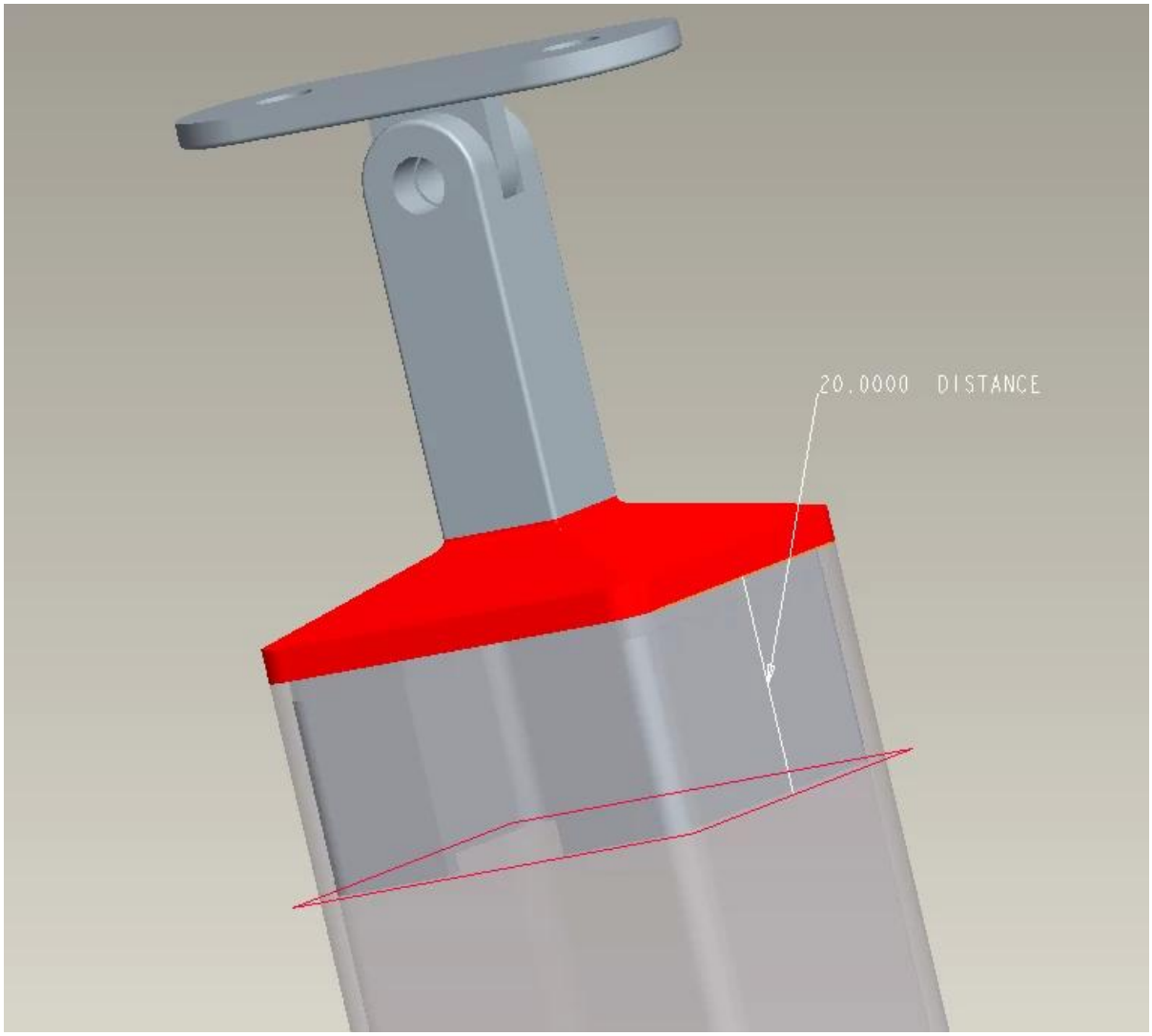
20.0000 DISTANCE

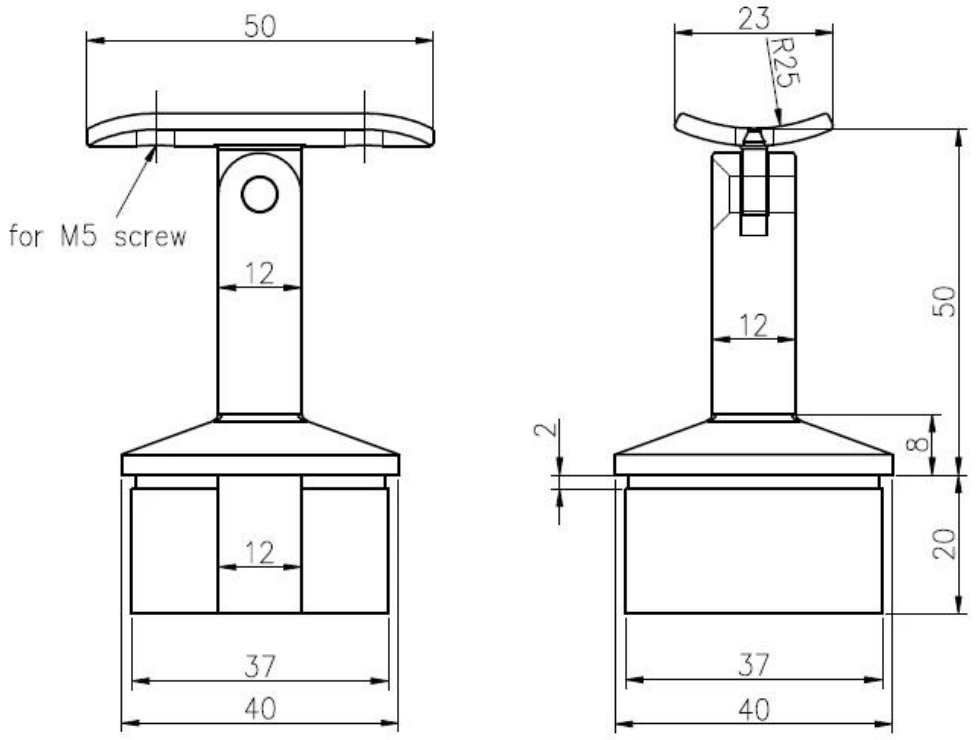

Если вы заинтересованы в выше Новый дизайн 40x40mm регулируемый квадратный кронштейн поручня (модель NCF-40X) , Не стесняйтесь отправлять enquiy!