OEM Пользовательские силиконовые резины прочные практические резиновые капельные кольца для каякского каноэ рафтинга Paddles вал

Обливные керамические вазы из серого фарфора с силиконовые резиновые прочные практические резиновые капельные колье для кашпо для сада

Мазерная поликонфорка с регулировкой мощности с функцией Добойцветрапторпеженьнерфтяный устойчивость ЕМОДЫКАЯ вливанно-вратфтинг болтовнявал

Продуктпоказывать

Техническое средствоРисование

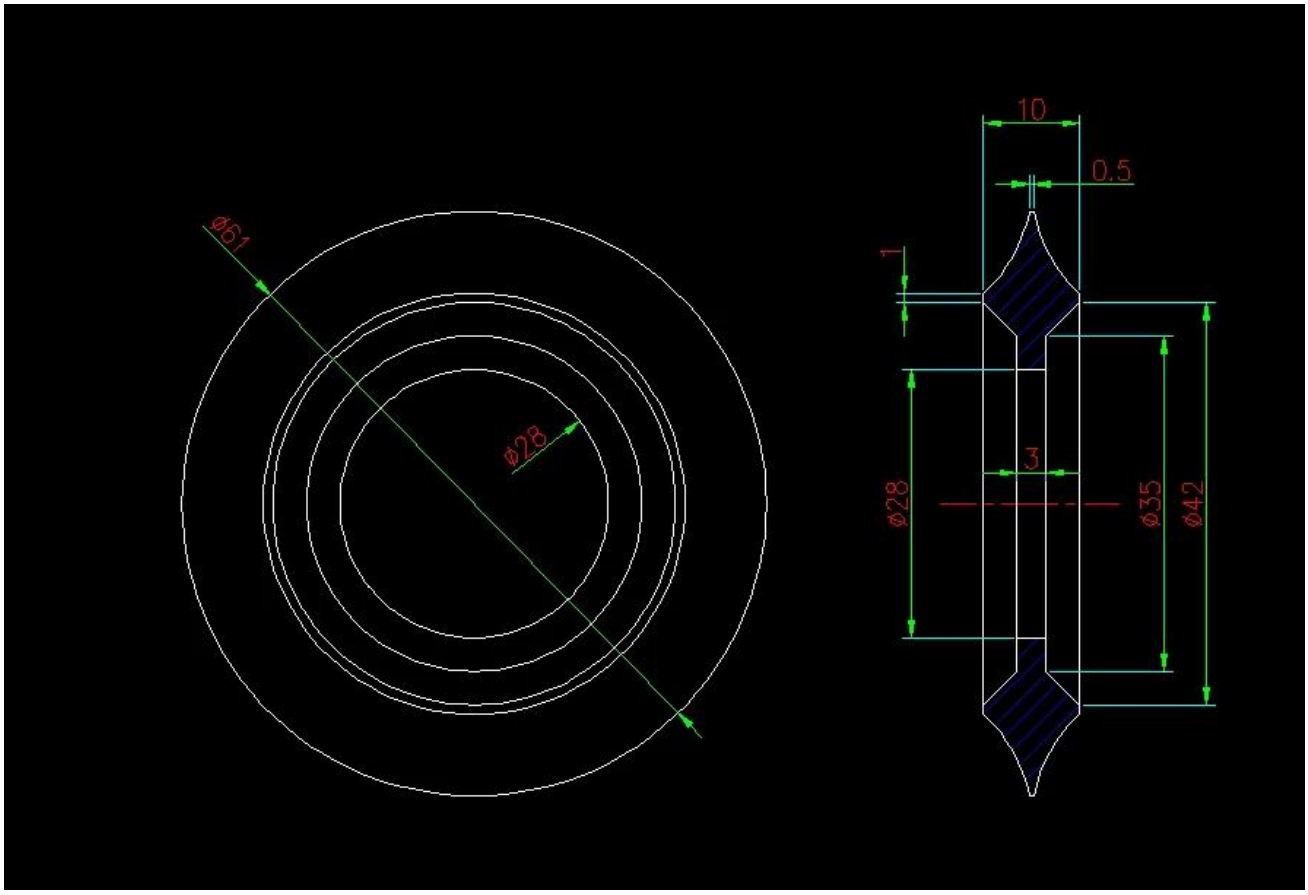

Производство

Не стесняйтесь связаться с нами для получения дополнительной информации:
Контакт: Венди
Электронное письмо: sales04@launch-china.cn
HP / WhatsApp:+8615989339827.