ЛегкокустановитьЗ04/316нержавеющийсталиДержатель кронштейна для перил с креплением на стекло для круглых перилтрубка38,1 / 42,4 / 50,8 мм.ТвердыйтипстаканмонтироватьпорученьскобкасделанныйпоЧПУмеханическая обработка.

1) ОсобенностиизДержатель кронштейна поручня для крепления на стекле-

МодельНет.	P707
Монтажтип	исправлено,установленныйкстакан
Стакандыры	Необходимо
Материал	304/316нержавеющийстали
Конец	атласпочищенный/зеркалохромированный/ черный
Стакантолщина	10-19мм

2) Фотографии / чертежи держателя кронштейна поручня P707Glass mount -

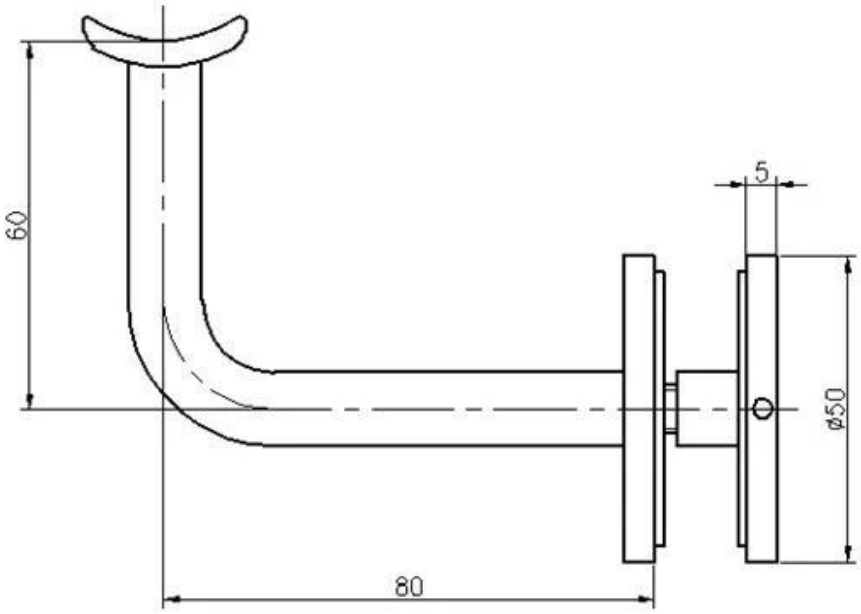
60
5
ø50
80

Другие модели держателей кронштейнов для поручней с креплением к стеклу -

Фотографии проекта стеклянных перил с держателем кронштейна для перил Glass mount -

Shenzhen Launch Co., Ltd

Свяжитесь с нами сейчас, чтобы узнать цену -

КОНТАКТ: СЕЛИЯ ЧЕН

ТЕЛЕФОН / WHATSAPP / WECHAT 0086 13590273543

ЭЛЕКТРОННАЯ ПОЧТА: sales01@launch-china.cn