Технические характеристики.

Круглый алюминиевый стеклянный перильный столб

Материал: алюминий 6063T5

Отделка: порошковое покрытие

ТусклыйEnsion: диаметр 50 мм круглый, толщина 3 мм, высота 1100 мм или в соответствии с требованиямие

Отчет об испытании на прочность: доступен

KEBIL科比奥®

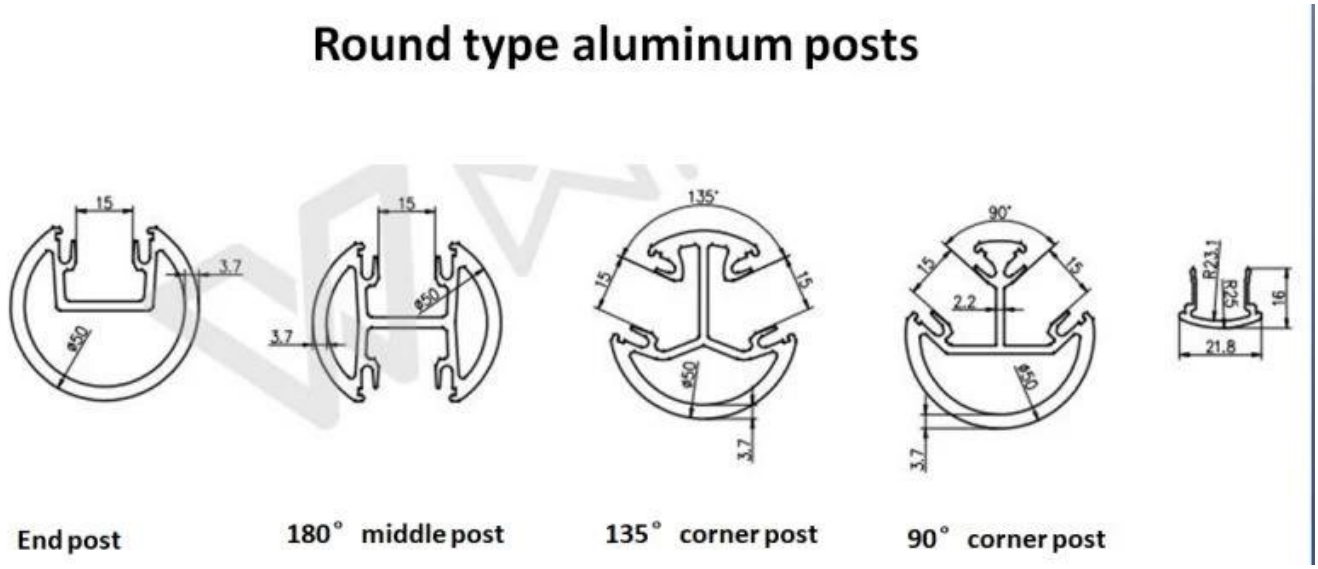

Квадратный алюминиевый стеклянный столб для перил

Материал: алюминий 6063T5

Отделка: порошковое покрытие

Размер: квадрат 50 * 50 мм, толщина 3 мм, высота 1265 мм или согласно требованию

Отчет об испытании на прочность: доступен

KEBIL科比奥® SHENZHEN LAUNCH CO.LTD
LAUNCH INTERNATIONAL LIMITED

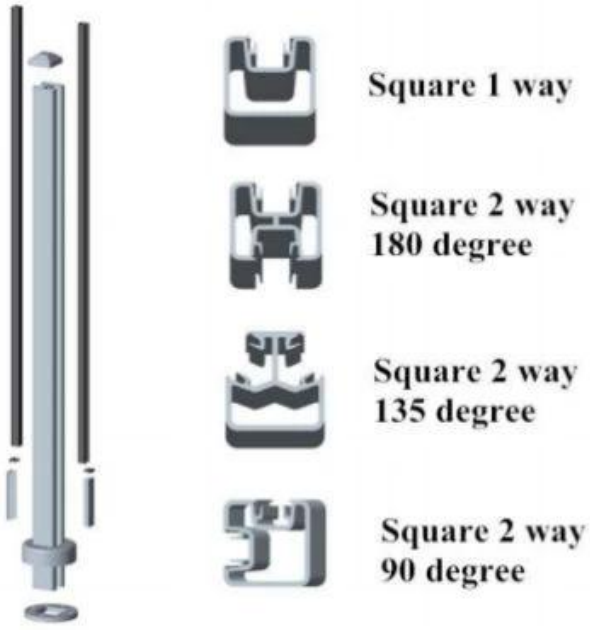

Square type aluminum posts

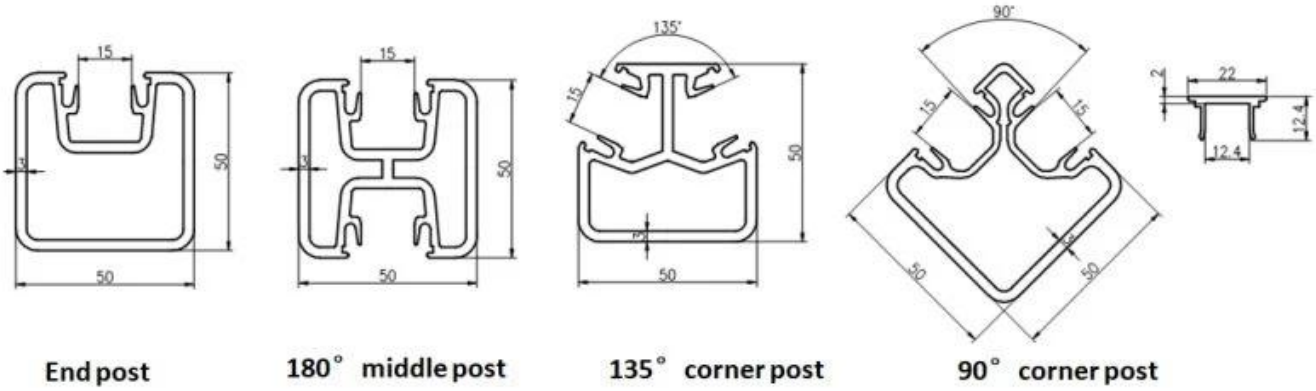

End post | 180° middle post | 135° corner post | 90° corner post

Столб разного цвета

Powder coated black color aluminum post

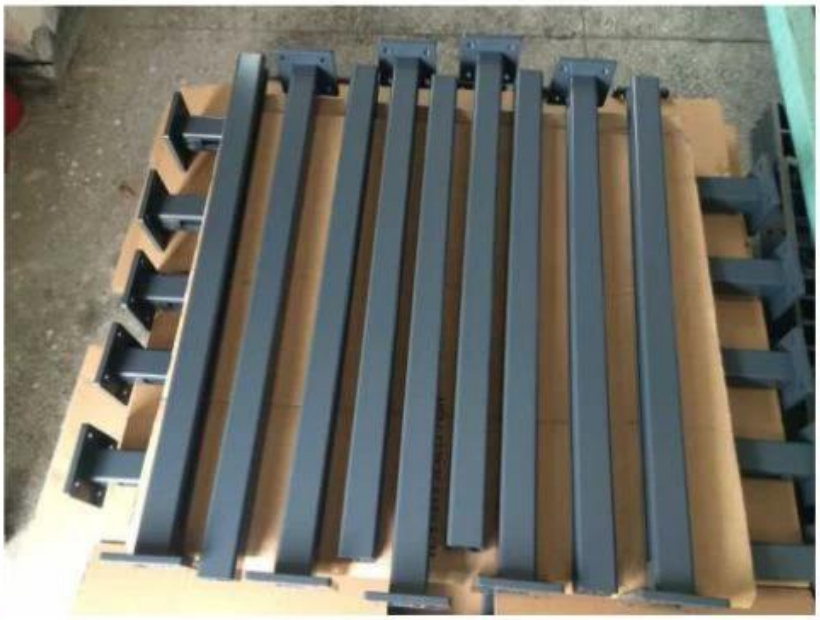

Powder coated white color aluminum post

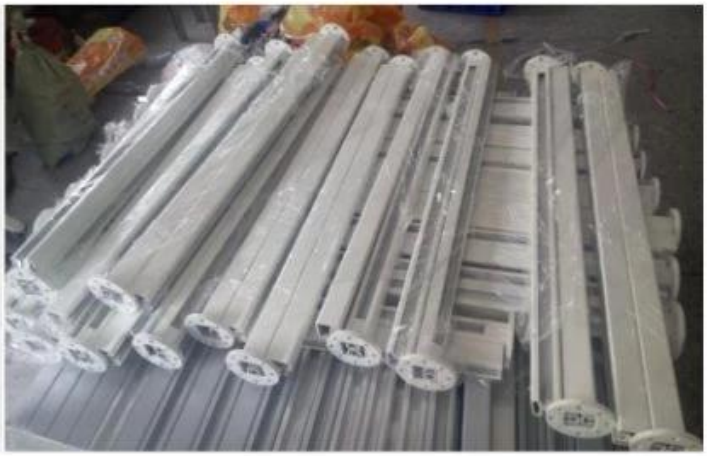

Powder coated brown color aluminum post

Массовое производство

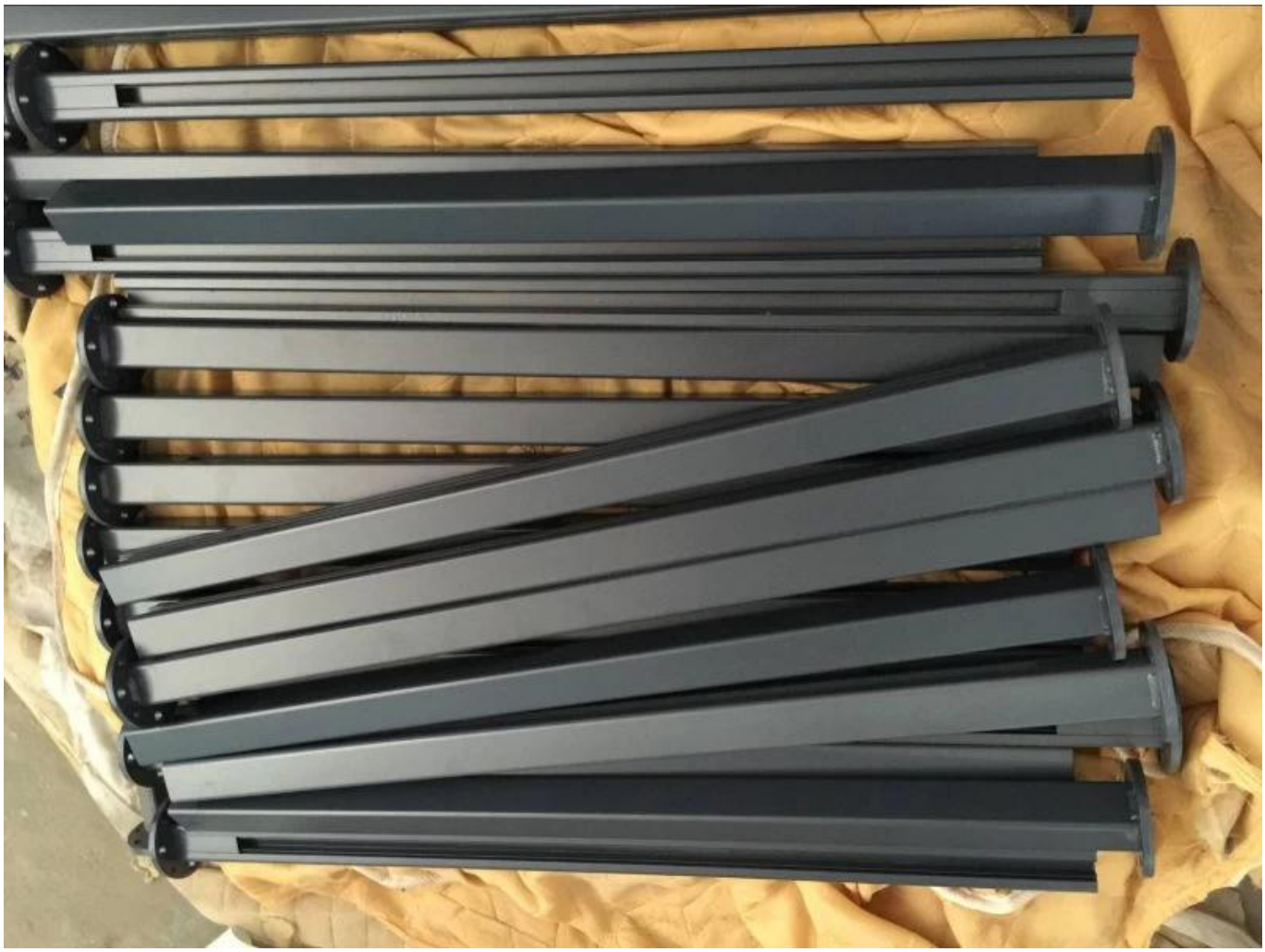

Информация об упаковке

Может быть упакован по требованию заказчика

1.plastic bag/bubble bag

2. 2-5 pieces into one box

3.Full packaging

Изображение проекта

Наиболее часто используемые приложения, такие как ограждения бассейнов,

системы балконных перил, системы перил для настилов

Если у вас есть какие-либо вопросы, пожалуйста, свяжитесь с нами.

Фрэнк Фэнг

Телефон / Wechat / Whatsapp: +8615906261741

Электронная почта: sales02@launch-china.cn