**Атласный матовый квадрат 180 градусов стекла к стеклянному зажиму**Для совместных двух стеклянных панелей на 180 градусов. За безраскаренные стеклянные перила.

1).Функции -

| | |
|---|---|
| МодельНет. | CB-180B. |
| Пункт | 180 градусов стекла к стеклянному зажиму |
| Материал | 304/316 SS. |
| Заканчивать | сатин матовый, зеркало полировано |
| Стеклотолщина | 10-12 мм |
| Стеклоотверстия | нетнужностеклоотверстия |

2).ФотографииизАтласный матовый квадрат 180 градусов стекла до стеклянного зажима

3) Рисунок для атласного матового квадрата площадью 180 градусов к стеклянному зажиму

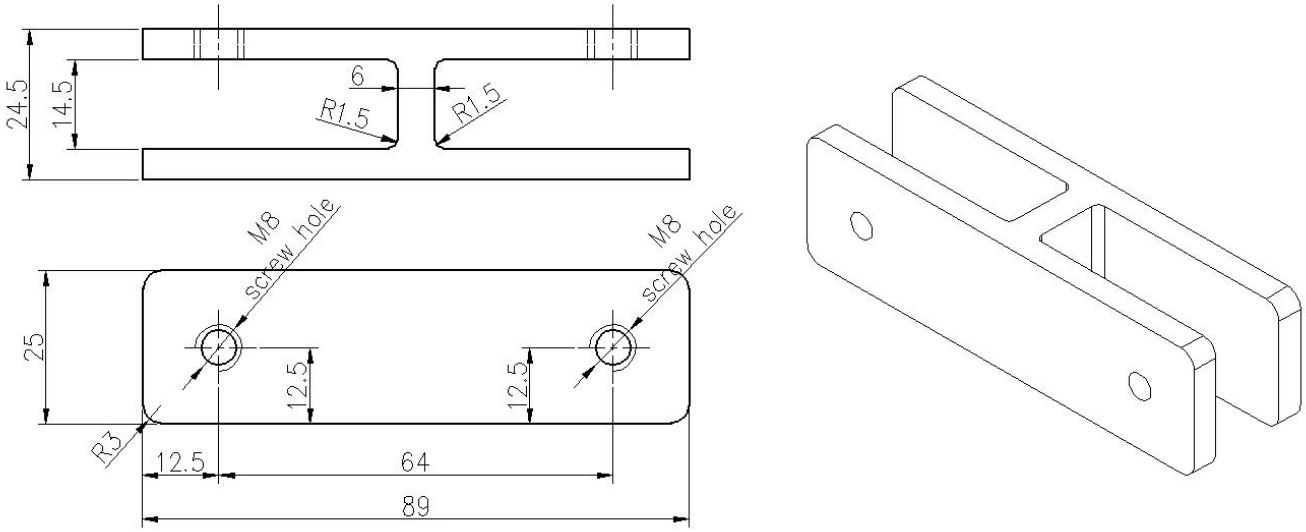


4).Атласная маточная площадь площадью 180 градусов стекло к стеклянному зажиму на применении на безраскаренном плавательном бассейне