Spider Balustrade Post Современный балкон из нержавеющей стали

1. Технические характеристики штыревой балюстрады :

Материал: нержавеющая сталь 316 (класс 304)
Отделка: полированная или матовая
Квадратный размер столба: толщина стены 50 x 50 x 1.5mm (почта размера клиента имеющаяся)
Конечный стол с 1-сторонней пайкой
Средний перила с 2-сторонней пайкой
Стандартная высота: 1100 мм (доступно для посетителей)
Предназначен для стекла 10-15 мм или согласно вашему требованию
Регулируемые углы выставляют дизайн для лестницы или балкона и т. Д.

2. Пост-размерный чертеж:

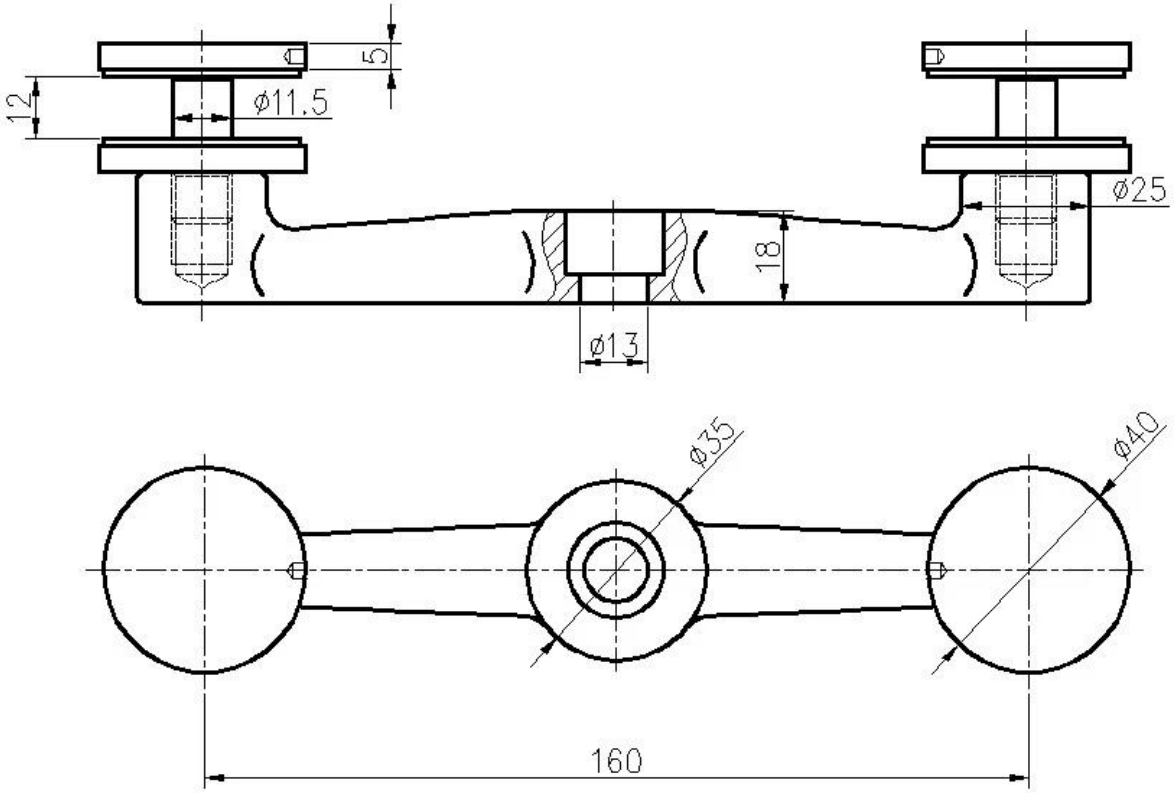

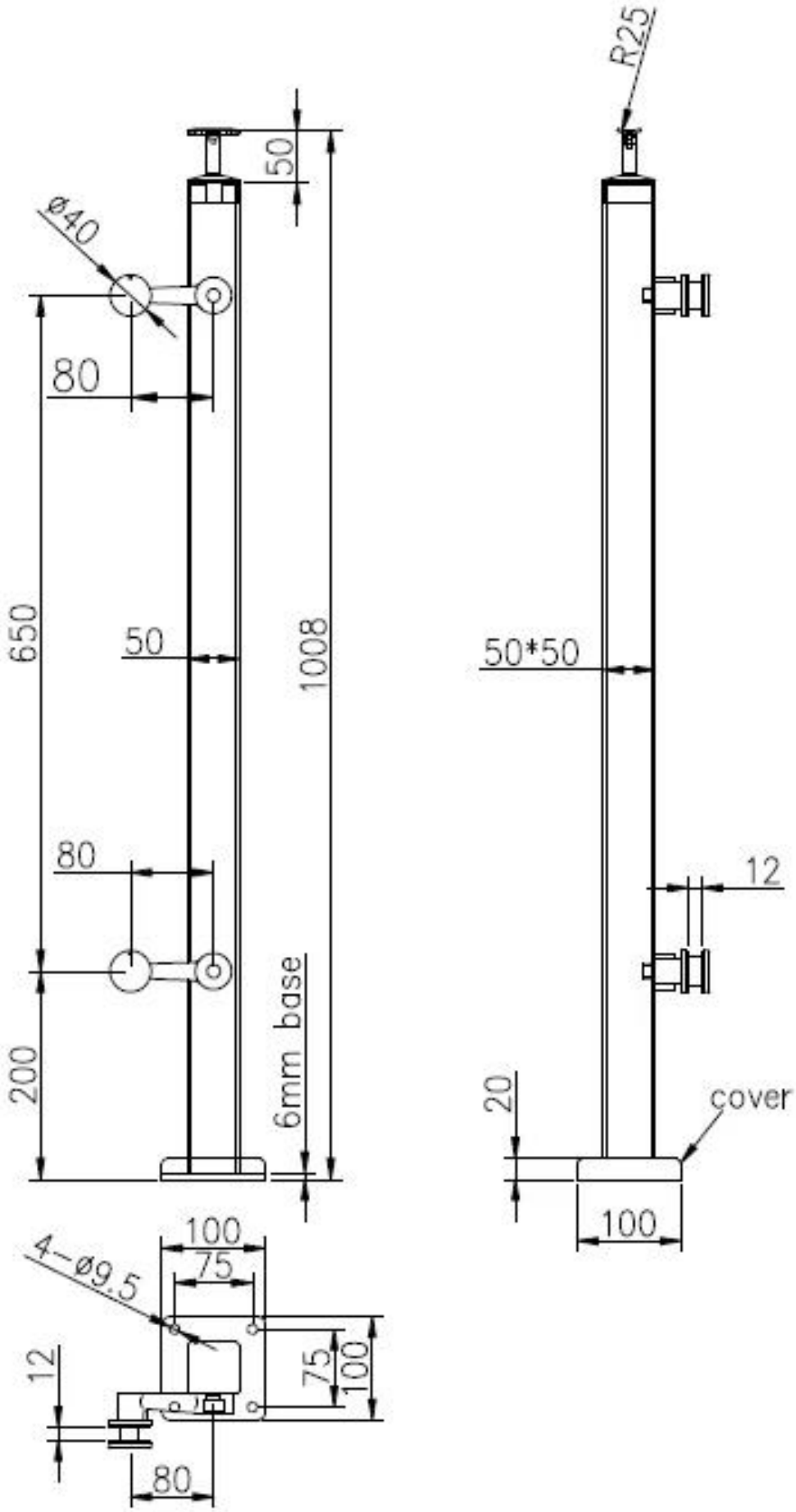
R25
50
ø40
80
650
50
1008
50*50
80
12
200
6mm base
20
cover
100
100
75
4-ø9.5
12
75
100
80

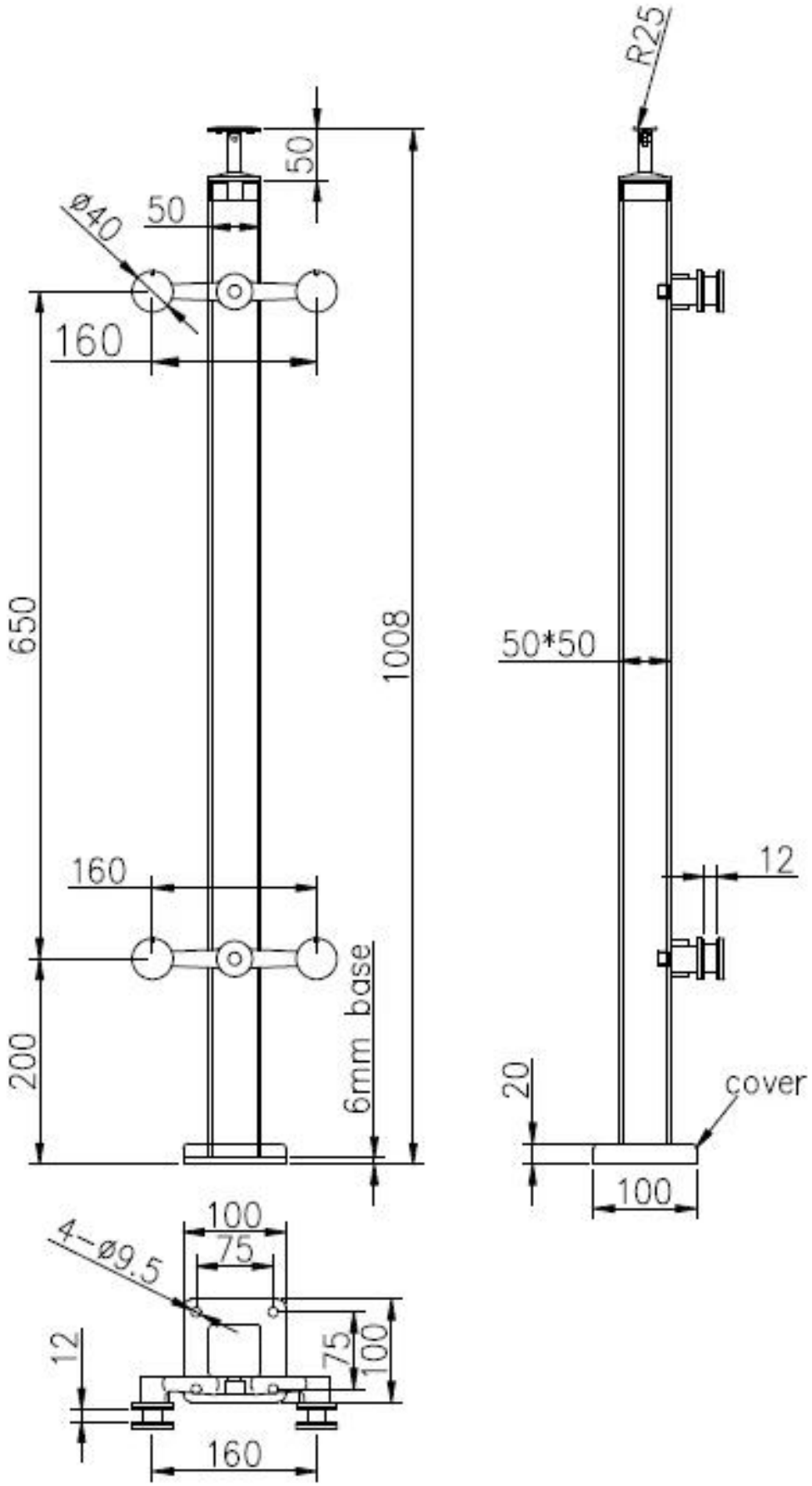

3. Stainless Steel Spider Balustrade Фотографии:

4. Упаковка Фотографии: 1pc / полиэтиленовый пакет, 4pcs / ctn.

Спасибо за ваше посещение. Любой интерес, пожалуйста, свяжитесь со мной свободно:

Эл. адрес: sales02@launch-china.cn , Skype: запуск-02 ,