Опора балюстрады с паутиной, стойка из балюстрады с повышенной нагрузкой с пайкой

Материал: нержавеющая сталь 304/316
Отделка: сатиновая или зеркальная полировка
Квадратный размер: 40 * 40 * T1.5 * H1100MM, 50 * 50 * T1.5 * H870 / 950MM
Круглый размер: Dia42.4 * T1.5 * H1100MM
Для толщины стекла: 8-12 мм стекла
Типы доступных сообщений: односторонняя конечная позиция, 2-х ступенчатая 180-градусная
Функция: опорные поручни и зажимное закаленное стекло
Применение: поручни для наружных ступеней, стеклянная балюстрада, стеклянный балкон
Срок оплаты: 30% в качестве депозита, баланса до доставки
Торговый термин: EXW, FOB, CIF или DDP
Упаковка: одна часть в один пластиковый пакет, затем в одну коробку

Выставка товаров:

Рисунок продукта:

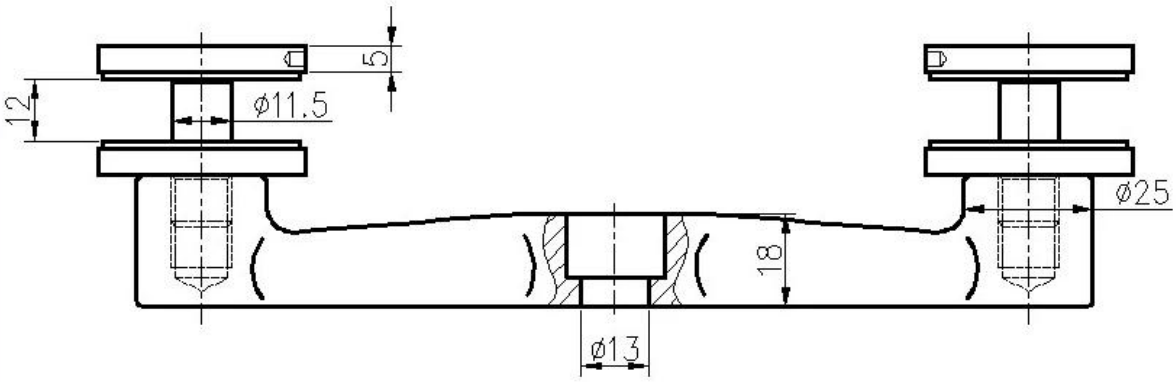
5
12
ø11.5
ø25
18
ø13

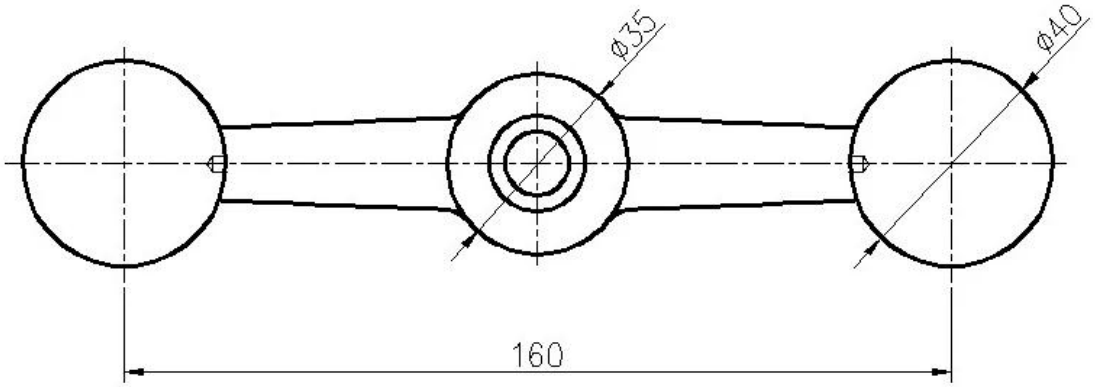
ø35
ø40
160

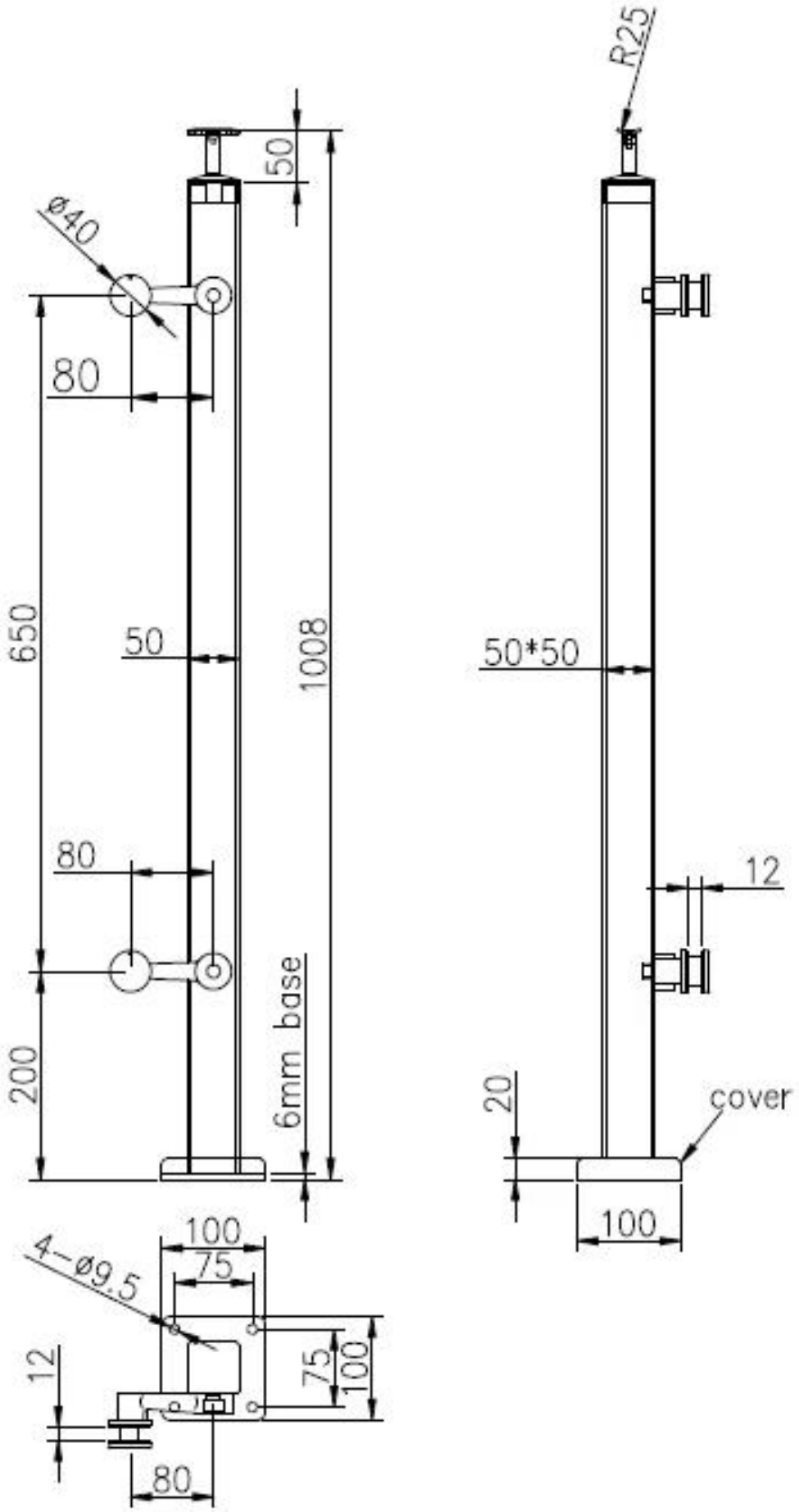

Детали упаковки:

Добро пожаловать, чтобы связаться с нами для получения дополнительной информации:
Электронная почта: sales03@launch-china.cn
Мобильный телефон: +8615907334556

KEBIL科比奥® SHENZHEN LAUNCH CO.LTD
LAUNCH INTERNATIONAL LIMITED

Eve Chow

Sales representative

M : +86 159 0733 4556
T : +86 755 8603 7559
E : sales03@launch-china.cn
A : B5-5003, Yilida Bldg, Nanshan District, Shenzhen