Квадратная 25 * 21 мм верхняя система укупорки для стеклянной балюстрады

Характеристики:

материал	**Нержавеющая сталь 316L**
Обработка поверхности	Матовый, полированный или черный с гальваническим покрытием
измерение	25 * 21 мм, паз 14 * 14 мм
Наименование товара	Тонкий стильный профиль - «Нанорельс» - колпачки толщиной более 12 ммдевушка
Для толщины стекла	10-12mm
Длина за штуку	5,8 метра
Склад	да
Отчет об испытаниях материалов	Имеется в наличии
арматура	Пластиковый канал 180 градусов разъем 90 градусов разъем Столяр на железную дорогу (разные типы) Торцевая крышка Шлицевая заглушка Горизонтальный поворотный столяр Вертикальный поворотный столяр
упаковка	Пузырьковая сумка & 6 шт / бундель или 1 шт / картонная труба
стандарт	Австралия & Новозеландский стандарт безопасности

Товар изображений за Квадратная 25 * 21 мм верхняя система укупорки для стеклянной балюстрады

Квадратная железнодорожная труба 25 * 21 мм будет непрерывно закрываться поверх стеклянной балюстрады;

У нас есть полный ассортимент соединителей avaliabel для стеклянной балюстрады различной формы.

Все трубы и кронштейны изготовлены с использованием Marine Grade 316 S / S.

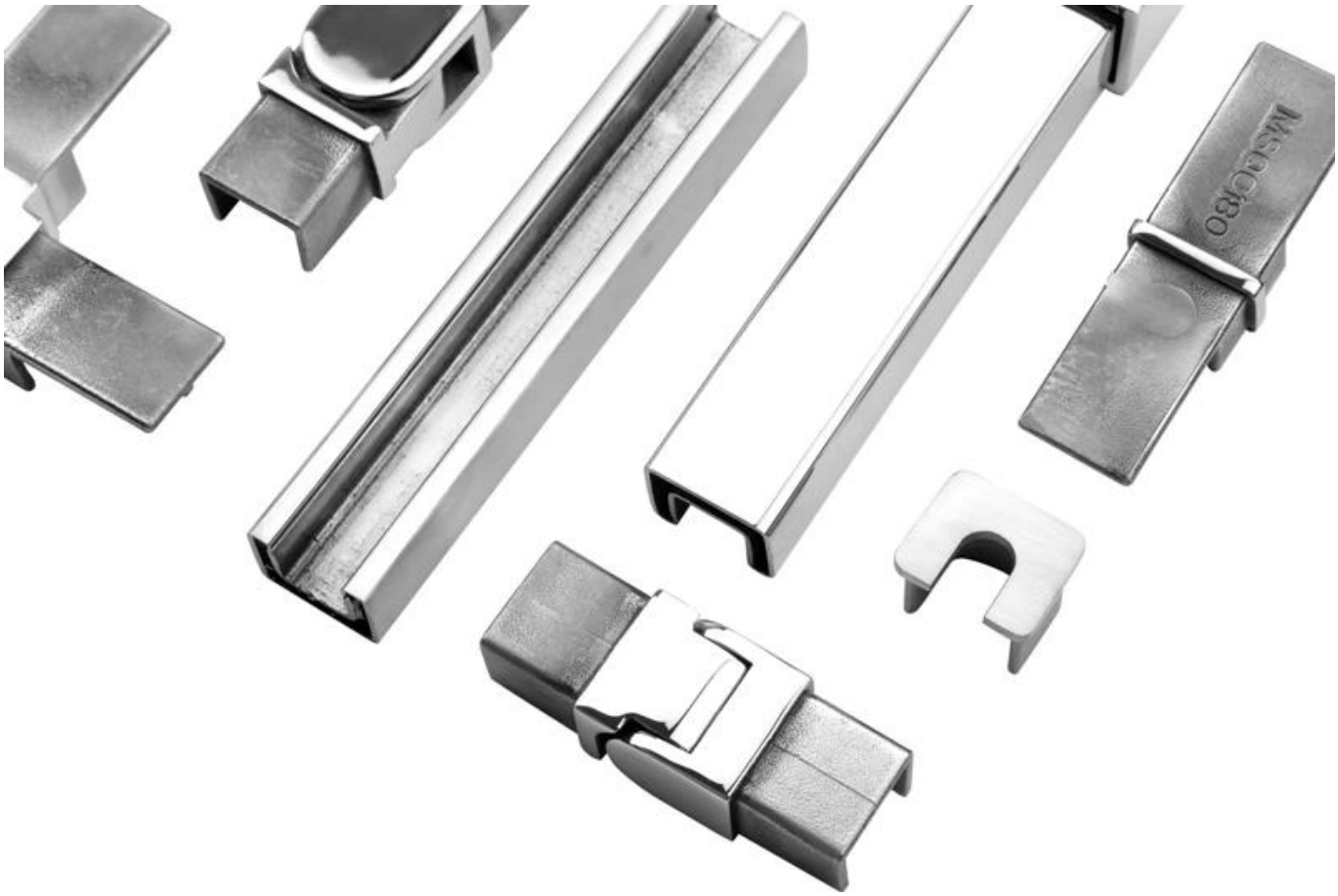
MSLAC80

Гальваническое покрытие в цвете Gold и Black

Квадратная 25 * 21 мм верхняя система укупорки для стеклянной балюстрады

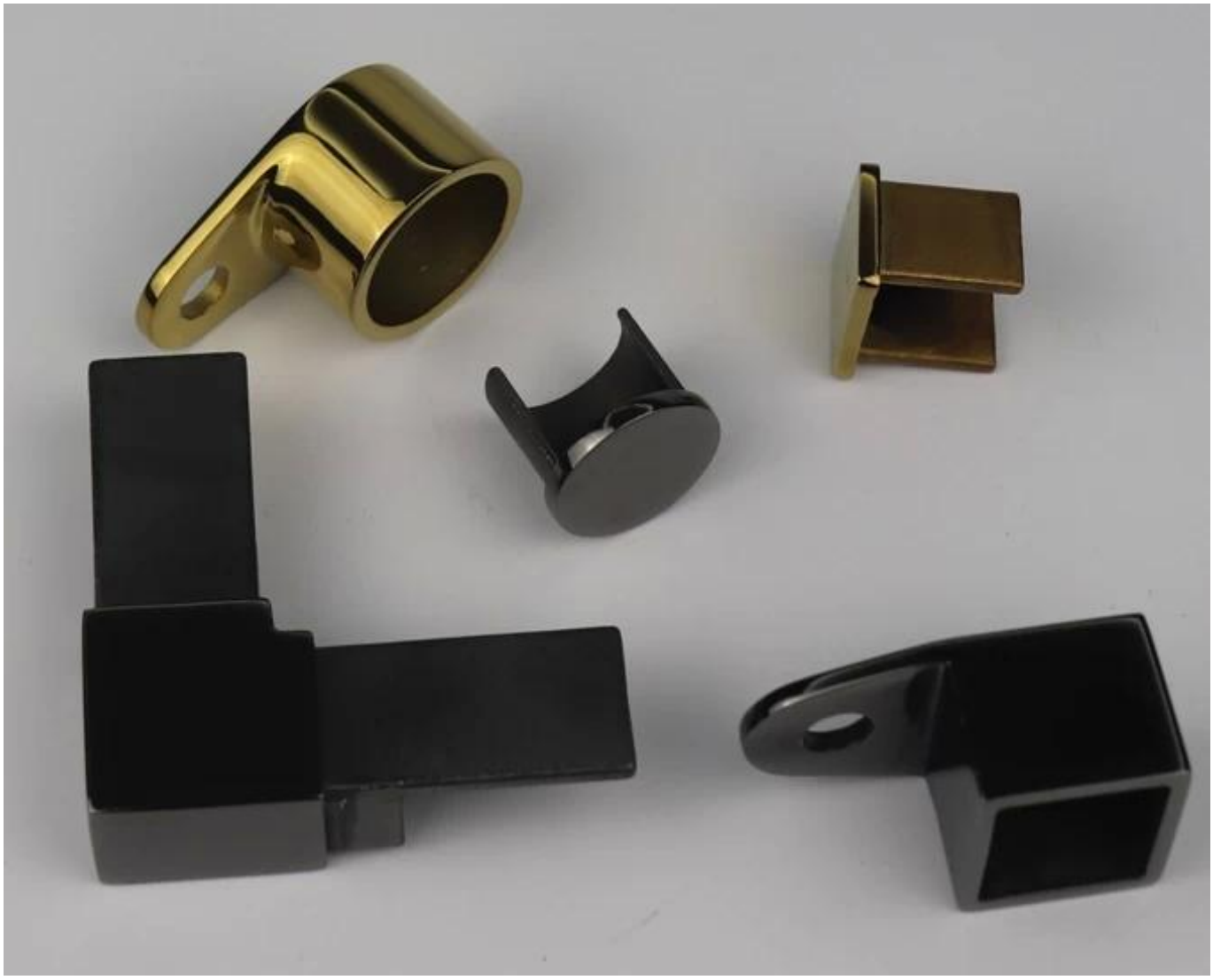

2. Упаковка:

1). Картонная упаковка

Каждый кусочек прорезного поручня накрывают пластиковыми гильзами, затем укладывают в картонную трубочку по 5 штук в пачку.

2). Пузырчатая упаковка

Каждый кусочек прорезного поручня покрыт пластиковыми рукавами, затем 6 штук с тканым мешком, упакованным в пачку, затем пачку собирают с внешним пузырчатым мешком.

3. Фотографии проекта для вашей справки:

Заявка: **перила из нержавеющей стали для лестниц**

перила из нержавеющей стали

перила для бассейна из нержавеющей стали

перила из нержавеющей стали для конструкций перил балкона

Информация о компании:

Shenzhen Launch Co., Ltd was established in 2004, located at Nanshan District, Shenzhen, and one hour by car from Hongkong International Airport. Our main product is high-grade building materials includes stainless steel balustrade post, staircase handrail, balcony guardrail, swimming pool fence and other high-grade building materials. All the products are designed strictly according to the high-end market requirements. We have our own factory in Tangxia Town, Dongguan, has a variety of precision equipment more than 50 sets: CNC lathe, milling machine, punching machine, pipe cutter, argon welder, drilling machine, polisher, etc. which can provide customers with complete product processing services. With the German SPECTRO Spectrometer, we insist on testing every batch of materials to ensure that the material is highly qualified. We also have hardness gauge, secondary element and other test equipment to ensure the products meets customers' requirements.

ABOUT US

OUR ADVANTAGE

Please do not hesitate to contact us if you have any requirement regarding our production lines, you can expect a timely reply with professional solutions!

Own factory, shortest lead time.

Can help customers design product drawings based on customer ideas and design engineering installation drawing according to the customer site sketch.

Sample order, trial order acceptable.

Provide material test report to ensure that the material is qualified.

13 years of industry experience, we can help customers recommend the best solution to help customers save cost.

OUR FACTORY

More than 13 years experience in hardware industry design and processing, we can provide customized services from design to the sample and small batch trial production.

OUR CERTIFICATE

With premium quality, competitive price and superior service, we won a lot of customers' favor.
Our products are popular in North America, European and Australia.

PRODUCTION PROCESS

Casting

CNC lathe

CNC Milling

Stamping

Drilling & Tapping

Polishing

PACKAGING & DELIVERY

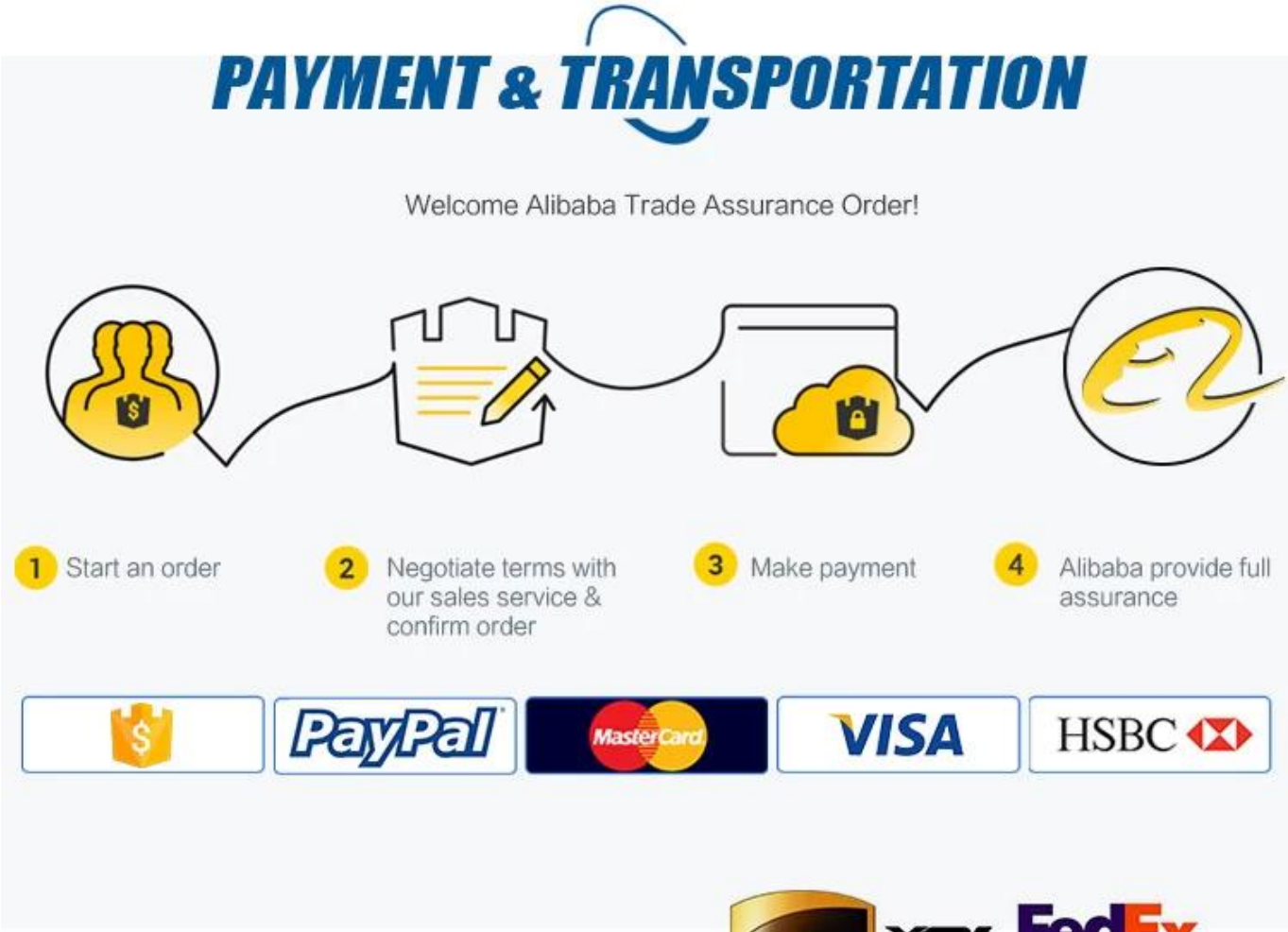

Пожалуйста, свяжитесь с нами для получения дополнительной информации:

Ева Чоу
Электронная почта: sales03@launch-china.cn
WhatsApp / Mobile / WeChat: +8615907334556