Нержавеющая сталь 304 или 316 черный матовый квадрат Balustrade Post Современные стеклянные перила Дизайн

1.	Материал и конец	Нержавеющая сталь 304/316; Атласная или зеркальная отделка или матовый черный
2.	Высота	1000 мм / пользовательский размер
3.	Stanchion Post.	50 * 50 * 1,5 (мм) трубки; 4-х способов регулируемого верхнего железнодорожного кронштейна; Квадратный или круглый стеклянный зажим.
4.	Топ-рельс	50 * 50 * 1,5 (мм) Полые трубки
5.	Ограждение безопасности	8 мм / 10 мм / 12 мм закаленная прозрачная стеклянная панель
6.	Применение & Место расположения	Балясина, балюстрада, перила, забор, перила, перила; Балкон, мост, палуба, сад, патио, бассейн, крыльцо, лестница, терраса

7.	Монтаж	Верхняя / боковая установка
8.	Упаковка	EPE + Внутренняя коробка + коробка
9.	Услуга	1, приведены подходящие аксессуары и фитинги; 2, планирование строительства; 3, профессиональные инженерные советы; 4, руководство по установке; 5, OEM, ODM, дизайн клиента;
10.	Контакт	Электронная почта, Skype, WhatsApp, Wechat и QQ отображаются как водяной знак на картинках ниже

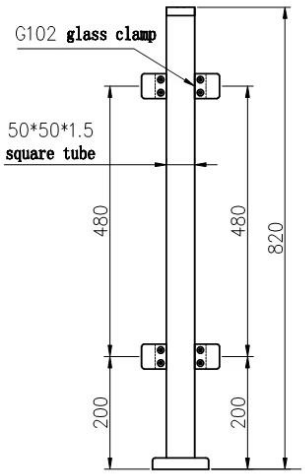
G102 glass clamp
50*50*1.5
square tube
480
480
820
200
200

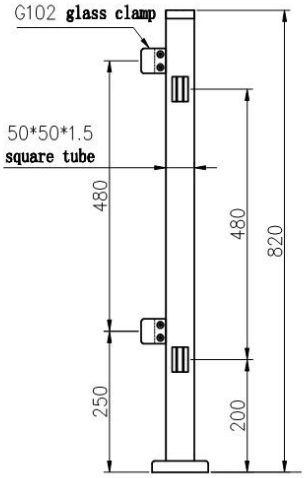
G102 glass clamp
50*50*1.5
square tube
480
480
820
250
200

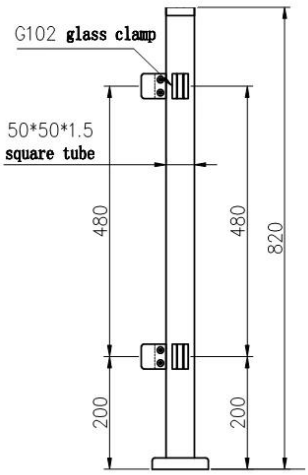
G102 glass clamp
50*50*1.5
square tube
480
480
820
200
200

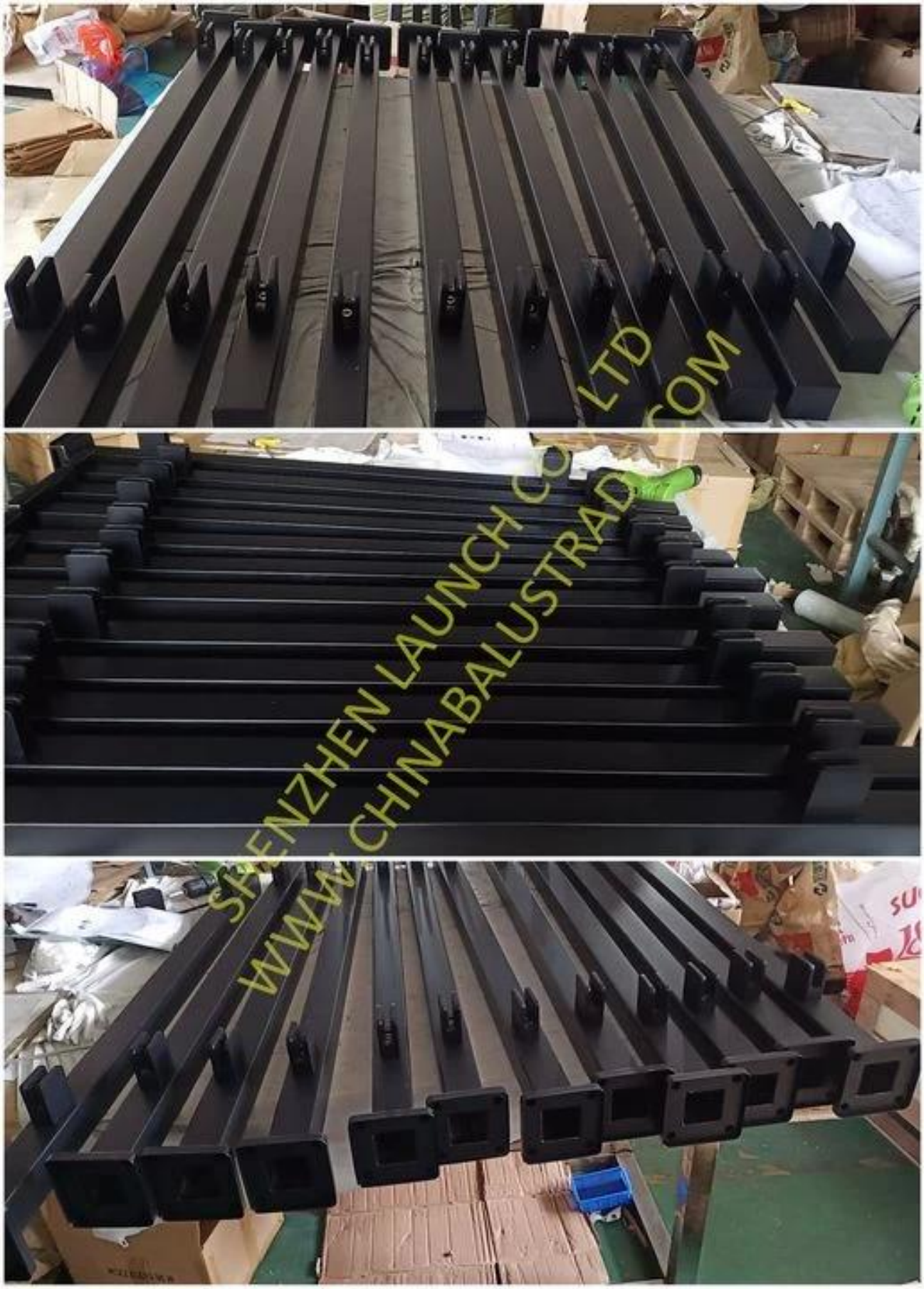

Проектное шоу

KEBIL科比奥

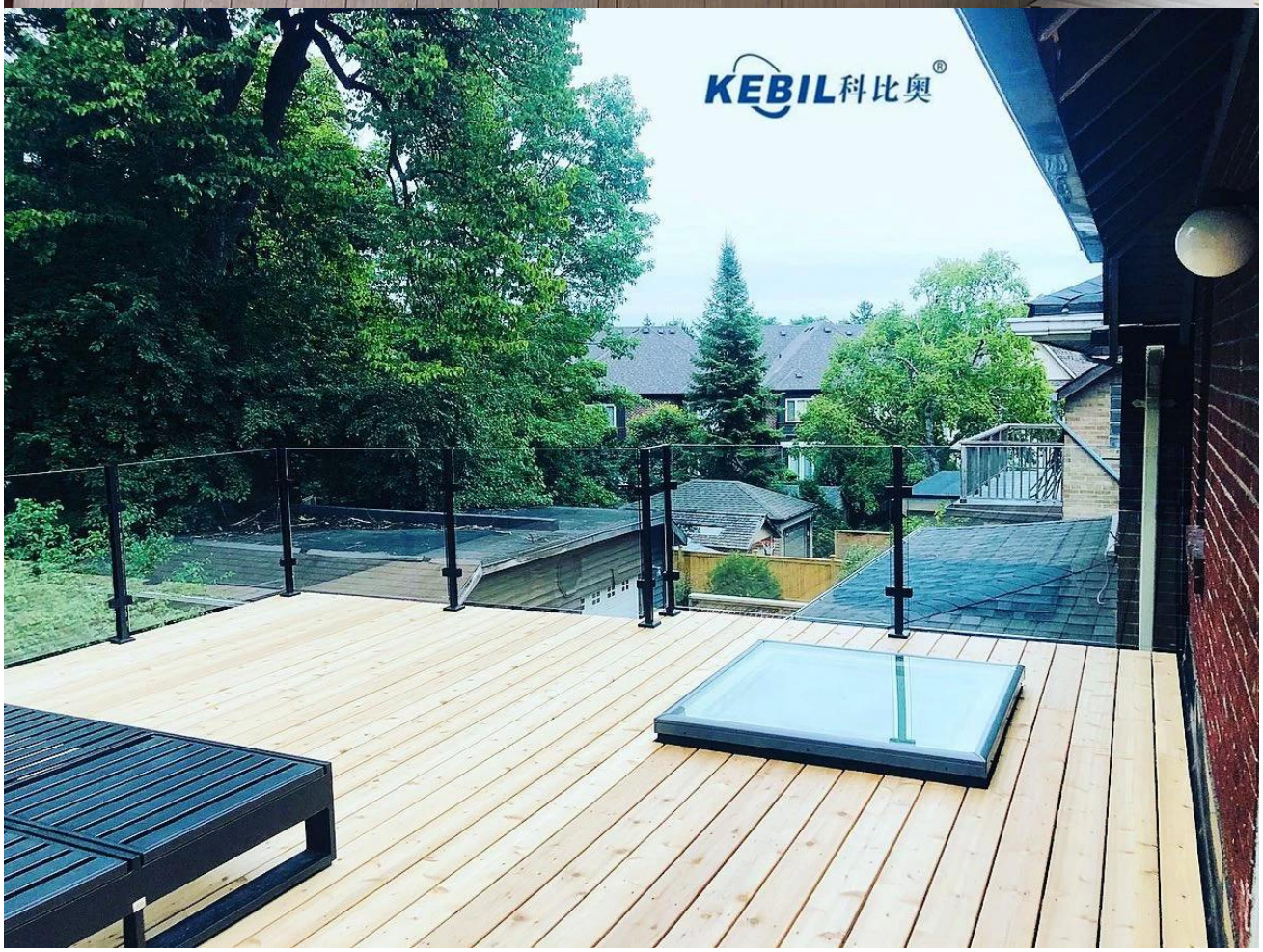
KEBIL科比奥®

Чувствоватьбесплатнокконтактнас:
Вот
sales04@launch-china.cn
WhatsApp / Wechat: +8615989339827