Верхняя крышка канала U из нержавеющей стали 316L для бескаркасныхстеклянные перила,Этоявляетсянетолькодешевонотакжепрочныйа такжелегкокустановить.

Особенности верхней крышки канала U-

Размер	23 * 25 мм,с участием20ммпаз, 1,2 ммтолстый
Длина	как обычно4метрынаПК
Материал	304L/316L
финиш	атлас,зеркало,черный
Стеклотолщина	10-19мм
резинкапрокладка	имеется в наличии

Рисование-

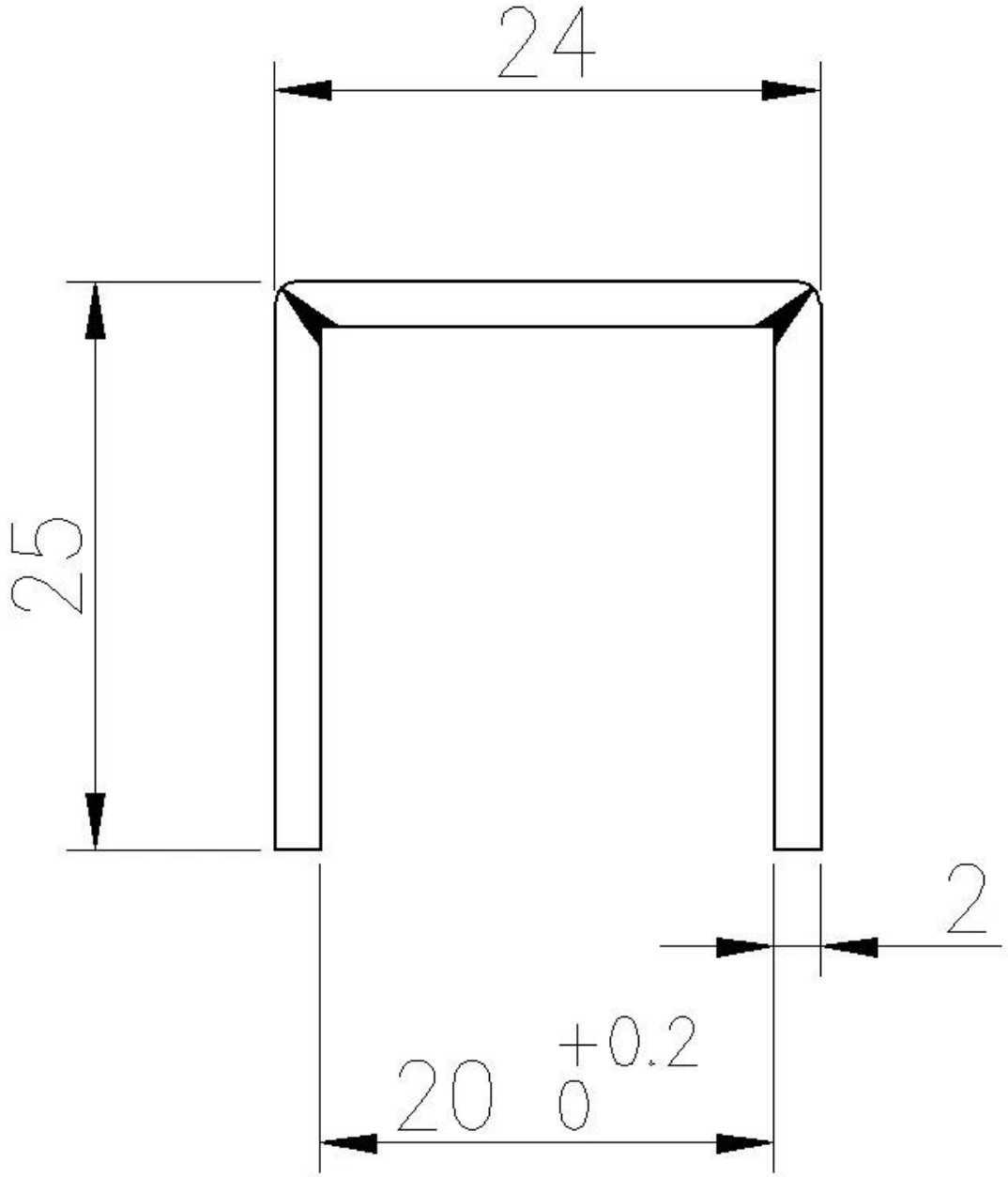

3650mm/pcs

Различные цвета верхней крышки U-канала с помощью вакуумного покрытия