Компания Shenzhen Launch была основана в 2004 году, и вот уже 16 лет мы являемся поставщиком золота SGS. Мы надежный производитель и поставщик.

COMPANY INTRODUCTION

Verification Type: Supplier Assessment Onsite Check

Country / Region: Guangdong, China ✓

Year Established: 2004 ✓

Main Products: CNC Machining Parts,Stamping Pa... ✓

Main Markets: North America, Oceania, Mid East,... ✓

Total Annual Revenue: confidential ✓

Total Employees: 11 - 50 People ✓

Alibaba.com Gold Plus Supplier

Main Product Lines Verification Report

Presented to

Shenzhen Launch Co., Ltd.

深圳市朗驰商贸有限公司

Company Address	B5003, Building 3, Yilida Building, No. 1092 Nanshan Avenue, Dengliang Community, Nanshan Street, Nanshan District, Shenzhen City, Guangdong Province, China
Consigner of Assessment:	Alibaba
Gold Supplier Member ID:	launch168
Gold Supplier Company Name:	Shenzhen Launch Co., Ltd.
Contact Person:	Mr. Binfeng Gao
Phone Number:	0086-13802569770
Fax Number:	0086-755-86372611
Email:	gbf999@china.com
Website Address (URL):	http://launch-china.en.alibaba.com

Service Provided by SGS
Report No.: 19536352_P+T

Alibaba.com Global trade starts here. SGS

Alibaba.com Gold Plus Supplier

Verified

Assessment Report

Presented to

Cooperation Company of Shenzhen Launch Co., Ltd.

深圳市朗驰商贸有限公司合作工厂

Gold Supplier & Assessed Company Relationship:	☐ Self-owned ☐ Wholly Owned ☐ Shareholder/Partner ☐ Kindred between Owners ☒ Cooperation Partner
Company Address	Confidential
City / Country:	Huizhou / China
Consigner of Assessment:	Alibaba & Shenzhen Launch Co., Ltd.
Gold Supplier Member ID:	launch168
Gold Supplier Company Name:	Shenzhen Launch Co., Ltd.
Contact Person:	Confidential
Phone Number:	Confidential
Fax Number:	Confidential
Email:	Confidential
Website Address (URL):	http://launch-china.en.alibaba.com

Service Provided by SGS
Report No.: 19552720_P

Alibaba.com Global trade starts here. SGS

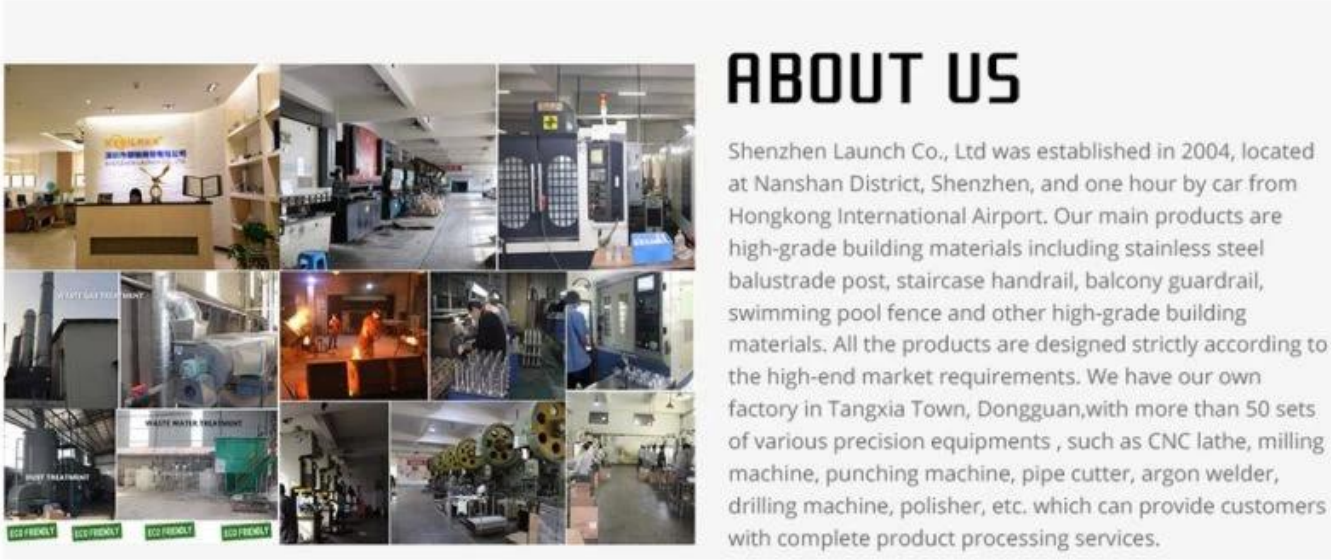

ПродуктПоказать

Наименование товара	Регулируемый натяжитель троса
Модель №.	T803
Материал	SS304 / SS316
Чистота поверхности	Атлас / Зеркало / Другое
Диаметр кабеля	3мм, 4мм, 5мм
заявка	Внутренняя и внешняя система кабельных ограждений

KEBIL科比奥®

Габаритные размеры

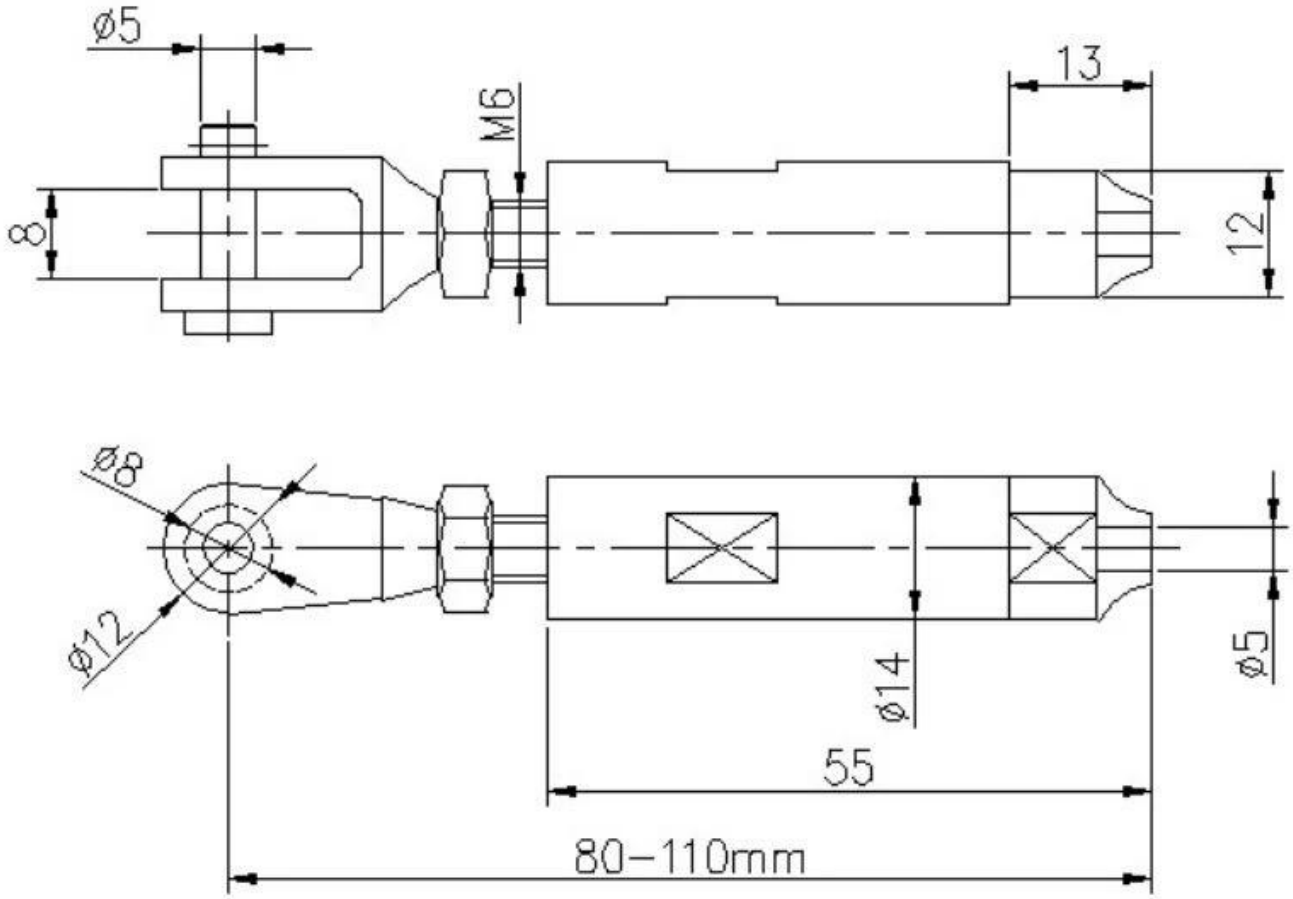

Массапроизводство

Фото упаковки

разноетипыизкабельнатяжителинаходятсяимеется в наличии

Каккустановитьвкабельнатяжитель?

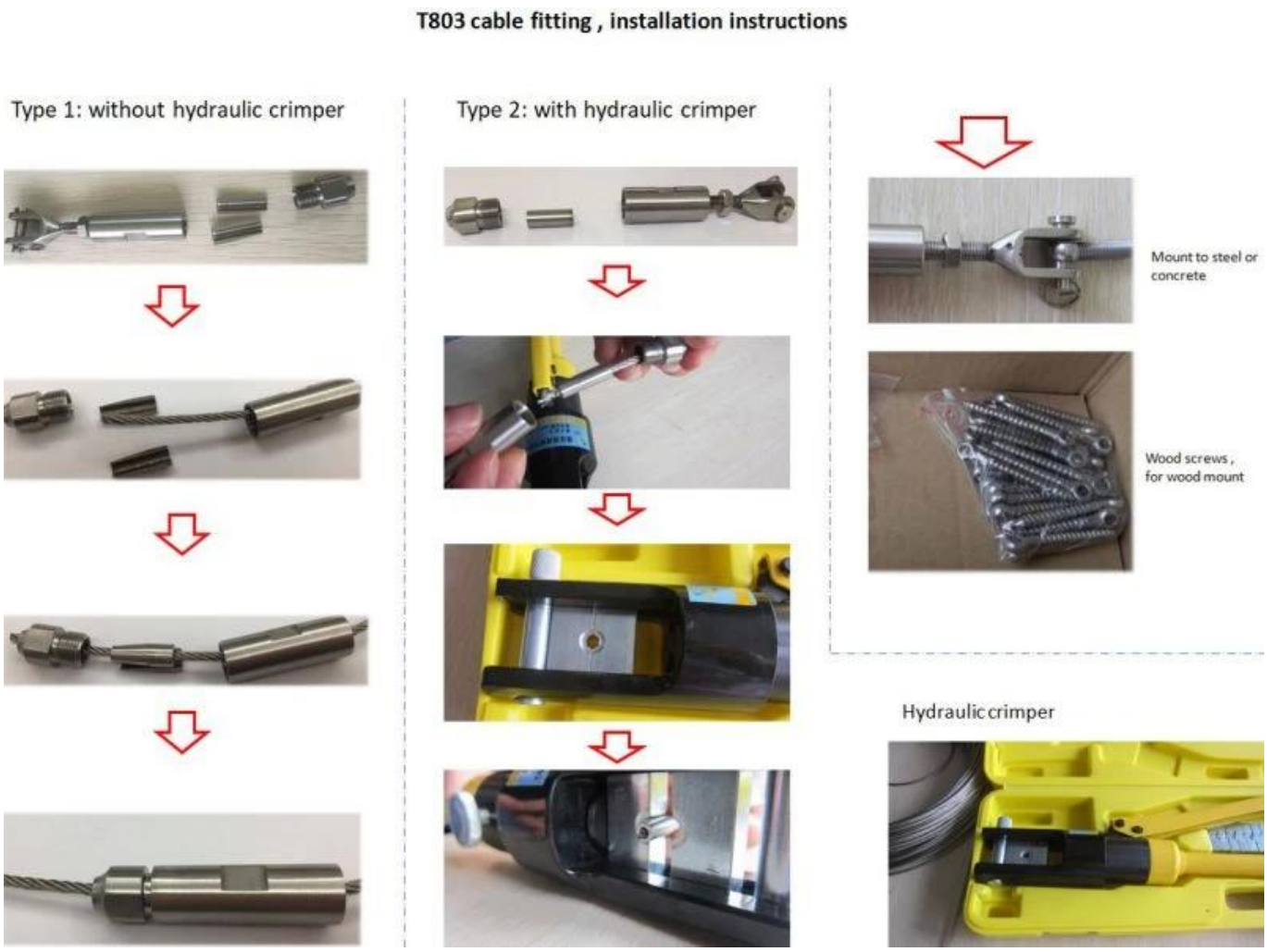

разноечастикстроитьаполныйкабельперила

Кабель:
Доступны 3 мм, 4 мм, 5 мм, 6 мм и другие размеры

Столб для перил кабеля

Square post, vertical mount
40*40mm, 50*50mm recommended

Round post, vertical mount
Dia.: 42.4mm, 50.8mm recommended

Round post, side mount
Dia.: 42.4mm, 50.8mm recommended

ПроектПоказать

KEBIL科比奥®

KEBIL科比奥®

Если у вас есть какие-либо вопросы по ним, пожалуйста, свяжитесь со мной
Фрэнк Фэнг
Электронная почта: sales02@launch-china.cn
Телефон / WhatsApp / Wechat: +8615906261741