Нержавеющая сталь с гальваническим покрытием Укупорочная рейка для стеклянной балюстрады

описание продукта

Продукт Наменя	Нержавеющая сталь, покрытая гальваническим покрытием, черная отделка для стеклянной балюстрады
материал	Нержавеющая сталь 316L
Конец	Зеркальное полированное или матовое покрытие
цвет	Черный, золотой или цвет клиентов
Стандартная длина	5.8 м на длину или длину клиента
Типы укупорки рельсов	1) Квадратная 21 * 25 мм накидная рейка, толщина стенки 1,2 мм 2) Круглый диаметр 25,4 мм укупорочный рельс, толщина стенки 1,2 мм
заявка	Труба перила балюстрады, перила из нержавеющей стали, стойка из нержавеющей стали, поручни из стекла
Обработка поверхности	Гальваническая черная отделка
Для толщины стекла	12мм
Образец	Доступно для проверки качество перед заказом
Заводская инспекция	Доступный
упаковка	Мешок пузыря - картонная втулка - металлическая рама
Проверенный	да
OME & Служба ODM	модели шириной

Детали из нержавеющей стали

Гайка и фитинги с гальваническим покрытием из черных и золотых покрытий

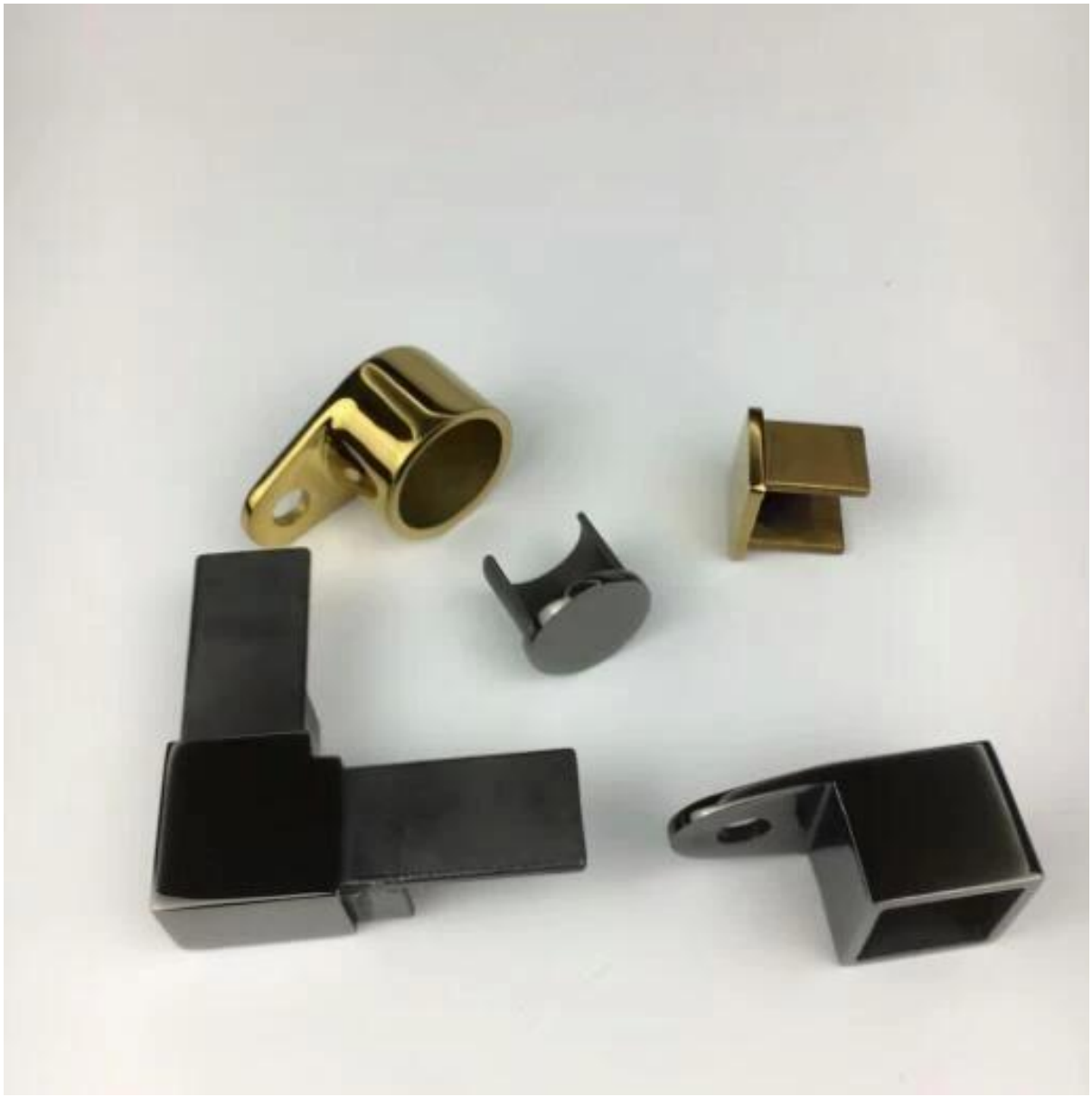

Набор 21 * 25-мм укупорочного рельса в том числе:

-проходной канал 2.9 м на длину
Разъем на 180 градусов
-90-градусный разъем
-Вертикальный регулируемый разъем
-Горизонтальный регулируемый разъем
-Переход к рельсовому разъему
-Торцевая крышка

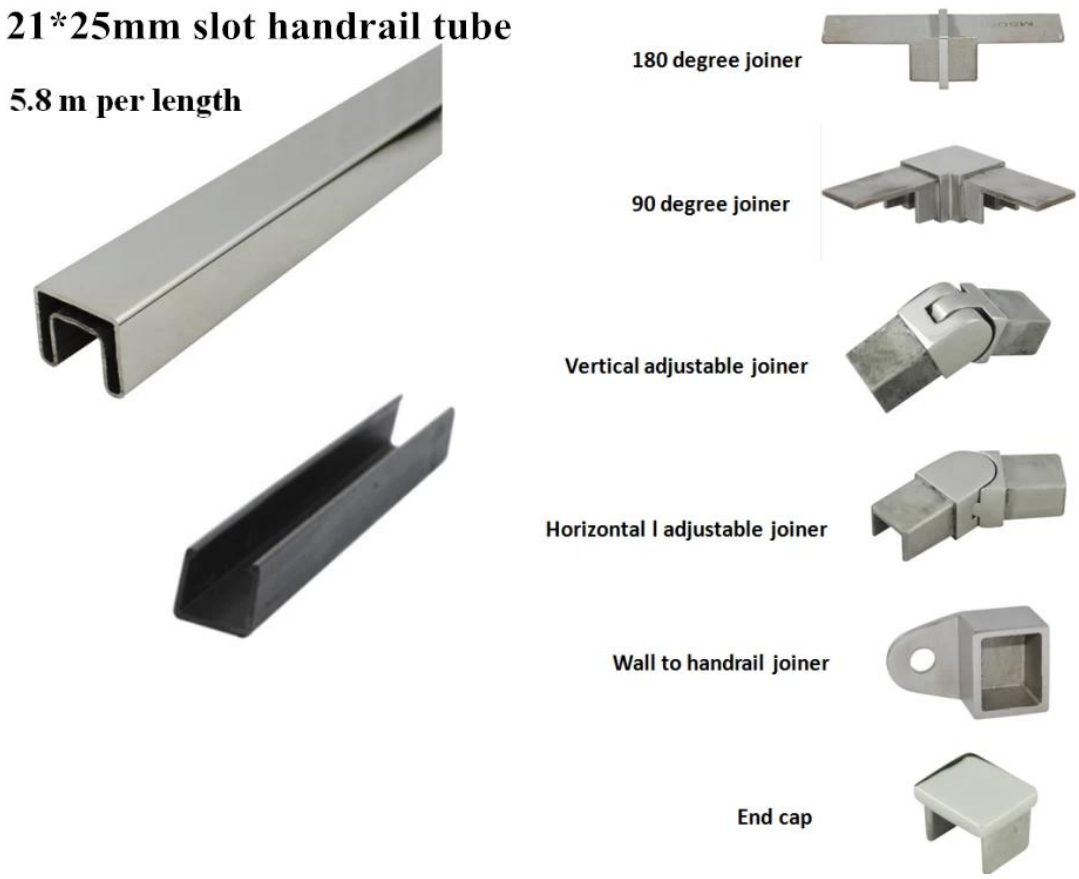

Набор диаметр 50,8 мм шина, включая:

-проходной канал 2.9 м на длину
Разъем на 180 градусов
-90-градусный разъем
-Переход к рельсовому разъему
-Торцевая крышка

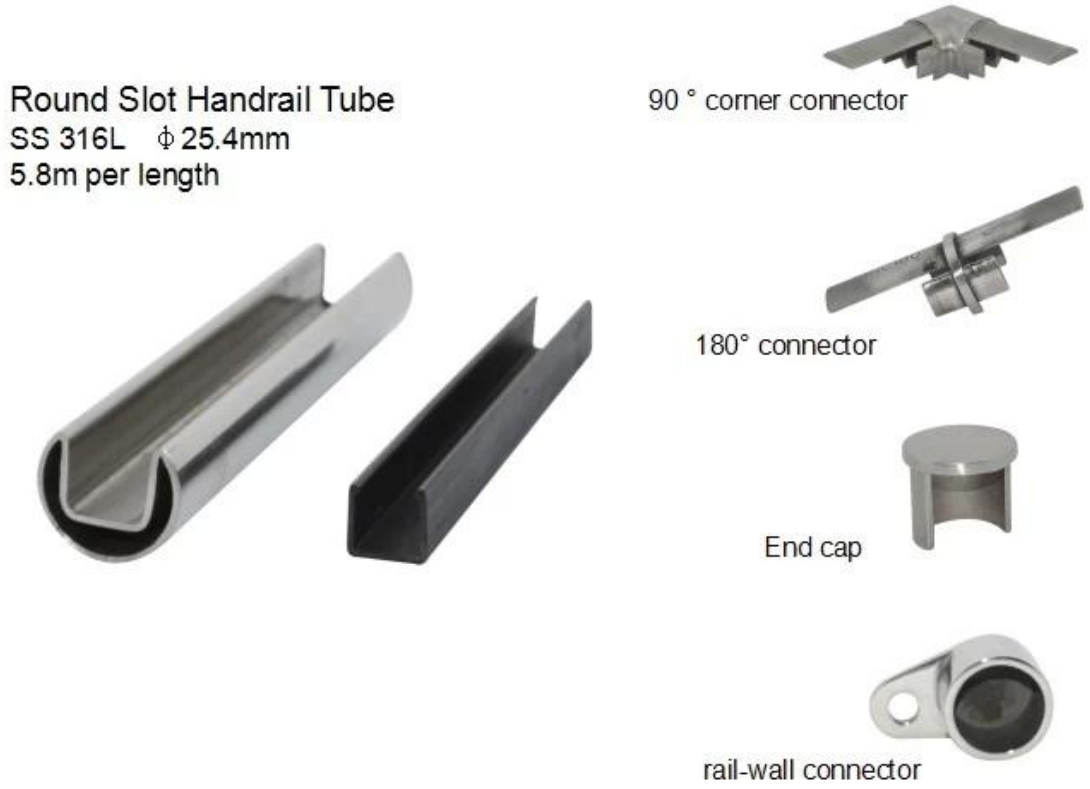

Проект стеклянной балюстрады Capping Rail

Для бескаркасного балюстрадного стеклянного патрубка ВОТ

Стеклянная балюстрадная штукатурка

1. Мешок пузыря - картонная гильза - металлическая рама
2. Или упаковывать как реквизиты клиентов.

Вопросы-Ответы

1.Вы заводе?

Да, мы фабрика.

2. Вы предлагаете бесплатные образцы?

Да, мы предлагаем бесплатные образцы, но клиенты должны платить экспресс-

платежи.

3. Какие материалы у вас есть?

У нас есть материал из нержавеющей стали 304, 316, 316L и дуплекс 2205.

4.Каково ваше MOQ?

Требуется MOQ порядка 1 шт.

5. Какой вид оплаты вы принимаете?

Мы принимаем оплату T / T, LC, PayPal, West Union и т. Д.

6.Какой срок оплаты?

Наш срок оплаты - T / T (100% или 30/70) или L / C в поле зрения.

7.Каково ваше время доставки?

Наш срок доставки от 5 дней до 30 дней зависит от вашего количества.

8.Do вы предлагаете OEM & ODM-сервис?

Да, мы предлагаем услуги OEM и ODM.

9. Вы предлагаете послепродажное обслуживание?

Да, мы предлагаем послепродажное обслуживание. Любая жалоба на заказы будет рассмотрена в течение 12 часов.

контакт

Любые вопросы или вопросы, пожалуйста, оставьте сообщение. Вернемся к вам как можно скорее! Для любого срочного запроса, пожалуйста, свяжитесь с нами:

-Email: sales04@launch-china.cn
-Tel: (86-755) 8603 7559
-Skype: launch_04
-Mob / whats APP: + 86-13530506265

KEBIL科比奥®

深圳市朗驰商贸有限公司
SHENZHEN LAUNCH CO., LTD.
朗驰国际有限公司
LAUNCH INTERNATIONAL LIMITED.

董 萍 Doris Dong

Senior Sales Representative

(86) 135 3050 6265

深圳市南山区南山大道1092号亿利达大厦B区3栋5003

Room 5003, Building 3, Yilida Building, No.1092 Nanshan Road, Nanshan District, Shenzhen, China postal code 518054

(86-755) 8603 7559

(86-755) 8637 2611

sales04@launch-china.cn

www.launch-china.com

www.chinabalustrade.com