Замок пола обычно используется для крепко фиксации стеклянной двери до пола, когда наступает сильный ветер, так что дверь часто не зависает и имеет длительный срок службы.Этот продукт добавит дополнительную стоимость для всей вашей системы перил и сделать его безопасным, поэтому не стесняйтесь, давайте попробуем это.

Шоу продукта

Технический чертеж

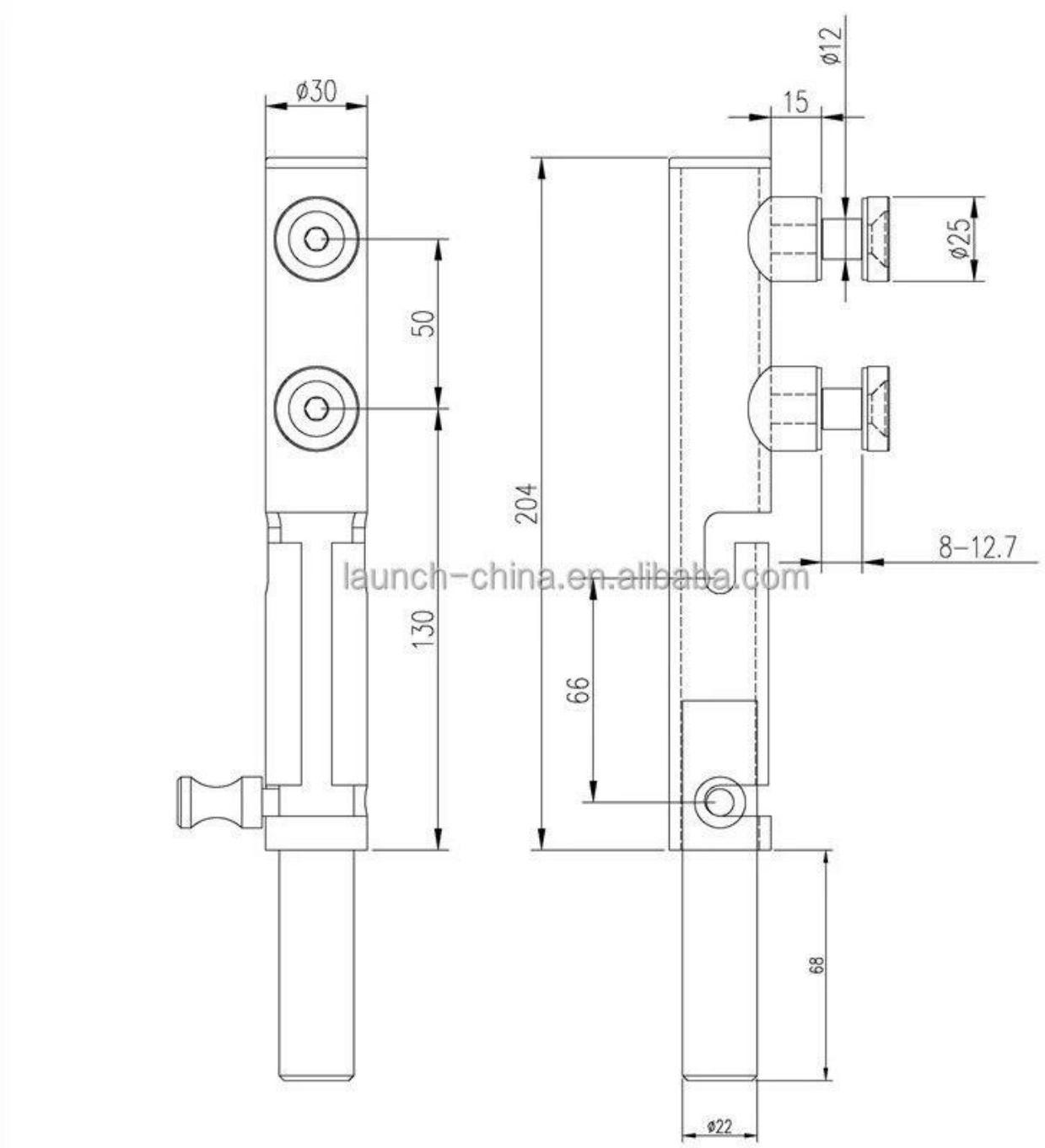

Массовое производство

Фотографии приложения

Пожалуйста, не стесняйтесь обращаться ко мне, если вы заинтересованы в них.

Frank Fang Email: sales02@launch-china.cn

WhatsApp / Телефон: +8615906261741