Модель SBM с квадратным патрубком очень популярна в Австралии, Новой Зеландии, Норвегии, Канаде. Это наш самый продаваемый тип. Он широко используется в качестве опорных кронштейнов для крепления панелей из закаленного стекла толщиной 10-13,52 мм для ограждений бассейнов или балконов. Его можно использовать как на улице, так и в помещении.

Характеристики :

-нержавеющая сталь 316,316L, дуплекс 2205
-атиновая или зеркальная полировка или порошковое покрытие
-для закаленного стекла толщиной 10-13,52 мм
- квадратная плита основания цапфы
-AS / NZS стандарт
-168 мм высота + 100 * 100 мм крышка кольца платья
-Вес: 1,5 кг
-Установка в комплекте: крышка, винты, резиновые прокладки
-Применение: 2 патрубка поддерживают 1 стеклянную панель

Доступны различные модели патрубков:

- площадь опорной пластины цапфы SBM

-Круглая опорная плита втулка RBM

-Втулка корончатого сверла квадратная SCM

-Втулка для круглого сверла RCM

-Втулка корончатого сверла квадратная с увеличенной длиной CKM-1

-Цапфа для круглого сверла с дополнительной длиной RCM -1

Детали упаковки:

пластиковый пакет + небольшая белая коробка + картонная коробка

1 кран в полиэтиленовый пакет, затем в белую коробку;

10 или 12 патрубков в картонной коробке

Фотографии крана FYI:

SBM

KEBIL

www.launch-china.com

RBM

KEBIL

www.launch-china.com

SCM

KEBIL

www.launch-china.com

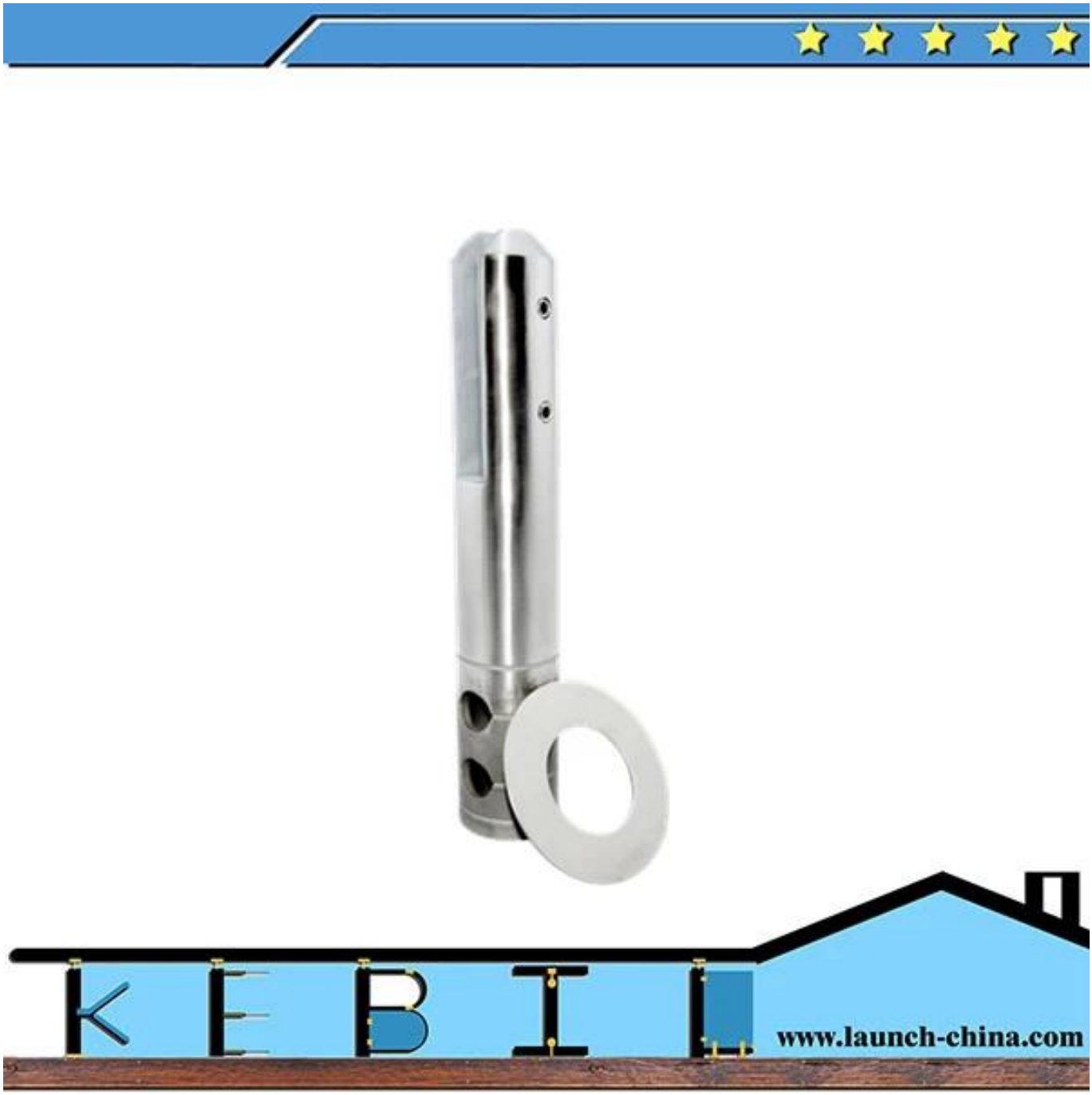

Технический чертеж: -

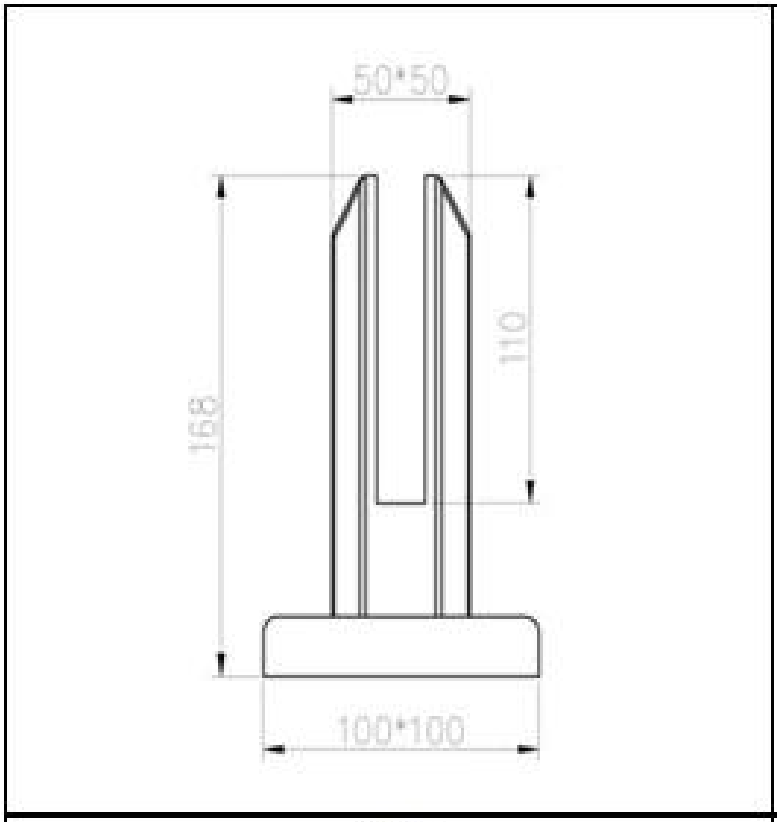

SBM

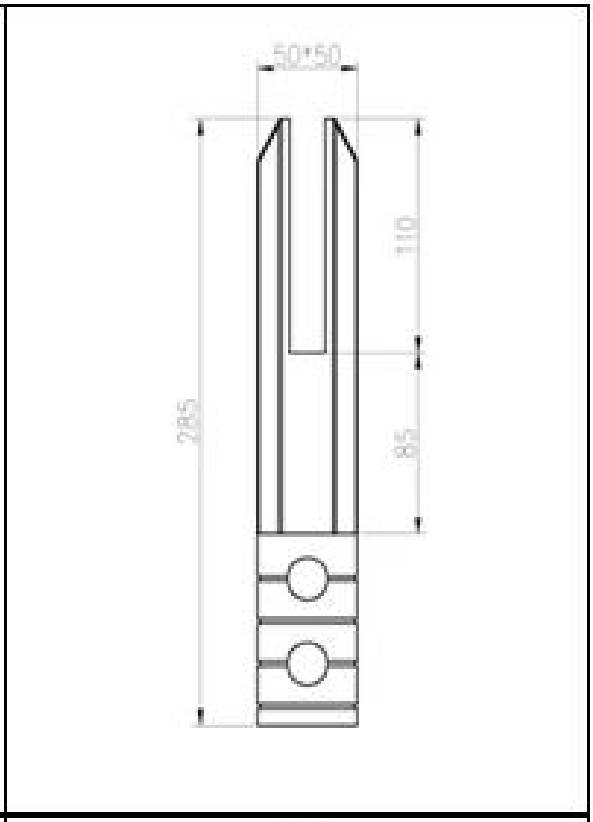

SCM

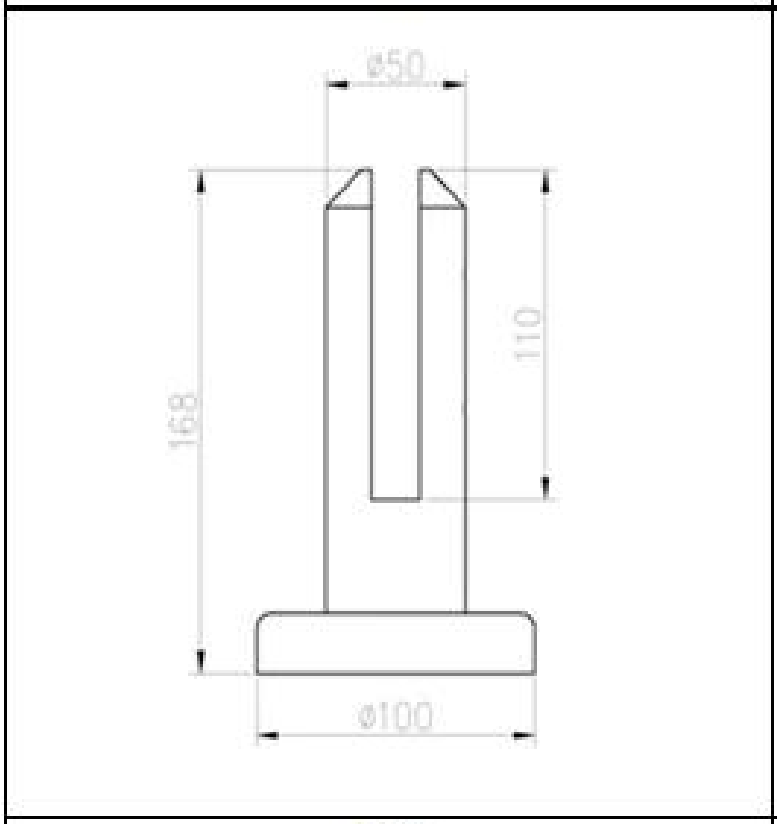

RBM

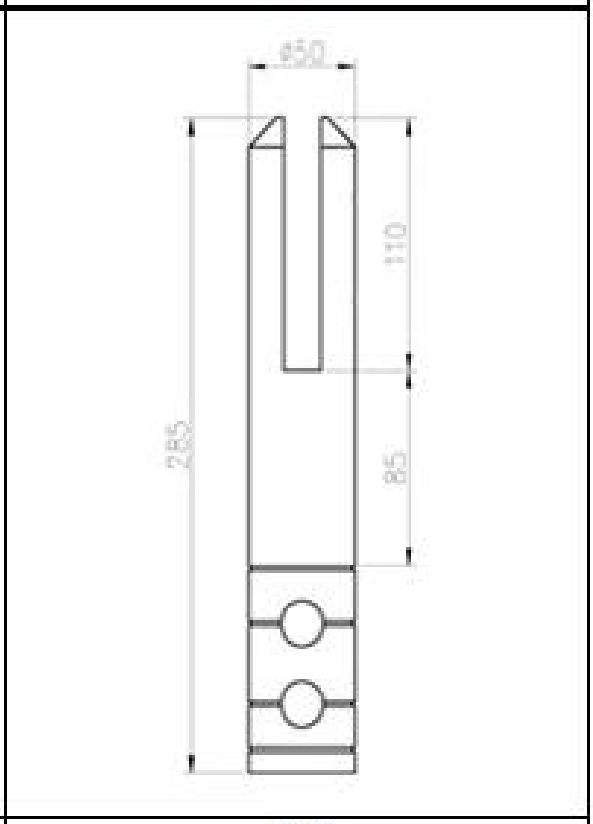

RCM

Фотографии проекта: -

Контактная информация: -

Добро пожаловать в контакт с Венди (sales04@launch-china.cn) для получения более подробной информации.