Нержавеющая сталь короткая балюстрадная почта для Framless Стеклянные перила

Описание

- Материал: Нержавеющая сталь 316.
--Заканчивать: Матовый и полированный
--Размер: 50x50x1,5 мм квадратная трубка, 50x5 мм пластина, 400 мм высоты
- для 8-12 мм стекла (нужно сверлить отверстия на стекле)
- для домашнего дизайна как коммерческого, так и современного дома
- для оптовых, так и в розницу (мы фабрика)
- Наплем всегда доступен
--Aplication: балкон, палуба. Лестница стеклянные перила, бассейн

Нержавеющая сталь Baustrade Mini Post Рисование

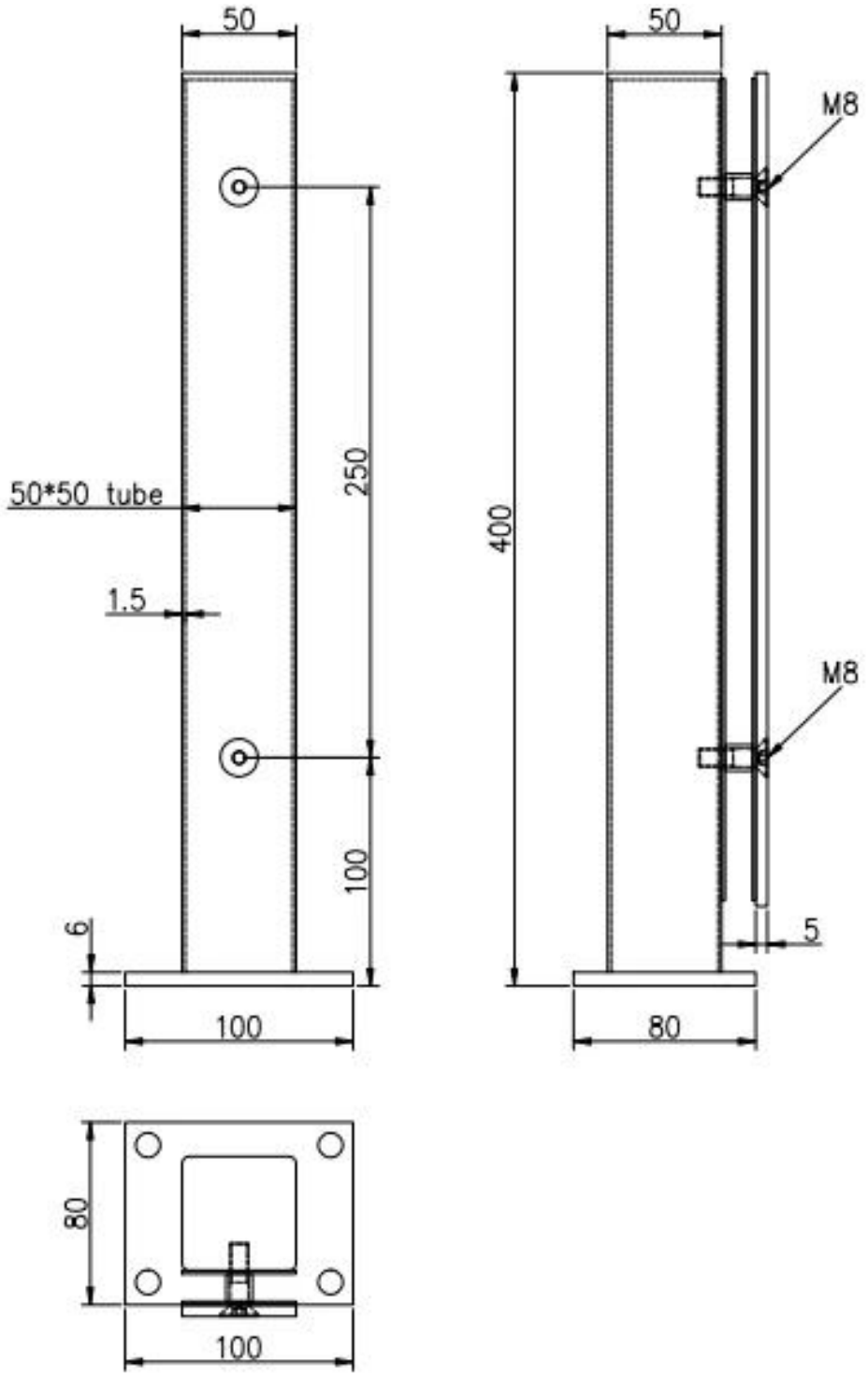

Подробности

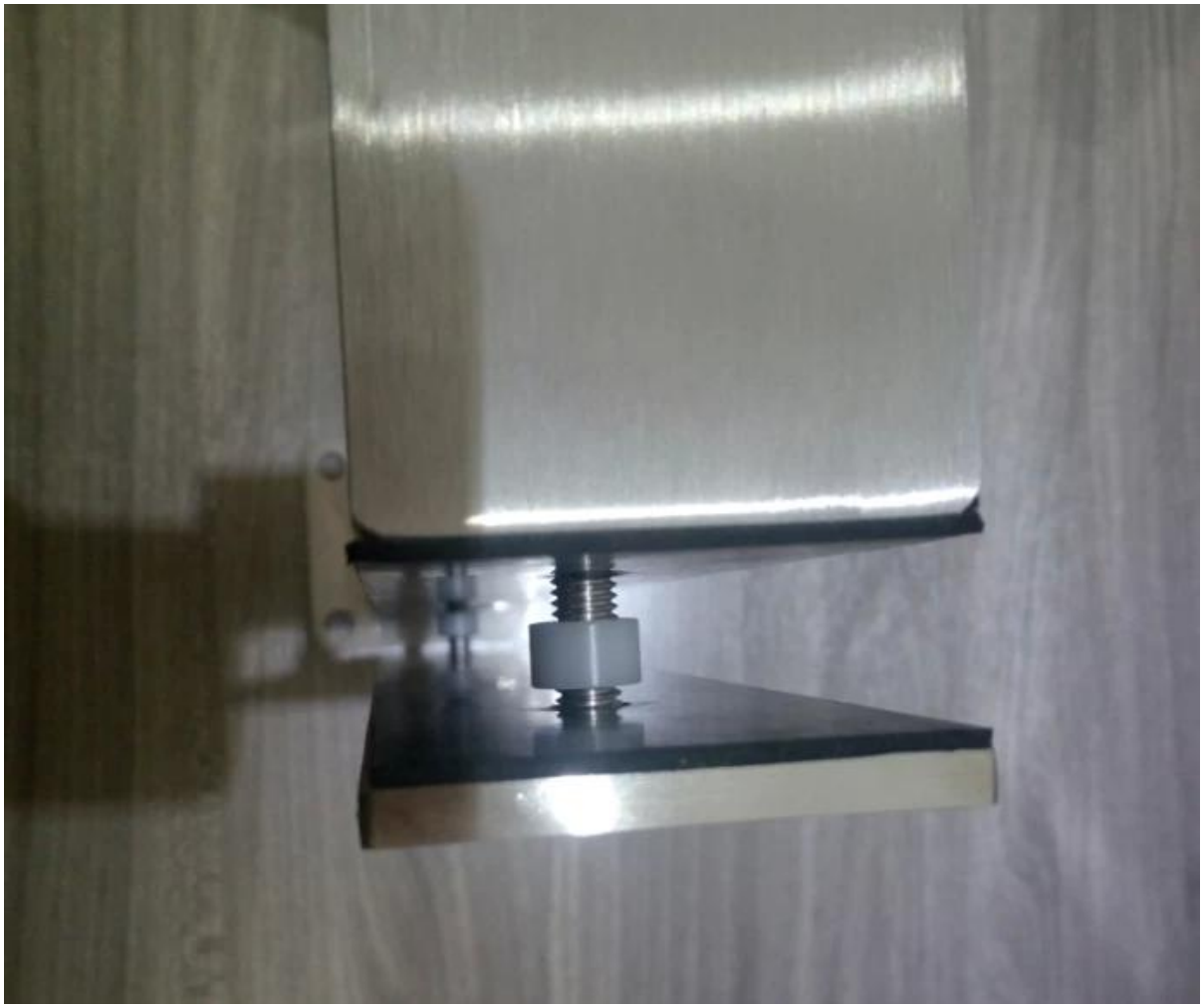

Алюминиевая мини перила поручни доступно

Проекты в Канаде

Доставка и упаковка

- Обеспечение: 3-5 дней с экспресс. 10-15 дней путем доставки
- Удар: один компьютер в один пластиковый пакет, затем в одну коробку, 6 штук в одну коробку.
- Значение времени заказа: около 20 дней после оплаты. (Это дефекты по количеству)

MEAS:47X28.5X15.5CM
MEAS:47X28.5X15.5CM

Нужна цитата или какие-либо вопросы, пожалуйста, оставьте сообщение.
Или свяжитесь со мной как ниже. вернусь к вам как можно скорее!
Для любого срочного запроса, пожалуйста, свяжитесь со мной на WECTHAT или что случилось: +86-15989339827.