Ориентинги лестницы из нержавеющей стали Регулируемые перила опорные стеклянные кронштейн настенные круглые круглые перила

Круглый кронштейн для поручни из нержавеющей стали для круглой нижней трубки - гладкий в дизайне, прост в установке и безопасно и крепко по завершению. Он извлекает выгоду из нашего нового взаимозаменяемого механизма монтажа, который позволяет легко монтировать на различные поверхности, такие как древесина / листовая камень, сталь или стекло.

Основные характеристики:
Нержавеющая сталь AISI 316, атласная / матовая отделка
Сделано для плоского или круглого верхнего рельса
Круглый седло подходит для круглых перил 1 1/2 "до 2" диаметра
Закрепится до верхней направляющей древесины или стали
Будет монтировать в лес, сталь или бетон

Заявление:

Технический рисунок:

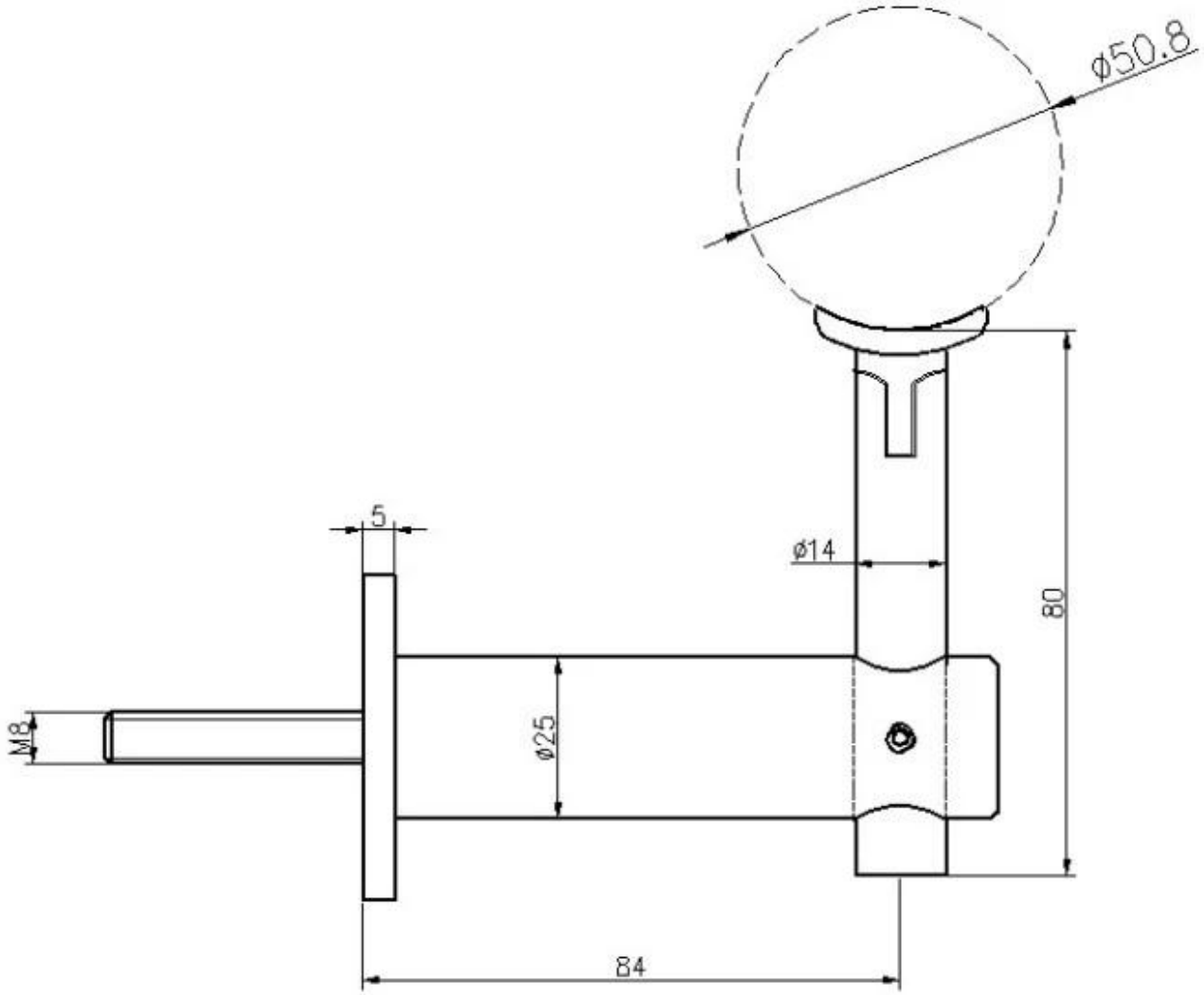
ø50.8
5
ø14
80
M8
ø25
84

БолееДизайнизПорученьКронштейныИмеется в наличии:

Не стесняйтесь связаться с нами для получения дополнительной информации: канун
Электронная почта: sales03@launch-china.cn
HP / WhatsApp:+8613686807796.