Нержавеющая сталь U Shape Black Щелевые поручни для 12мм стекла

Описание товара

Щелевые поручни Типы

Продукт Намне	Нержавеющая сталь U-образная черная прорезная укупорка для 12мм стекла
материал	Нержавеющая сталь 316L
Конец	Зеркало / морилка / черный / золотой или цвет клиента
Стандартная длина	5,8 м на длину, или длина клиентов
2 типы прорезанный рука рельс	1) Квадратный 20 * 25 мм прорезной поручень, толщина стенки 1,2 мм 2) Круглый диаметр 25,4 мм прорезной поручень, толщина стенки 1,2 мм
заявка	Балкон, ограждение бассейна, лестница, терраса, перила, стеклянные перила, перила
Для толщины стекла	12мм
Образец	Доступно для проверки качество перед заказом
Фабричный осмотр	Имеется в наличии
упаковка	Пузырьковая сумка - картонная гильза - металлическая рама
Проверенный	да
OME & ODM Сервис	модели шириной

Детали поручня из нержавеющей стали

Черная отделка

Это новая революционная гальваническая матовая черная отделка, разработанная с использованием передовых технологий, которая обеспечивает высокое качество и долговечность.

Гальваническая обработка включает в себя процессы электрического тока для формирования когерентного металлического покрытия, где гальваническое покрытие существенно изменяет существующие поверхностные свойства объекта, к которому добавляются слои, чтобы повысить износостойкость и износостойкость.

Мы можем также чернить другие продукты из нержавеющей стали. Мы фабрика.

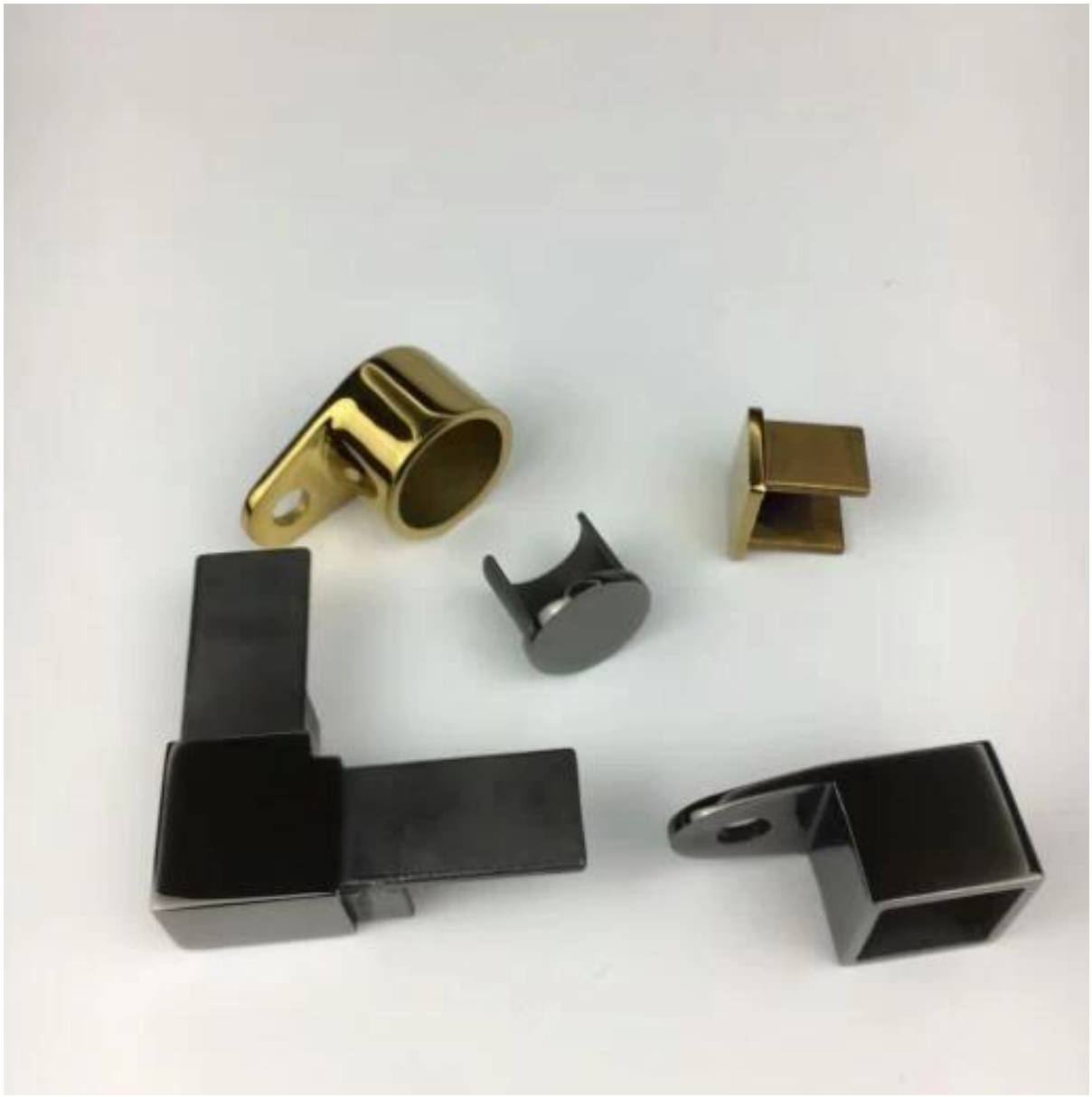

Набор из 20 * 25 мм укупорочного рельса в том числе:

-Резиновый канал 2,9 м на длину

Разъем -180 градусов

Разъем -90 градусов

-Вертикальный регулируемый разъем

-Горизонтальный регулируемый разъем

-Стенная связь

-Торцевая крышка

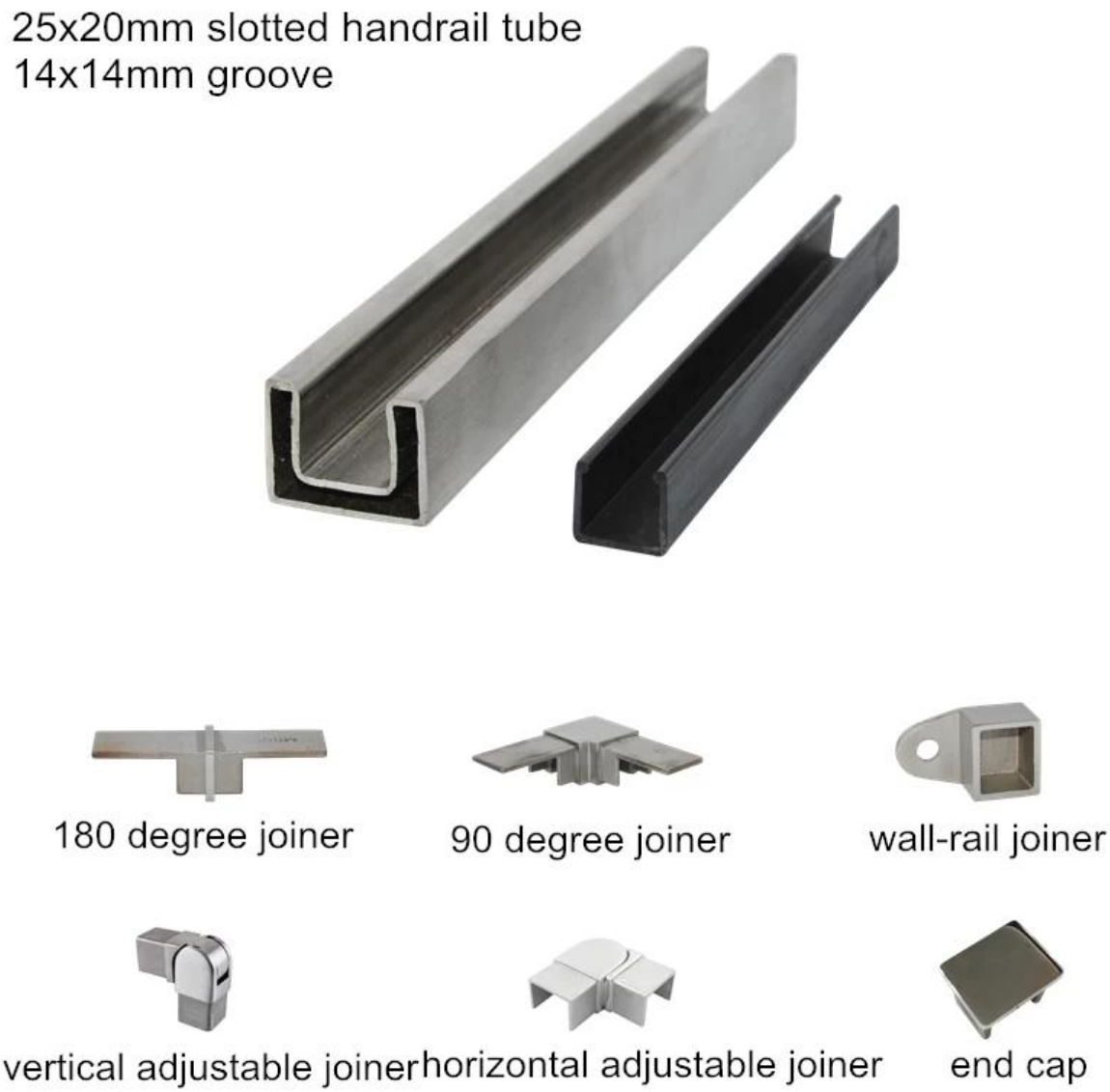

<u>Набор из диаметр 25,4 мм рельс укупорки, включая:</u>

-Резиновый канал 2,9 м на длину
Разъем -180 градусов
Разъем -90 градусов
-Стенная связь
-Торцевая крышка

Dia25.4mm slotted handrail tube
14x14mm groove

180 degree joiner

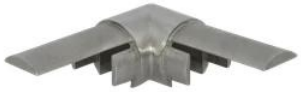

90 degree joiner

wall-rail joiner

end cap

Стеклянные перила со шлицевыми перилами

KEBIL科比奥®

Щель с направляющими

1. Пузырьковая сумка - картонная гильза - металлическая рама
2. Или упаковка как требования клиентов.

Часто задаваемые вопросы

1. вы фабрика?

Да, мы фабрика

2. вы предлагаете бесплатные образцы?

Да, мы предлагаем бесплатные образцы, но клиенты должны оплатить экспресс-оплаты.

3. Какие материалы у вас есть?

У нас есть материал из нержавеющей стали 304, 316, 316L и Duplex 2205.

4. каково ваше MOQ?

Минимальный заказ заказа составляет 1 шт.

5. Какой вид оплаты вы принимаете?

Мы принимаем оплату T / T, LC, PayPal, West Union и др.

6. каков ваш срок оплаты?

Наш срок оплаты T / T (100% или 30/70) или L / C в виде.

7. каково ваше время доставки?

Наш срок доставки от 5 дней до 30 дней в зависимости от вашего количества.

8. вы предлагаете OEM & ODM сервис?

Да, мы предлагаем услуги OEM и ODM.

9. Предлагаете ли вы послепродажное обслуживание?

Да, мы предлагаем послепродажное обслуживание. Любая жалоба на заказы будут рассмотрены в срок до 12 часов.

контакт

Любые вопросы или вопросы, пожалуйста, оставьте сообщение. Мы свяжемся с вами в течение 24 часов!
Для любого срочного запроса, пожалуйста, свяжитесь, как показано ниже:

-Почта: sales04@launch-china.cn
-Тел .: (86-755) 8603 7559
-Skype: launch_04
-Mob / Whats APP: + 86-13530506265

KEBIL科比奥®

深圳市朗驰商贸有限公司
SHENZHEN LAUNCH CO., LTD.
朗驰国际有限公司
LAUNCH INTERNATIONAL LIMITED.

董 萍 Doris Dong

Senior Sales Representative

(86) 135 3050 6265

深圳市南山区南山大道1092号亿利达大厦B区3栋5003

Room 5003, Building 3, Yilida Building, No.1092 Nanshan Road, Nanshan District, Shenzhen, China postal code 518054

(86-755) 8603 7559

(86-755) 8637 2611

sales04@launch-china.cn

www.launch-china.com

www.chinabalustrade.com