Описание

--Из нержавеющей стали стекла двери hinger G-W1 для стекла квадратный столб или стене
--Модель No.:G-w1
--Для стекла до площади пост/стены
--Производство метод: тиснение
--Может вместить ≤ 20 кг стекло (1000x1000x8mm)
--Листового металла толщина: 2,5 мм
--Упаковка: один компьютер в один полиэтиленовый пакет, а затем в одну коробку. 12 штук в одной упаковке.
--MOQ: один pc
--Доставка: по воздуху/морской
--Приложения: Сейф бассейн Ограждения стеклянные двери, стеклянные перила, baclony дизайн, перила, стекло из нержавеющей стали квадратный столб, стекла алюминиевые квадратный столб, стеклянные стены петли
--Для как коммерческие, так и современный дом дома дизайн
--Для оптовой и розничной торговли (мы являемся фабрика)
--Пример всегда доступен

Сведения о продукте

Зеркало и зарин отделка

G-W 1

Пробурено стекла отверстие рисунок

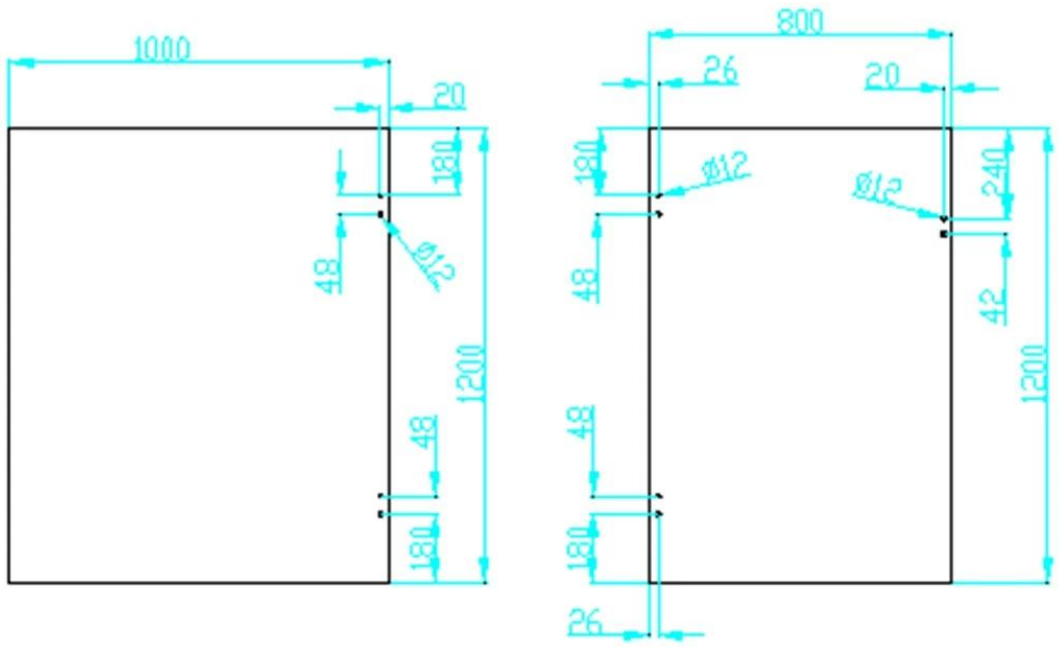

Петля для стеклянной обычно сочетается с кран стекла и защелка стекла

Для более beautful фотографии проекта забор бассейн перейдите Здесь

Упаковка и доставка

--Один компьютер в один полиэтиленовый пакет, а затем в одну коробку.
--Регулярные сроки: 10-15 дней после оплаты. Это согласно количеству.
--Время доставки: 5-7 дней по Экспресс. 15-20 дней по морю.

packing	plastic bag+box+carton
production lead time	30-45 days ; also depending on your qty.
Shippment	DHL EXPRESS, TNT, UPS, EMS POCZTEX, FedEx Express, 中国邮政 CHINA POST
payment	HSBC 滙豐, WESTERN UNION FAST, RELIABLE, WORLDWIDE MONEY TRANSFER

Завод и сертификация

Нужна цитата или какие-либо вопросы? Пожалуйста, оставьте сообщение. Или связаться со мной как ниже информация. вернусь к вам как можно скорее!

KEBIL科比奥®

深圳市朗驰商贸有限公司
SHENZHEN LAUNCH CO., LTD.
朗驰国际有限公司
LAUNCH INTERNATIONAL LIMITED.

董 萍 Doris Dong

Senior Sales Representative

(86) 135 3050 6265

深圳市南山区南山大道1092号亿利达大厦B区3栋5003

Room 5003, Building 3, Yilida Building, No.1092 Nanshan Road, Nanshan District, Shenzhen, China postal code 518054

(86-755) 8603 7559

(86-755) 8637 2611

sales04@launch-china.cn

www.launch-china.com

www.chinabalustrade.com