Стеклопетляиспользовалзаплаватьбассейнограждениеворотас участиеммагнитныйстеклозащелка

Продуктпоказывать

Дваплоскийзаканчиваетсястеклокстеклопетля.Плоскийзаканчиваетсяявляютсябезопасностьдизайн,не допуститьтодетиотцарапинотзаостренныйзаканчиваетсякогдавоспроизведениевокругтобассейнворота.

KEBIL科比奥®

Техническое средствоРисование

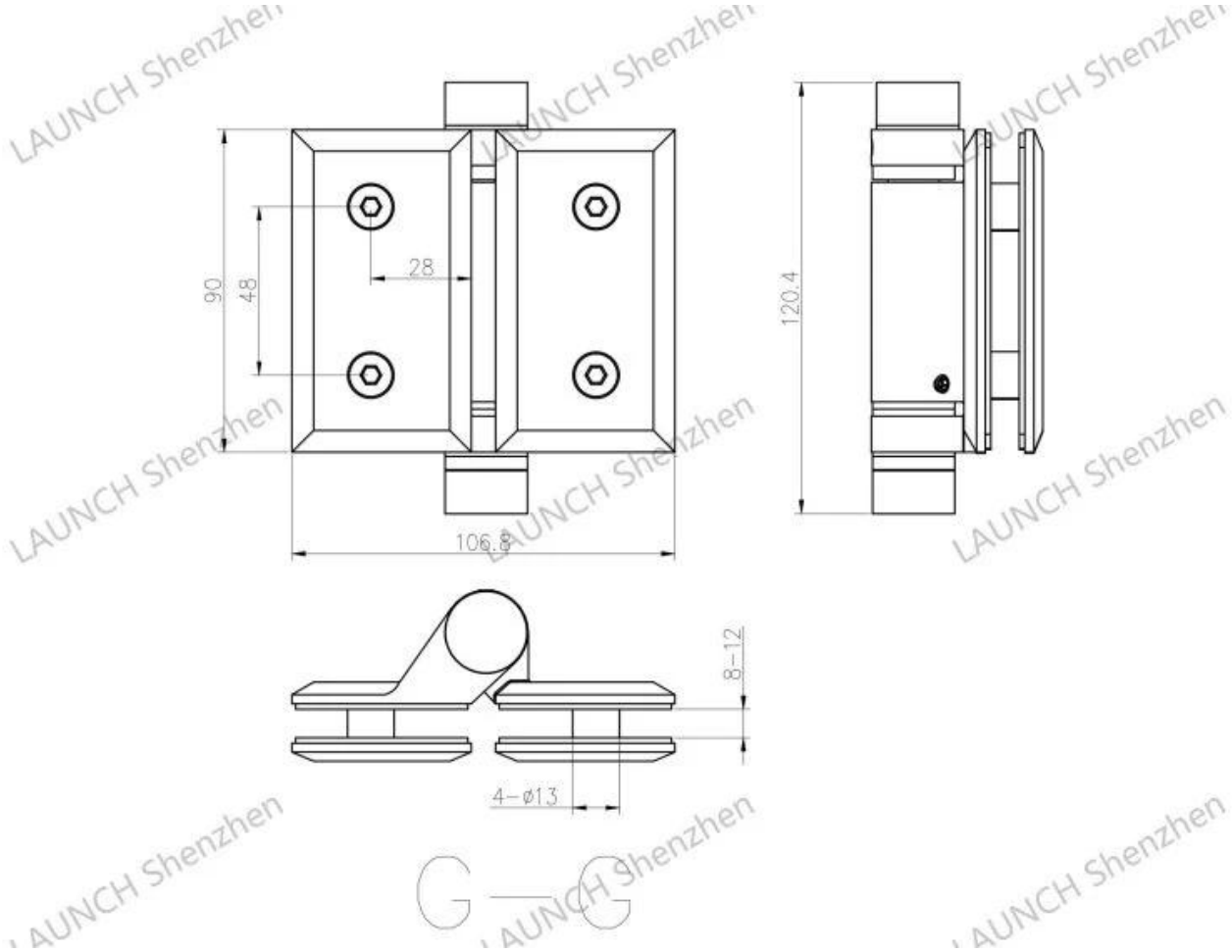

Массапроизводствоиупаковка

Другойтипыизстеклопетля

Стекло для стекла, стекло к ровному, стеклом к раунду. В разных размерах.

Сопоставитьмагнитныйстеклозащелказа одинбассейнворота

Часть в пластике, ключ доступен

180° glass to glass latch

90° glass to glass latch

glass to wall latch

135° glass to glass latch

Все в материале из нержавеющей стали, без ключа

glass to glass latch 90°
GL-90
glass to glass latch 180°
GL-180
glass to wall/square post latch
GL-W
glass to round post
GL-P

ПроектФото

Еслитыявляютсязаинтересоватьвих,пожалуйстаЧувствоватьбесплатнокконтактменя.

откровенныйФанглsales02@launch-china.cn

Телефон / WhatsApp / Wechat:+8615906261741.