Стандарт США стекла из нержавеющей стали кран для бассейна

Вот наиболее общего пользования 4 конструкции:

Площадь опорной плиты кран (СБМ)
Площадь колонкового бурения кран (СКМ)
Круглое основание пластины кран (УКР)
Круглый колонкового бурения кран (РКМ)

Рисование и фотография SBM

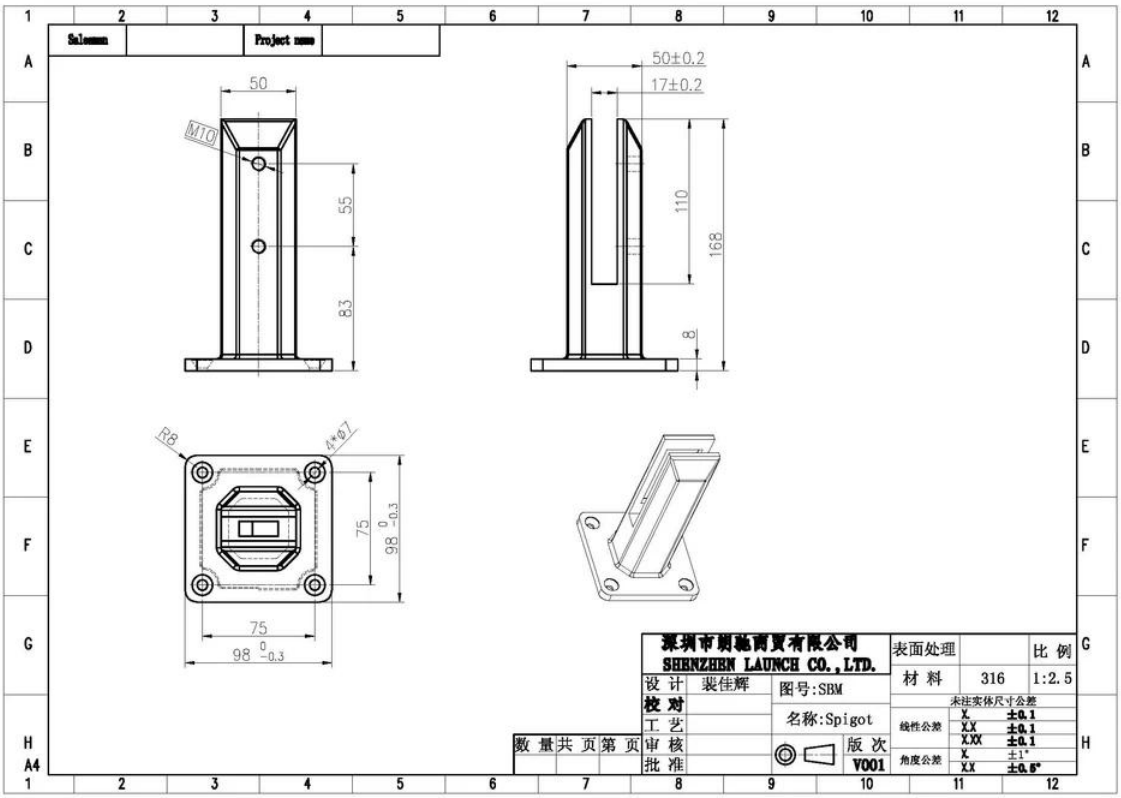

Рисование и картина УКР

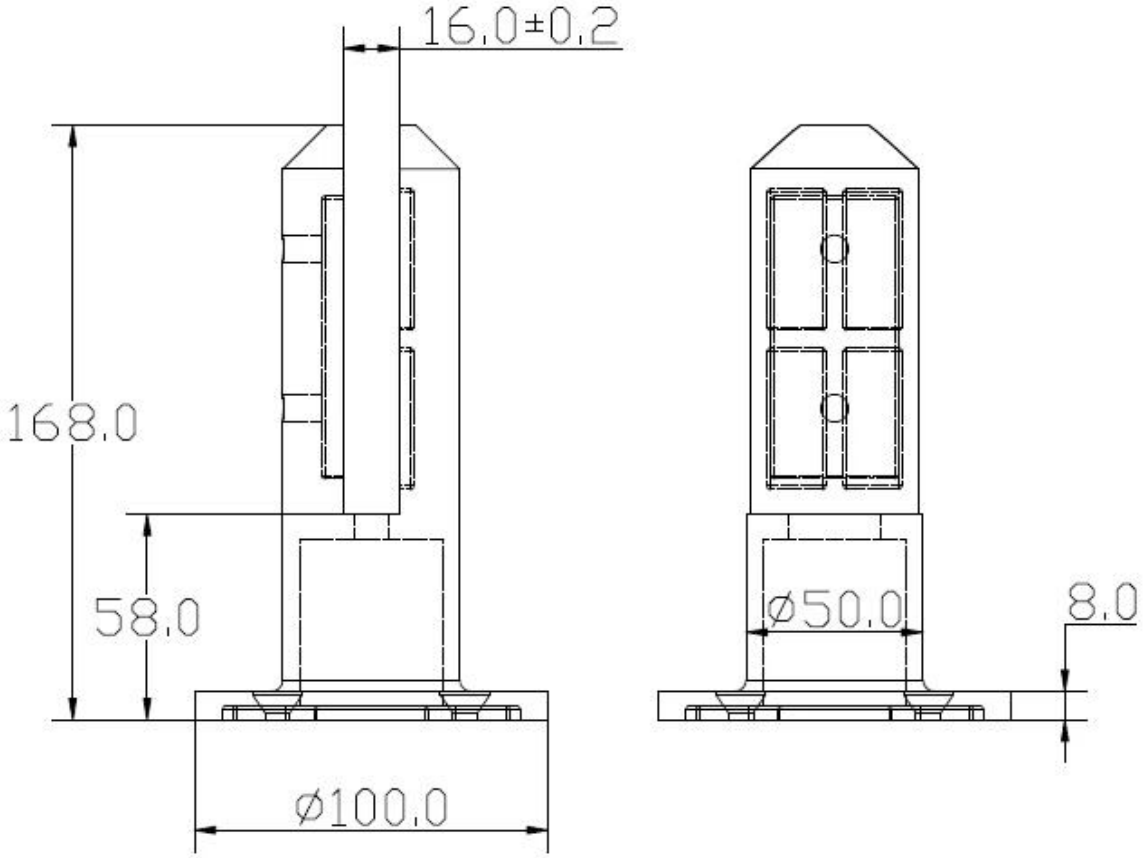

Рисование и картина СКМ и РКК

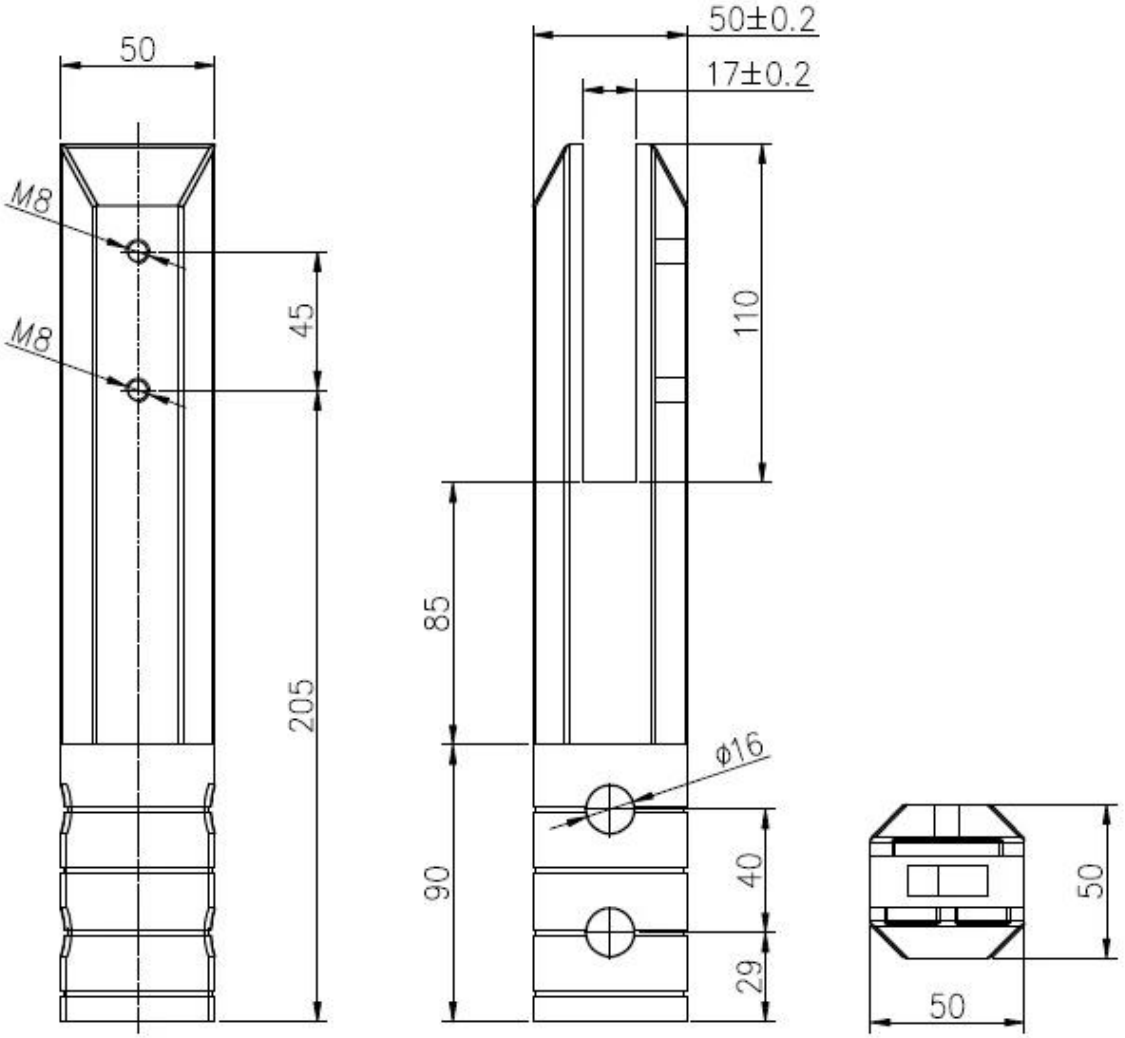
50
M8
M8
45
205
50±0.2
17±0.2
110
85
ϕ16
90
40
29
50
50

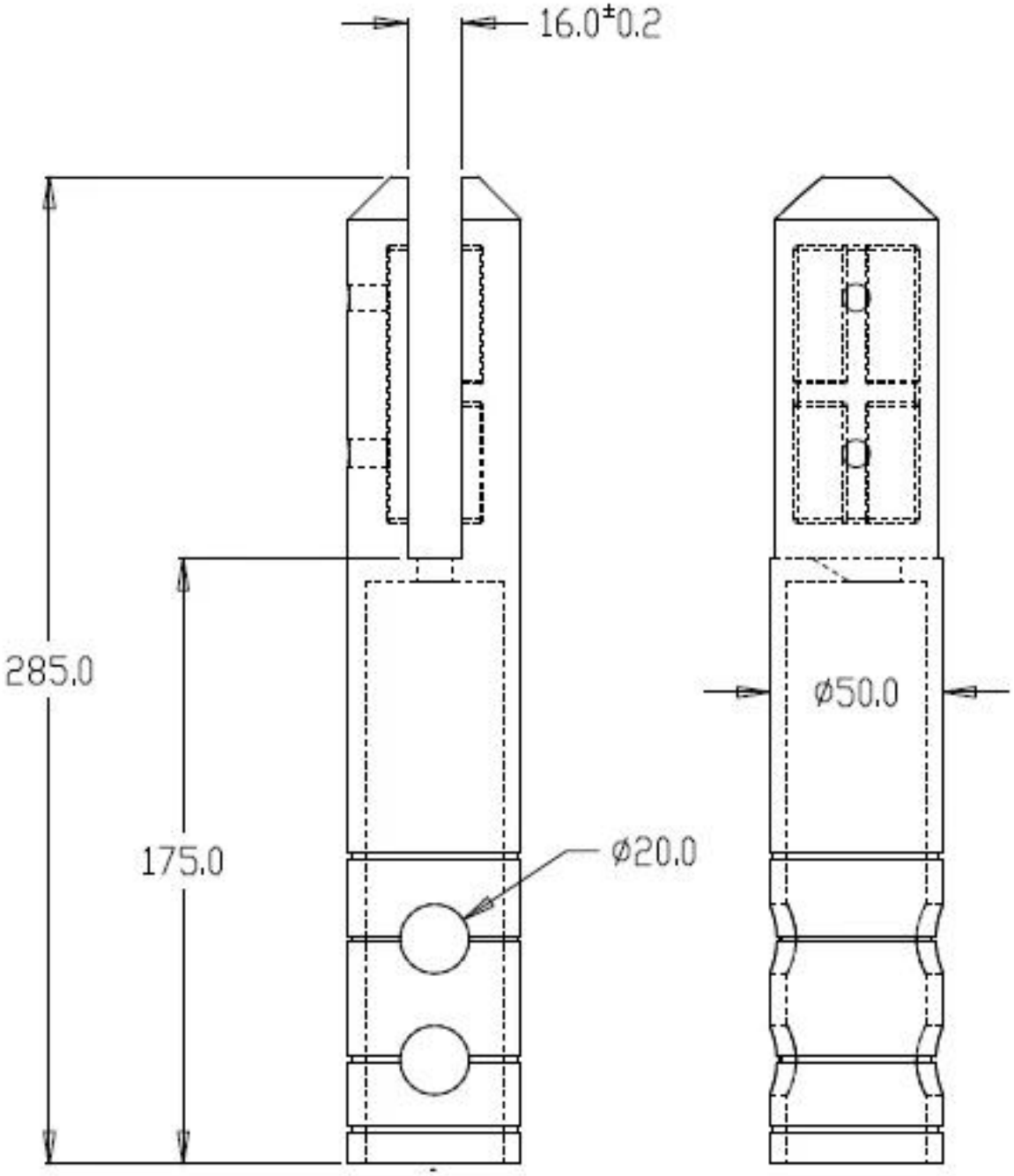
16.0±0.2
285.0
175.0
ø20.0
ø50.0

Для получения более подробной информации, пожалуйста, позвоните или напишите мне.

Телефон: +86 13266706610
Эл. адрес: Sales06@launch-china.cn