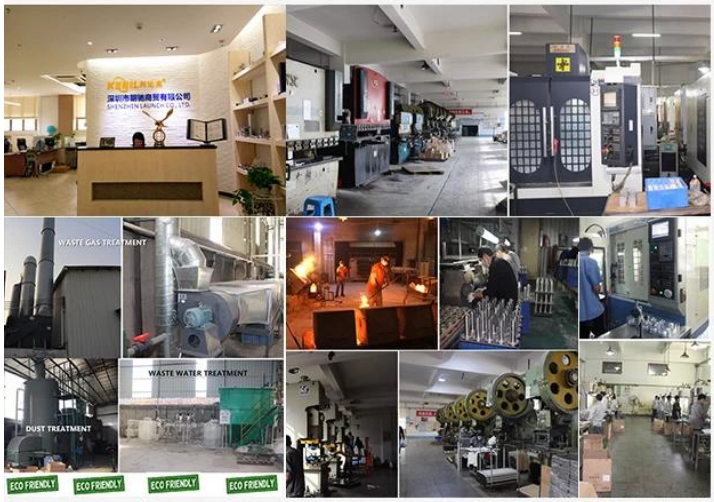

ABOUT US

Shenzhen Launch Co., Ltd was established in 2004, located at Nanshan District, Shenzhen, and one hour by car from Hongkong International Airport. Our main products are high-grade building materials including stainless steel balustrade post, staircase handrail, balcony guardrail, swimming pool fence and other high-grade building materials. All the products are designed strictly according to the high-end market requirements. We have our own factory in Tangxia Town, Dongguan,with more than 50 sets of various precision equipments , such as CNC lathe, milling machine, punching machine, pipe cutter, argon welder, drilling machine, polisher, etc. which can provide customers with complete product processing services.

OEM ODM

R&D

15 YEARS EXPERIENCE

We have been manufacturing railing hardwares since 2004.

ONE STOP SERVICE

We provide integrated railing solutions.
We manufacture.
We deliver.

PROFESSIONAL R&D TEAM

We have engineering experts for developing new products.

TOP QUALITY & GOOD PRICE

We are strict on quality control as well as cost evaluation.

Водонепроницаемый морской сорт из нержавеющей стали 316 кабеля для палубы

Клип кабельного перила

Кабельный защитный рукав:

Натяжители кабелей:

Технические характеристики:

наименование товара	Превосходные лестничные перила канатная фитинги из нержавеющей кабеля перила перила перил
Материал	Нержавеющая сталь 304 или 316
Обработка поверхности	Зеркало полированный или атлас
Для кабеля диаметр	3 мм, 4 мм, 5 мм или 6 мм
Размерный пост	Диаметр 50,8 мм, толщина стенки трубки 1,5 мм
Размер площади	50 * 50 (мм), толщина стенки трубки 1.5 мм
Поручень	Диаметр круглая 50,8 мм, квадрат 50 * 25 (мм)
Монтаж	Саморегулирующие / взрывоопасные болты / винты
Монтаж	Напольная установка / боковая установка
Приложение	Балкон, палуба, крыльцо, терраса, лестница, молль для перил / перила
Аксессуары	Полный набор аксессуаров доступны

МодельT803., Нежасный дизайн кабеля из нержавеющей стали для диаметра4 мм и 5 ммкабель:

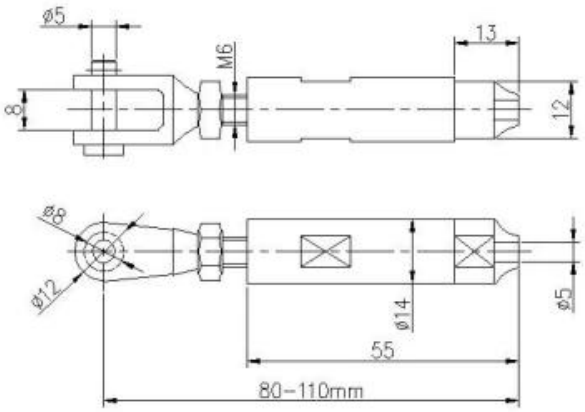

МодельT804., Натяжитель кабеля кабеля из нержавеющей стали для скакования5 мм и 6 ммкабель:

МодельT801., Натяжитель кабеля из нержавеющей стали для диаметра3 мм и 4 ммкабель:

МодельT802., Натяжитель кабеля из нержавеющей стали для диаметра5 мм и 6 ммкабель:

МодельT807A, Натяжитель кабеля из нержавеющей стали для диаметра3 ммкабель:

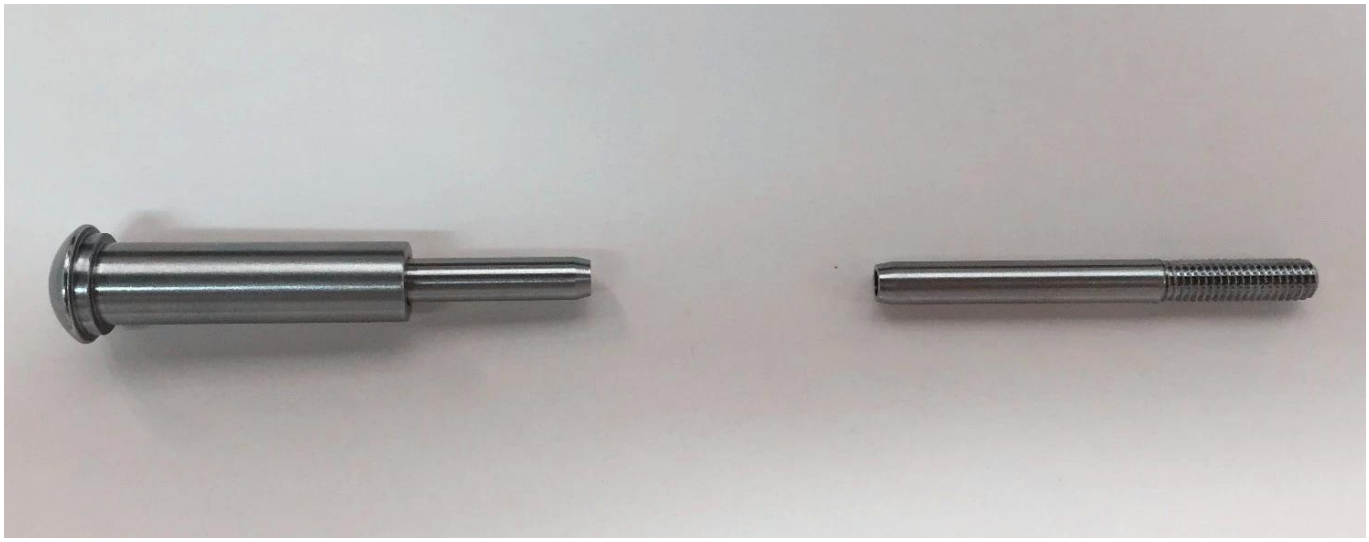

ПроектФотографии:

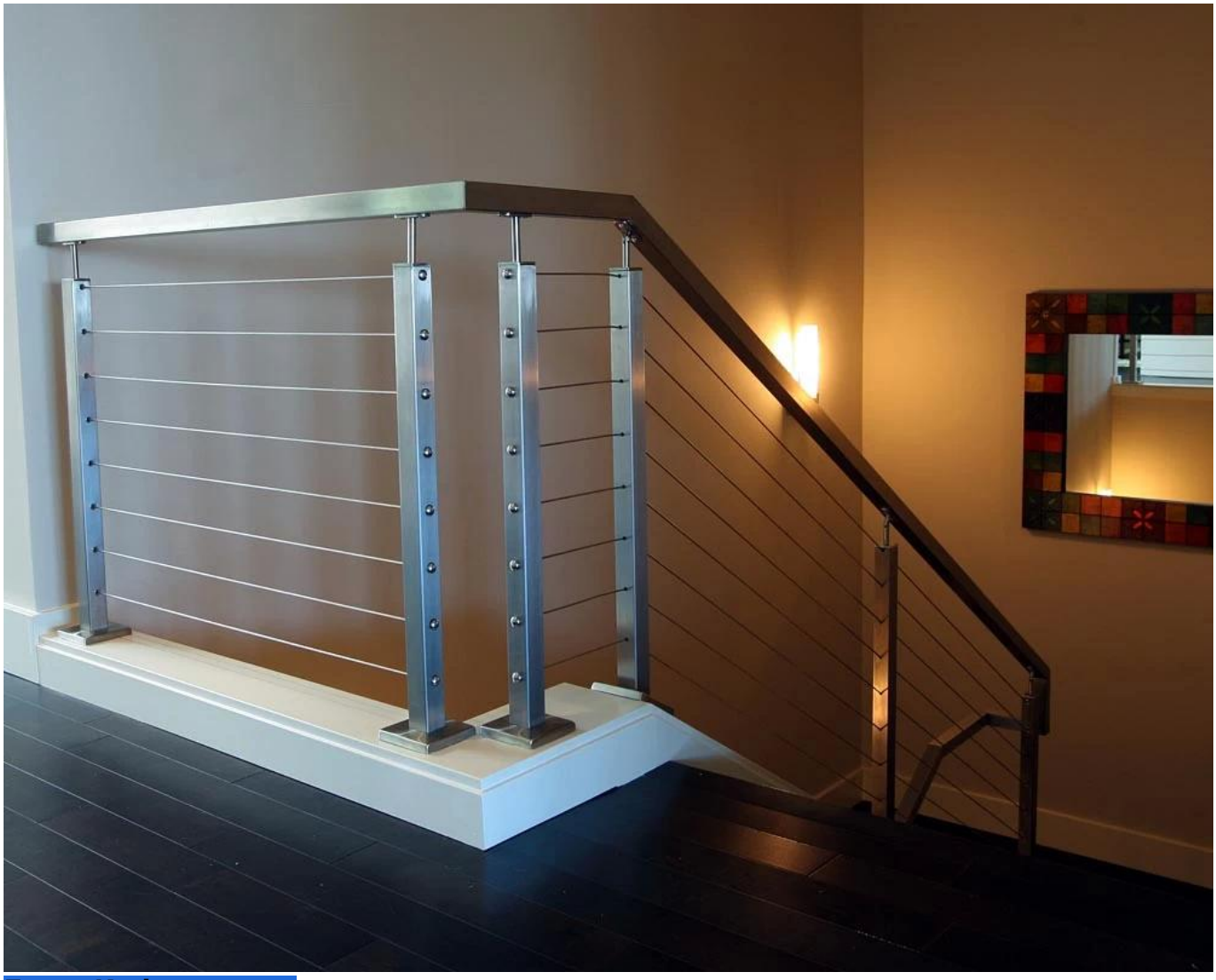

БолееИнформация:

Нержавеющая сталь типа 316 имеет лучшее сопротивление коррозии среди стандартных нержавеющих сталей. Он устойчив к коррозии и коррозии большинства химических веществ и особенно устойчив к коррозии соленой воды.

Они могут быть использованы для различных приложений. Парусники и яхты, кабельные перила и тени паруса.
1) Материал: нержавеющая сталь 316 или нержавеющая сталь 304
2) Отделка поверхности: зеркальная полированная или атласная отделка
3) Стандарт: Метрика и РФ
4) Конструкция клиентов: наша команда опытных инженеров может разрабатывать продукты и изготовление в соответствии с образцами, чертежами или просто идеями
5) Доставка: морем, по воздуху или по эксплуатации
6) Срок цен: FOB или CIF
7) Размеры: от 3 до 6 мм или в соответствии с вашими запросами
8) Тип: подсвеченная голова, расклешенная плоская головка и закругленная головка
9) Упаковка: чистые полиэтиленовые пакеты и коробки и поддоны или согласно запросам
10) Для дальнейших конструкций кабельных перил, отправьте электронное письмо для полного каталога

Для получения более подробной информации свяжитесь с нами:
HP / WhatsApp / Wechat: +8613686807796
E-mail: sales03@launch-china.cn