Оптовая торговля стеклом из нержавеющей стали 10-12 мм до настенного расстояния Регулируемые зажимы противостояния для безрамоглазных стеклянных перил.

1) Технические характеристики:

Длястеклотолщина	10-19 мм
Материал	304/316.нержавеющийстали
Заканчивать	сатин,зеркало,матовыйчернить
Размерыимеется в наличии	30/38 / 40/45 / 50 мм,настроен
Стеклоотверстия	Нужный
Монтаж	конкретныйили жедревесинаустанавливать

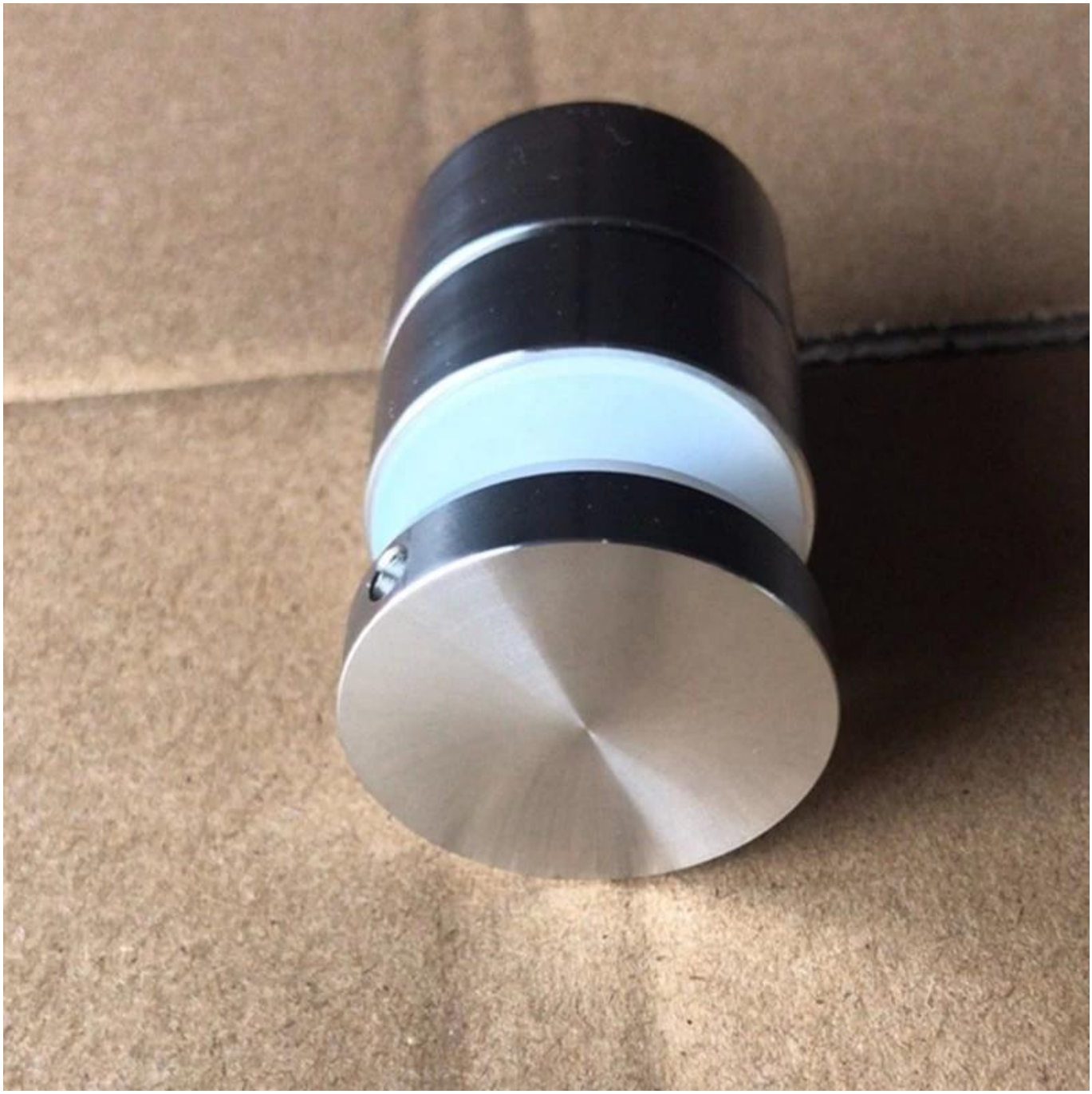

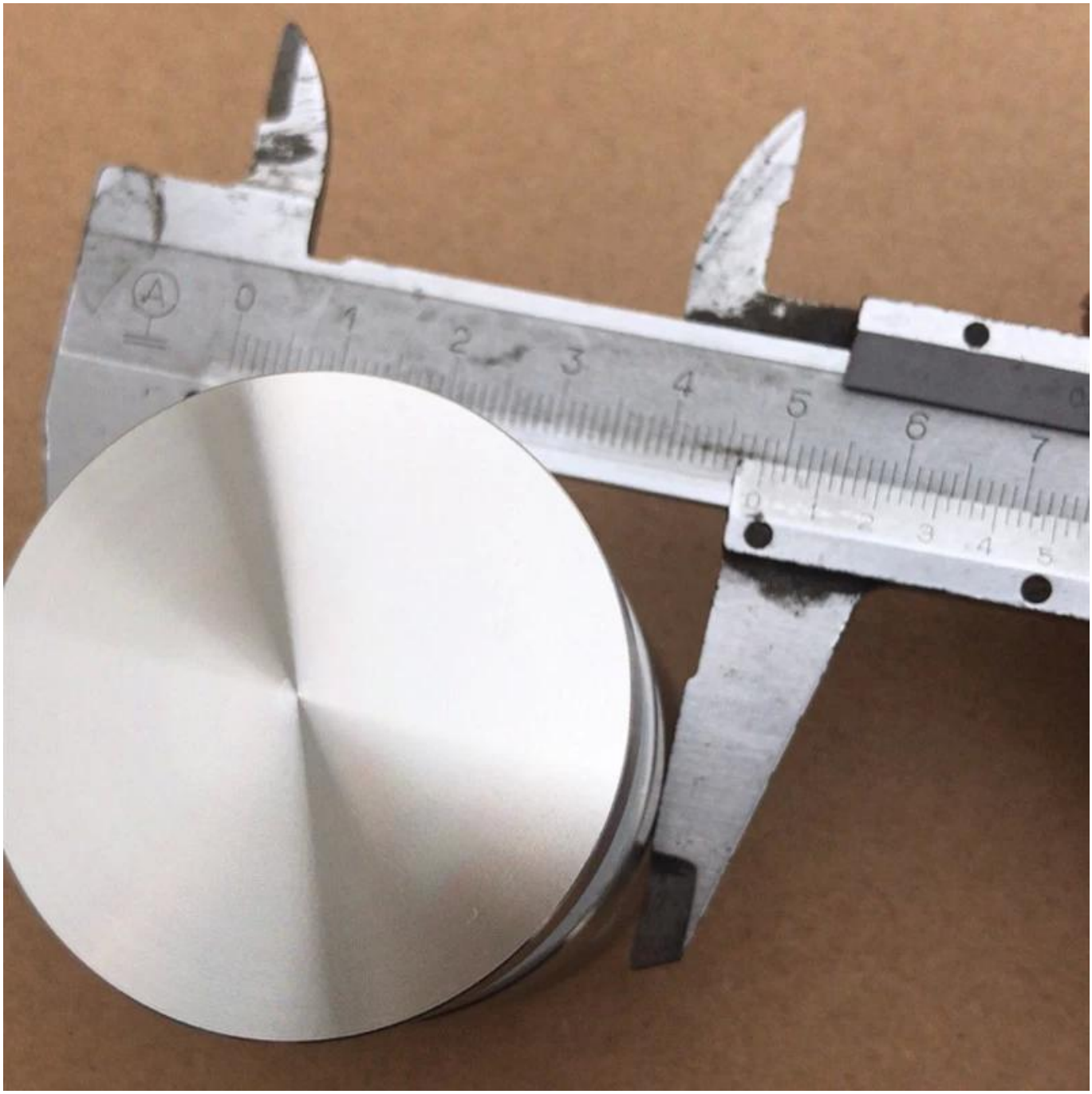

Размеры для регулируемой стойки и болтов -

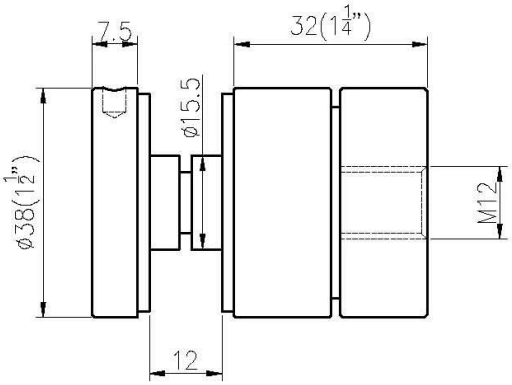
7.5
32(1 1/4")
ø15.5
ø38(1 1/2")
M12
12

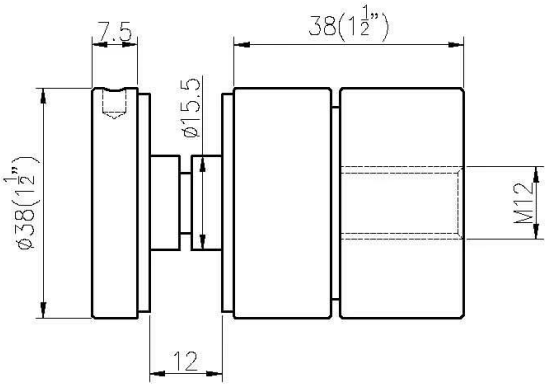
7.5
38(1 1/2")
ø15.5
ø38(1 1/2")
M12
12

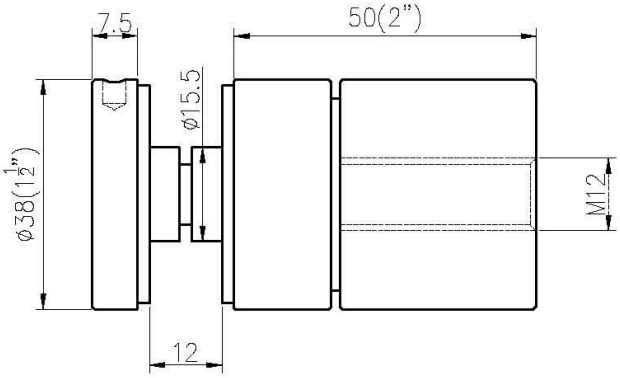
7.5
50(2")
ø15.5
ø38(1 1/2")
M12
12

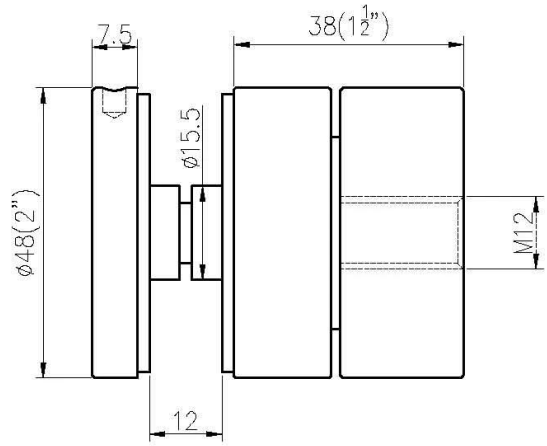
7.5
38(1 1/2")
ø15.5
ø48(2")
M12
12

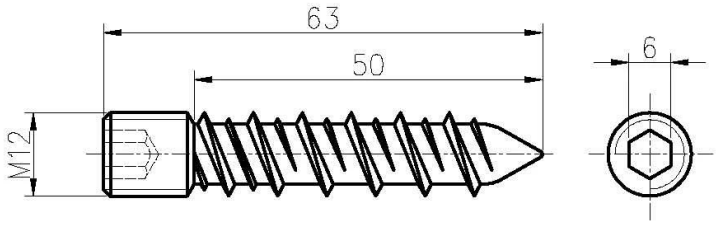

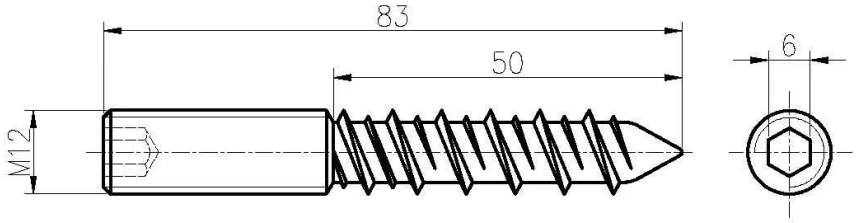

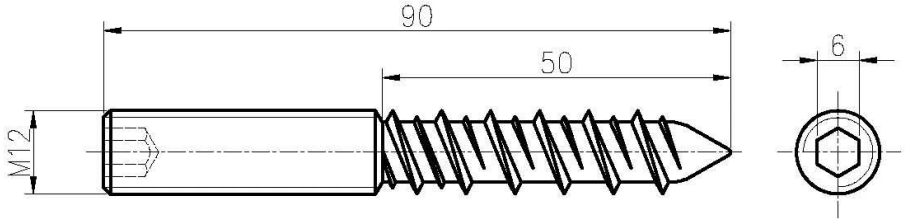

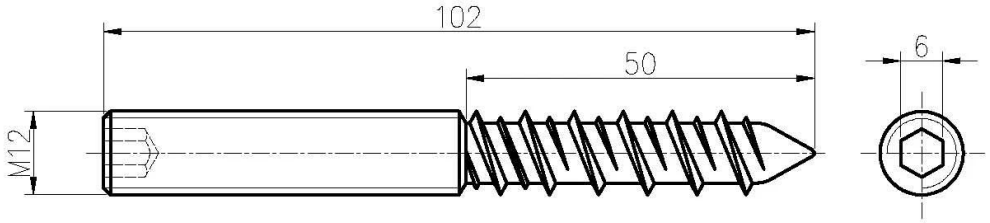

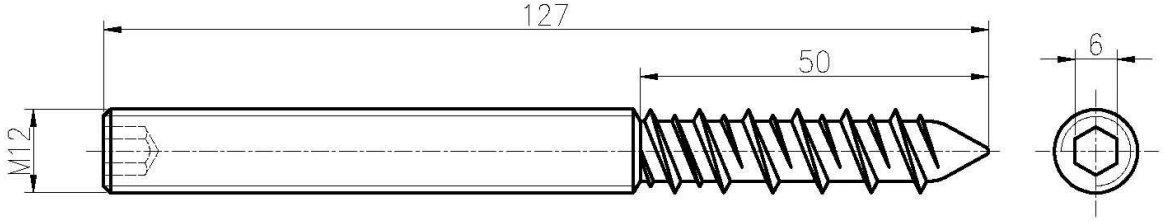

Обработанная отделка из нержавеющей стали 10-12 мм с регулируемыми зажимами

Матовая черная отделка 10-12 мм из нержавеющей стали Регулируемые зажимы

Больше стеклянных конструкций противостояния:

Part No.	Material	Finish	Body	Bolt size
▪ SF-30 ▪ SF-40 ▪ SF-50 ▪ SF-50A	▪ AISI 304 ▪ AISI 316	▪ Satin ▪ Mirror	▪ 30x10; 30x25mm ▪ 40x10; 40x30mm ▪ 50x12; 50x30mm ▪ 50x12; 50x50mm ▪ silicon rubber gasket included	▪ M10x120 bolt ▪ M10x72 wood screw ▪ M8x100 bolt ▪ M8 x72 wood screw

Part No.	Material	Finish	Body	Bolt size
▪ SF-38Z	▪ AISI 304 ▪ AISI 316	▪ Satin ▪ Mirror	▪ hollow type ▪ 38x7.5;38x38mm ▪ silicon rubber gasket included	▪ M8x70 hexagonal screw

Part No.	Material	Finish	Body	Mounting plate size
▪ SF-50T	▪ AISI 304 ▪ AISI 316	▪ Satin ▪ Mirror	▪ 50x10;50x30mm ▪ silicon rubber gasket included	▪ 200x100x10mm

Безрамные стеклянные перила с противостоянием -

glass balustrade with standoff

Свяжитесь с нами сейчас для получения дополнительной информации!
Электронная почта: sales01@launch-china.cn
Моб: +8613590273543.