регулируемый круглый стопор из нержавеющей стали для стекла.

Спецификации для круглого стенда для стекла-

1. диаметр 2 дюйма, высота крышки 12 мм, высота 30/50 мм

2. Размер болта M12 * 120 настенный кронштейн

3. MOQ 50 шт.

4. материал: нержавеющая сталь 316

Фотографии для регулируемого круглого стопора из нержавеющей стали для стекла

Standoff with concrete bolt, # SF-50

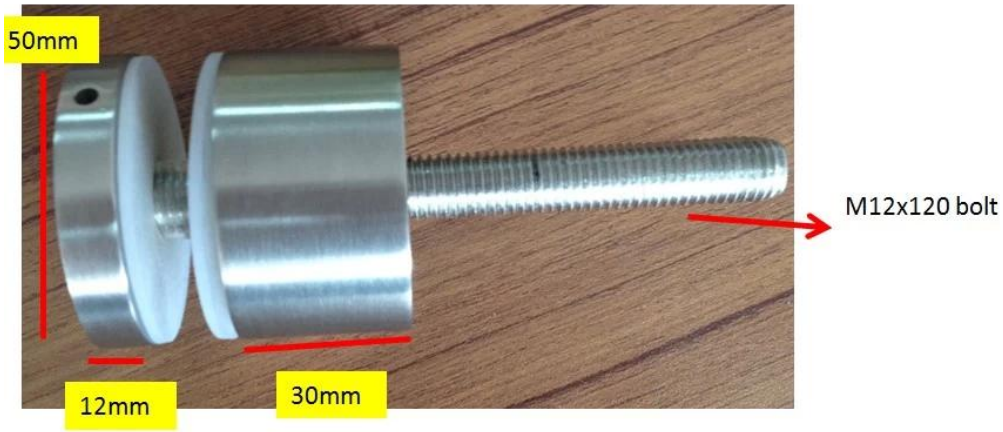

Standoff with wood screw , # SF-50A

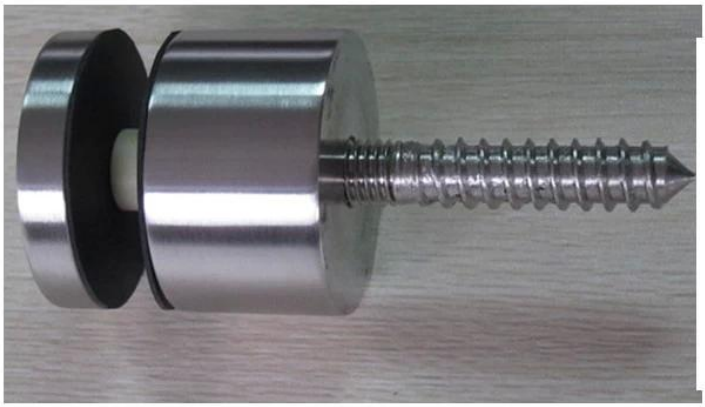

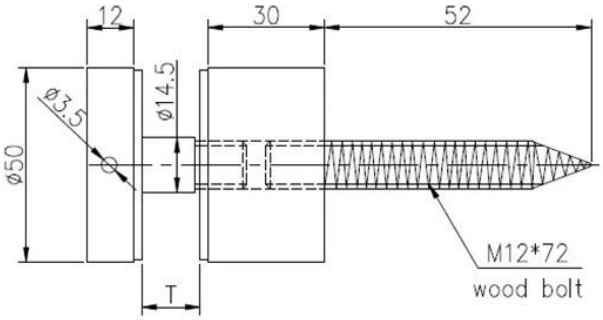

Детали упаковки для регулируемого круглого стопора из нержавеющей стали для стекла

1 шт. В белую коробку, 30 шт. В картонную коробку

Фотографии проекта с регулируемый круглый стопор из нержавеющей стали для стекла