Шэньчжэнь запуск предложения высоко качественный оптовая Цены матовая нержавеющая сталь 2 дюйма безрамное остекление Безрамное остекление лестницы имеет современный дизайн и четкий внешний вид. Наши стеклянные стеллажи для лестничных ограждений одобрены инспекциями SGS, мы также предоставляем заводские сертификаты стоек для наших клиентов.

Спекуляции. для безрамного остекления

Вещь	безрамное остекление лестницы
Размеры безрамного остекления	Крышка 50 * 12мм, корпус 50 * 30мм
Размер болта	Бетонное крепление M12 * 120 или деревянное крепление M12 * 72, также можно настроить длину болта
Accessaries	резиновые уплотнения + нейлоновая шайба
Размер стеклянного отверстия	16мм
материал	Нержавеющая сталь 304/316
Конец	почищенный щеткой или полированный
MOQ	10-50 шт
Время выполнения заказа	1-3 недели, в зависимости от количества
Варианты оплаты	T / T; Paypal

SF-50 бетон безрамное остекление -

атласная отделка

зеркальная отделка-

Рисование -

Standoff with concrete bolt, # SF-50

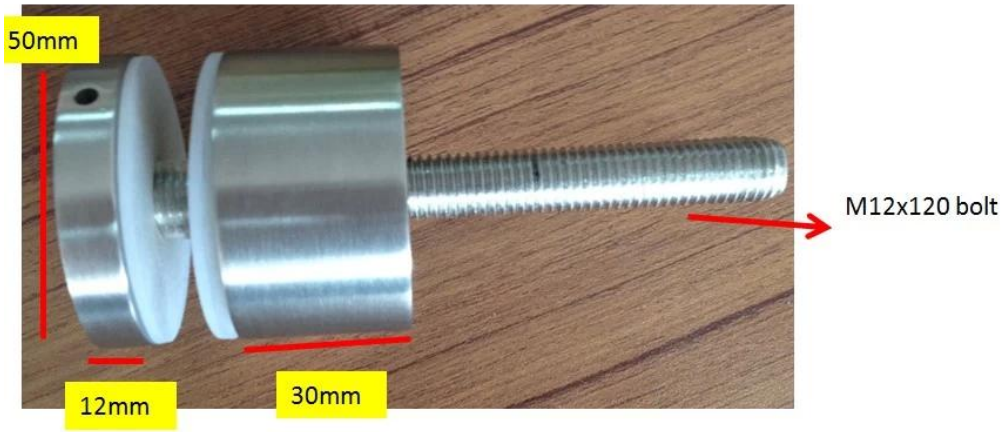

Standoff with wood screw , # SF-50A

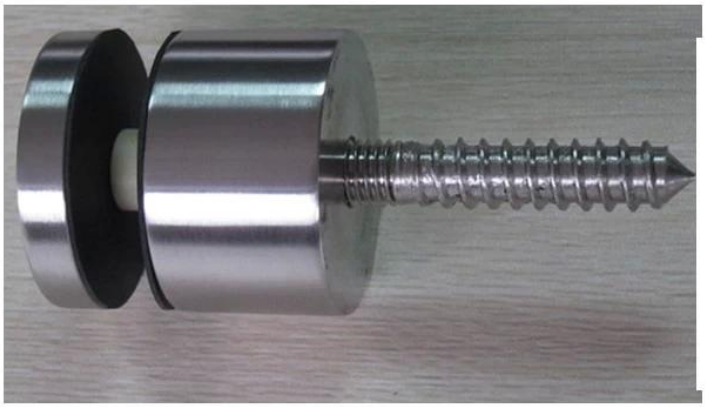

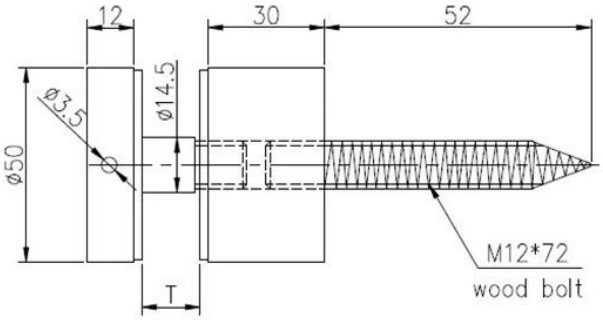

деревянные безрамные стеклянные перила

Массовое производство фотографий из стекла -

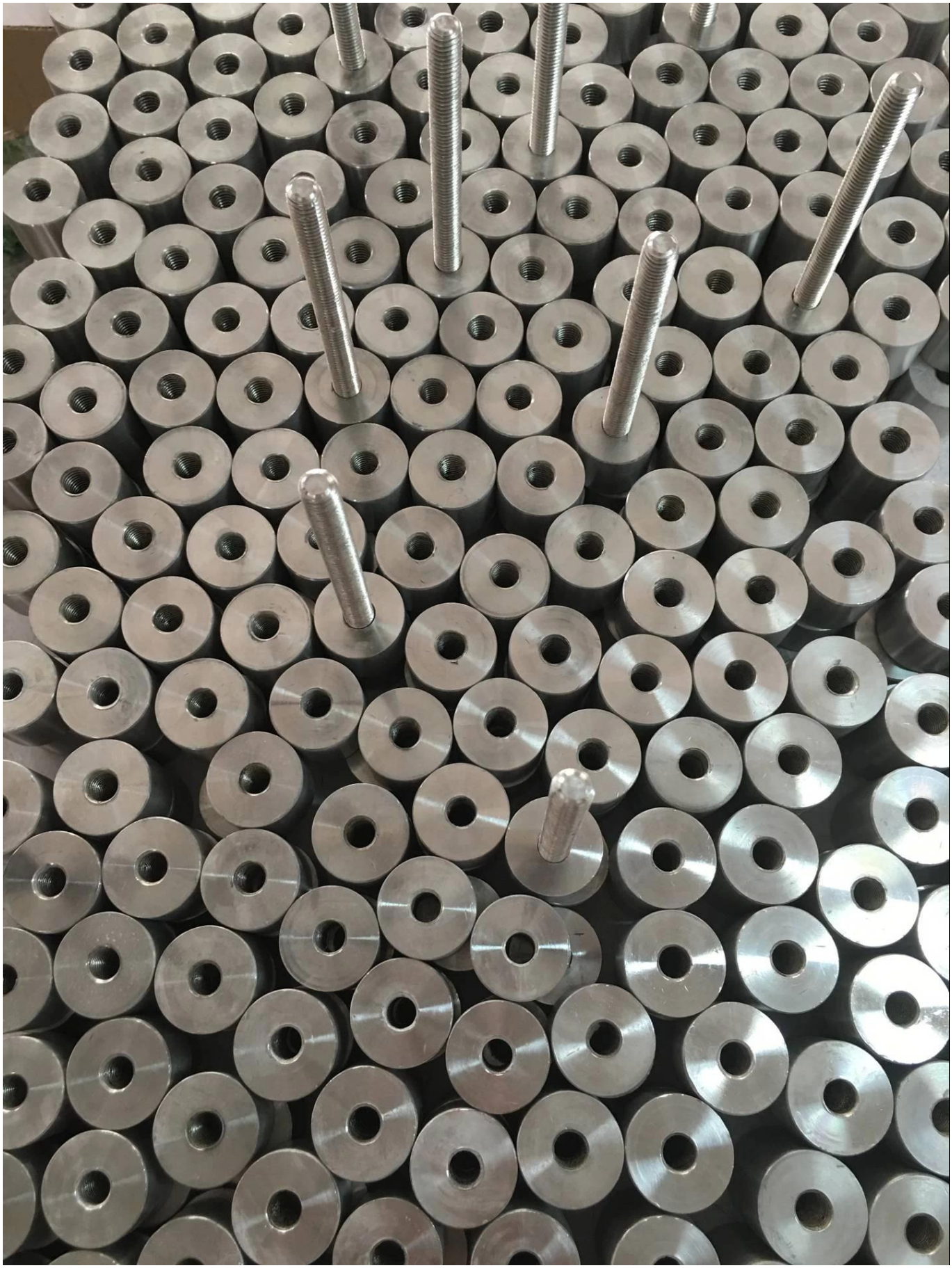

Упаковка фотографий безрамного остекления лестничного ограждения -

13
2013/12/03

У нас также есть другие размеры стеклянной стойки, пожалуйста, нажмите стеклянные модели чтобы получить больше информации.

Фотографии проекта безрамного остекления лестничных перил -

KEBIL科比奥®