Индивидуальные дизайнерские матовые черные стеклянные держатели периферийсделалотточностьКастингдля20 ммтолщинастеклоОтказ

Технические характеристики для стеклянных держателей кронштейна Hndrail

Модель №.	SF-50T-B
Техника	Сделано путем прецизионного литья
Габаритные размеры	190 * 50 мм
Толщина стекла	20 мм
Стеклянные отверстия	Обязательный
MOQ	100 штук

Фотографии держателей кронштейнов перил стеклянные горы

1). Для круглых поручни

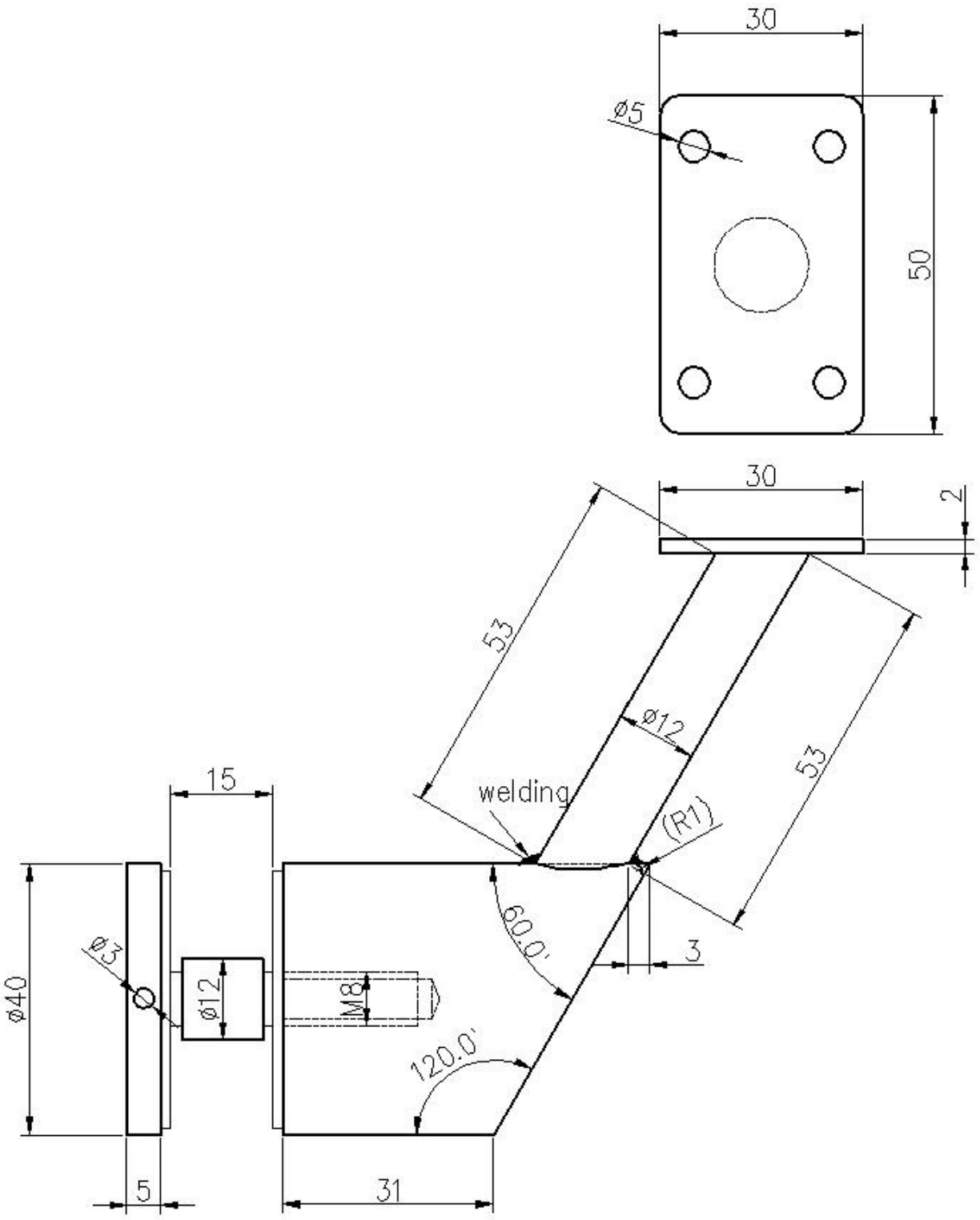

2).Для квадратных перил трубки --`

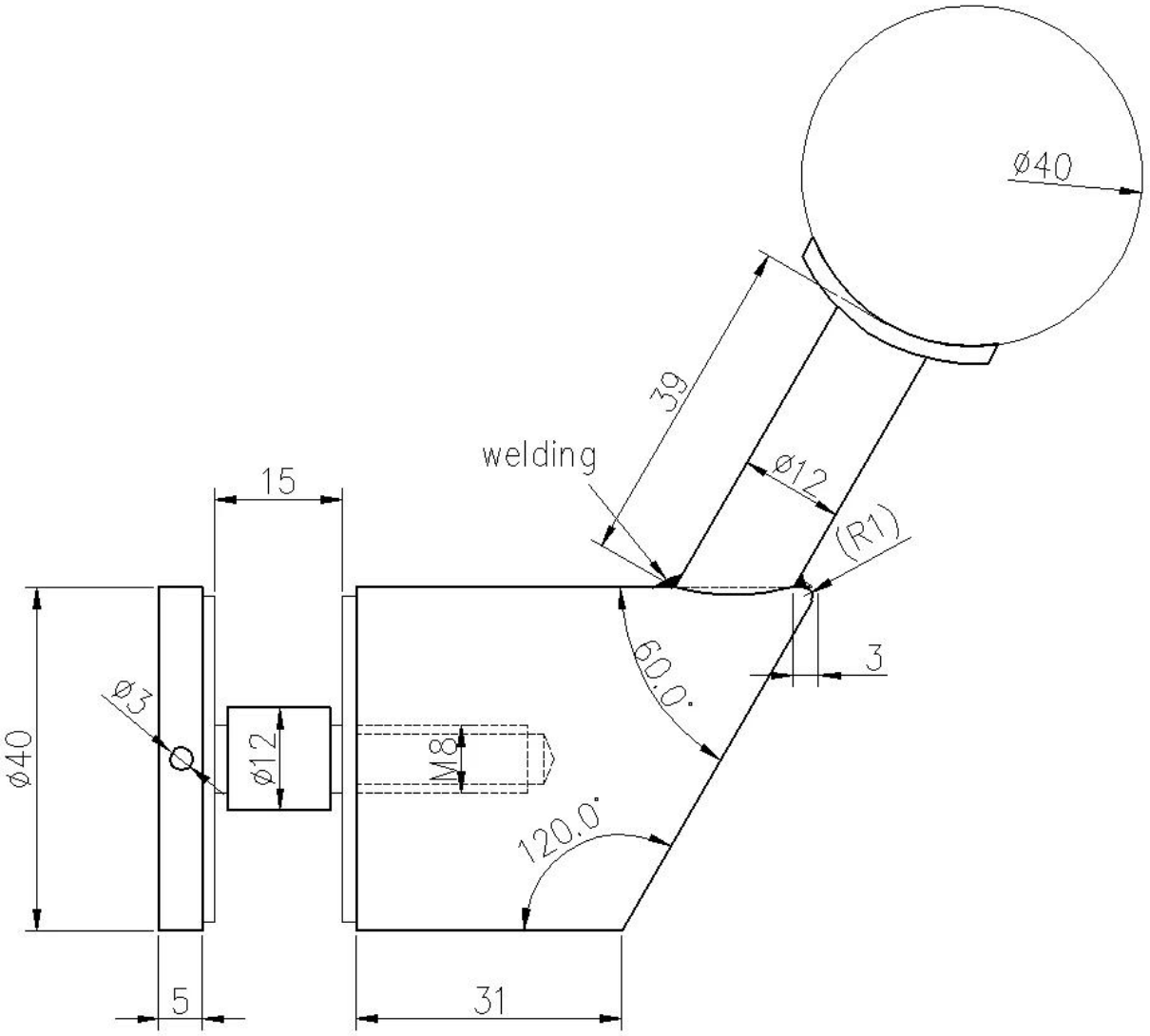

Производство Phtotos из пользовательских дизайна Matte Black Glass Mount Pirtrail Bracket держатели -