У нас есть запасной дуплексный 2205 стеклянный патрубок для стеклянной балюстрады / ограждения для бассейна, возможна быстрая доставка.

Особенности дуплексной стеклянной втулки 2205

- Модель # SBM
- Стеклопакет с квадратной базой
- Бестселлер
- с базовым покрытием
- Высота 168 мм, квадрат 50 * 50 мм
- для стекла толщиной 10-13,52 мм
- Может быть выполнена с регулировочным типом, с 4 дополнительными отверстиями на базе + 1 шт. Плита для регулировки уровней
- MOQ 10-50 шт.
- Срок оплаты: T / T; Paypal; ДП в поле зрения; L / C в поле зрения

Детали чертежа стеклопакета дуплексного 2205

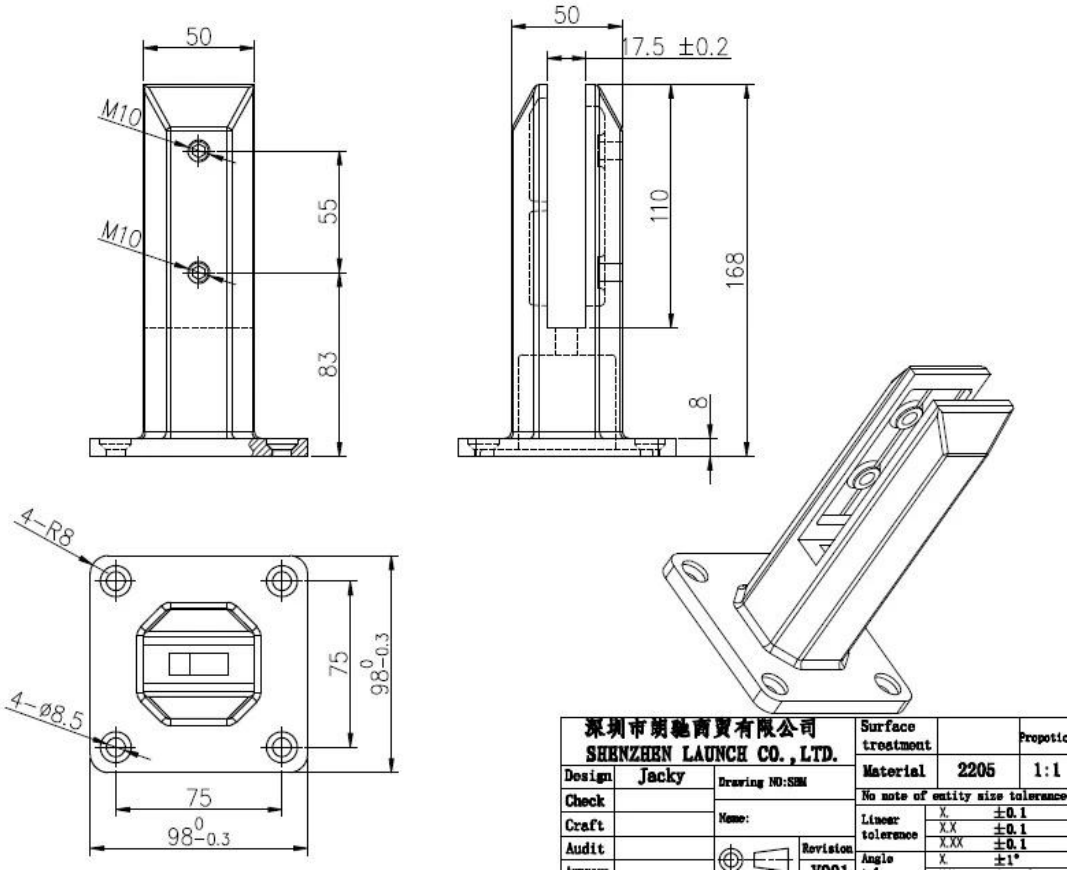

Больше фотографий дуплексной 2205 стеклянной втулки

KEBIL科比奥®

KEBIL科比奥®

KEBIL科比奥®

Упаковка фотографий дуплексной 2205 стеклянной втулки

2014/03/19