безрамные стеклянные балюстрады стекла холдинг многопроцессорных крепление распорки

1. No модели: SF-50T мульти крепление стоек dПИСАНИЕ:

- 1. Модель № SF-50T
- 2. один комплект включает в себя две части тупиков и один кусок 200x100 нержавеющей кронштейн
- 3. одна пластина из нержавеющей стали с шестью отверстиями для болтов M10
- 4. Для применения стали или применения древесины
- 5. Для толщины стекла: 10-19mm или толще

SF-50T

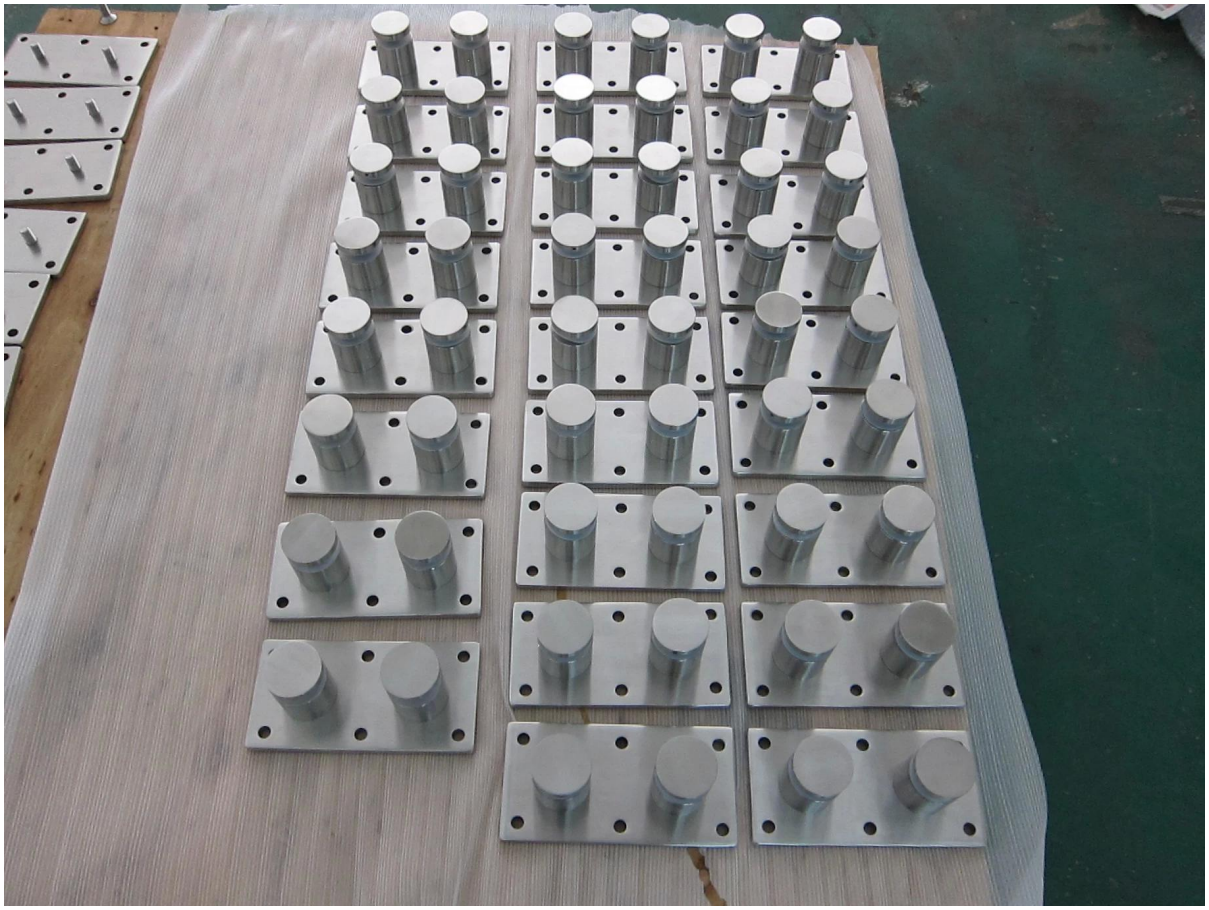

Размер плиты: 200x100mm, подгонять согласно вашему требованию;
Толщина плиты: 10 мм; Для толщины стекла 10-19mm или толще;

Стекло размер Противостояние пластины, как показано ниже:

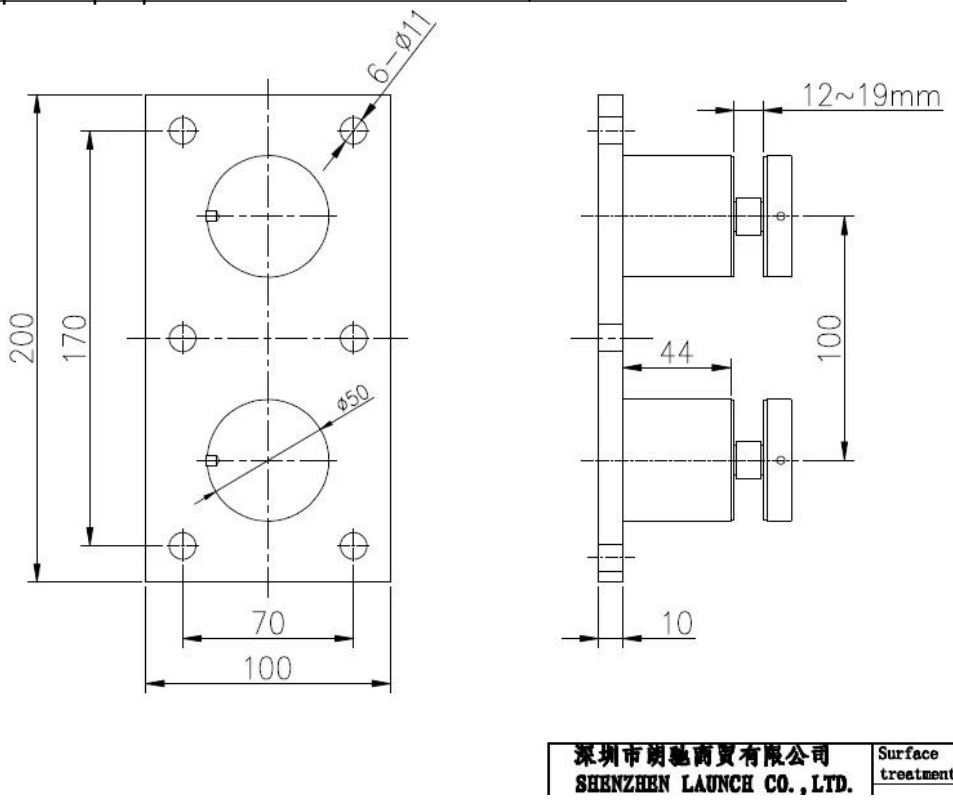

2.Glass перила с мульти- крепление распорки проект для вашей справки:

Любое заинтересованное или потребности, пожалуйста, свяжитесь со мной свободно:
Контактное лицо: Джои Lan
Эл. адрес: sales02@launch-china.cn ,
Skype: запуск-02 ,
Офис: 86-755-86037559,