стеклянный зажим с плоским основанием для 3/8" стакан

материал: satinless сталь 304/316
Отделка: MIRRили или сатин полированная

Модель No .: G105

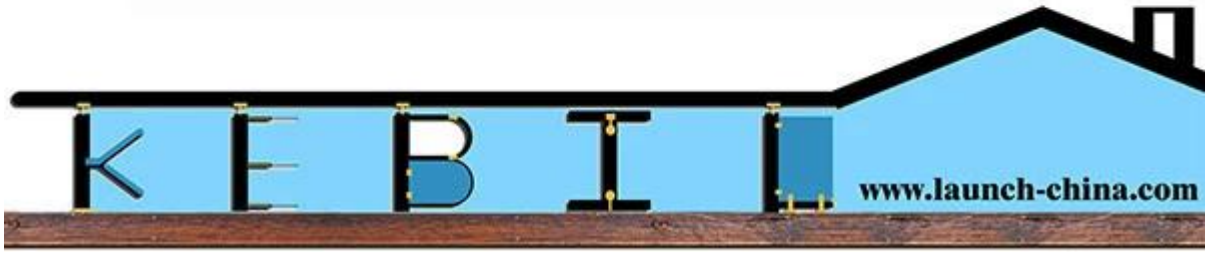

Модель No .: G102

G102

Из courese, стекла зажим с круглыми основаниями являются Также предусмотрено.

Модель No .: G105p

сравнение сиге между G105 и G105R

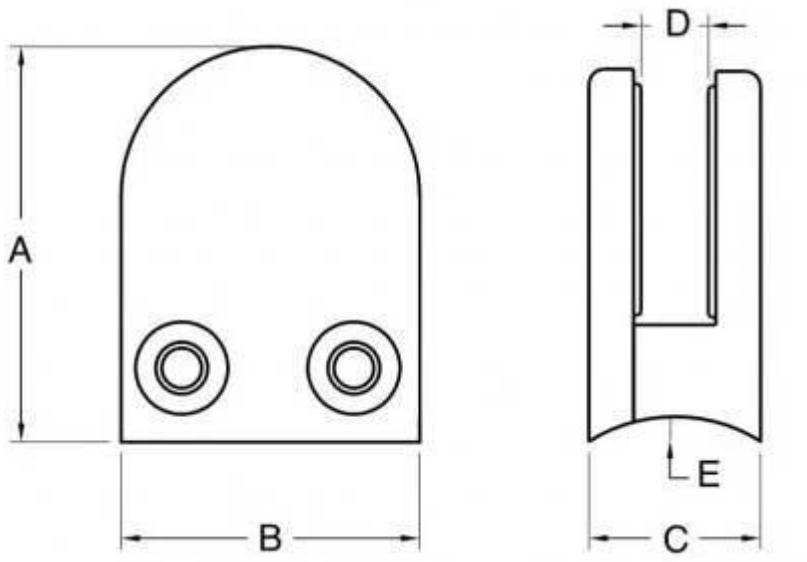

Модель №.		B	C	D	E
G105	55	45	28	14	0
G105R	58	45	28	14	R-25.4

нет Модель No .: G102R

сравнение сиге между G102 и G102R

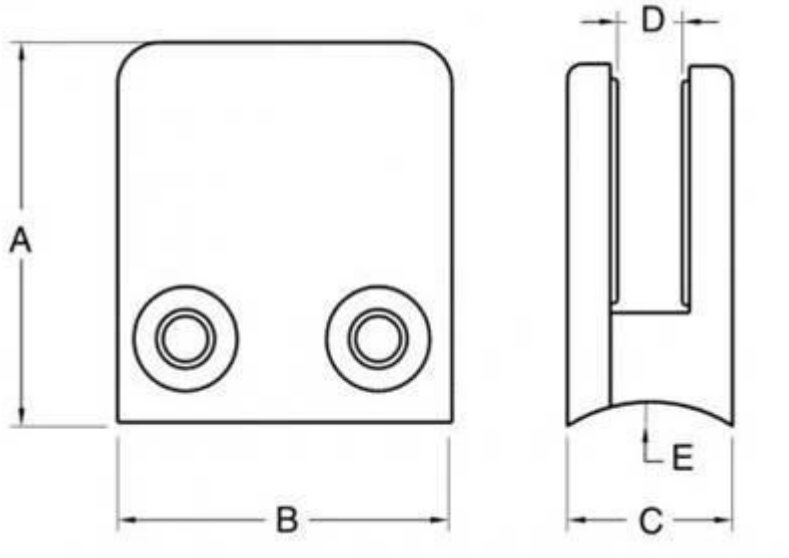

Модель №.		B	C	D	E
G102	44	44	25	11	0
G102R	48	44	25	11	R-21.5

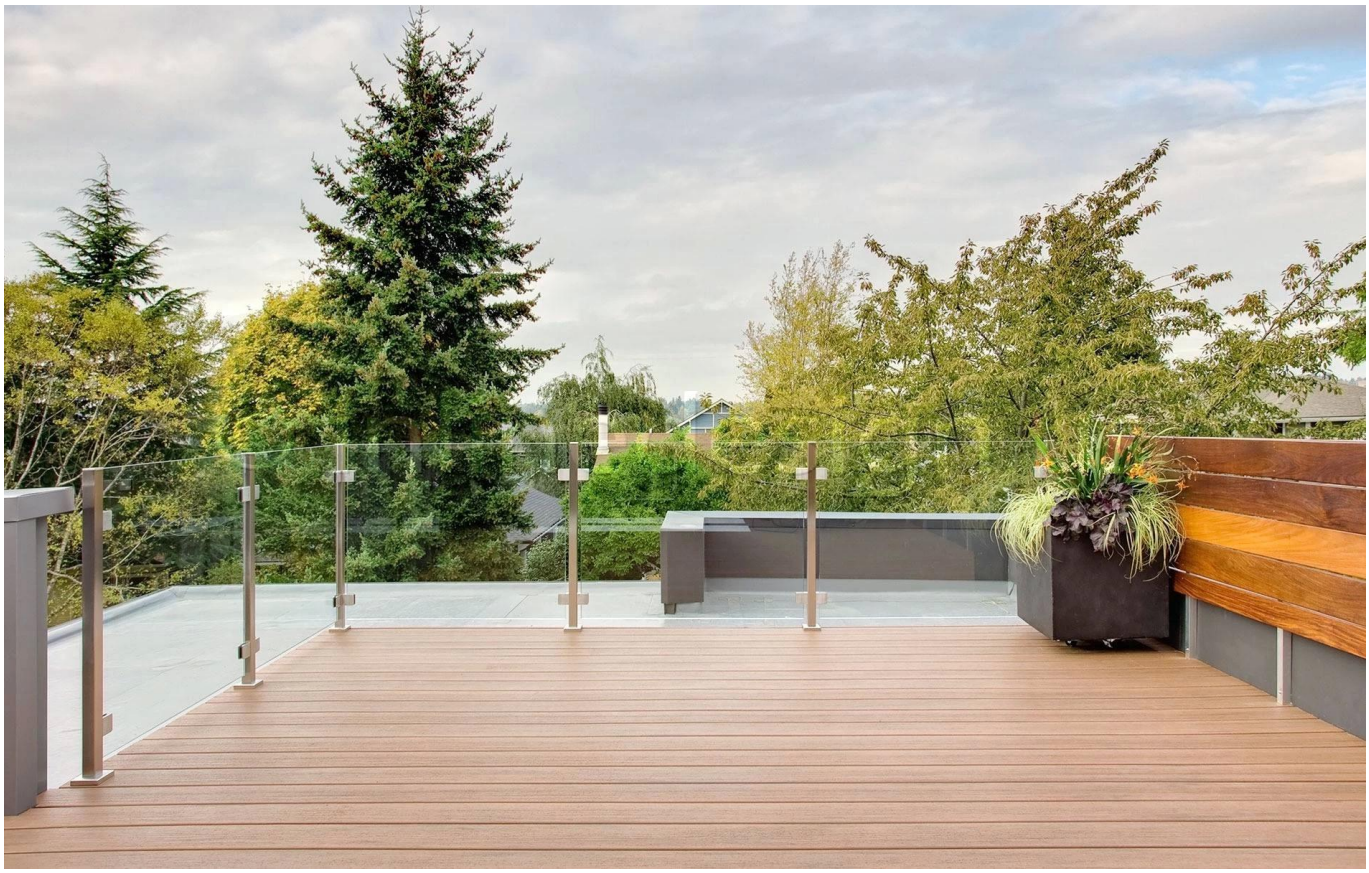

Если у вас есть какие-либо интерес к нашей продукции, пожалуйста, перейдите на наш домашняя страница или связаться со мной для получения более подробной информации.
Адрес электронной почты: sales03@launch-china.cn