Стеклянный забор для бассейна из нержавеющей стали дуплекс 2205 бетонный стеклянный патрубок для стекла 8-13,52 мм.

Шэньчжэнь Launch Co. был подтвержден SGS Group с *Отчет № 19536352_P + T*

1. Особенности бетонного стакана

1. Модель № SBM
2. Высота 168 мм
3. для стекла толщиной 10-13,52 мм
4. квадратное основание стеклянный патрубок
5. Материал дуплекс 2205
6. атласная или зеркальная отделка

2. Фотография и рисунок бетонного стакана SBM

KEBIL科比奥®

KEBIL科比奥®

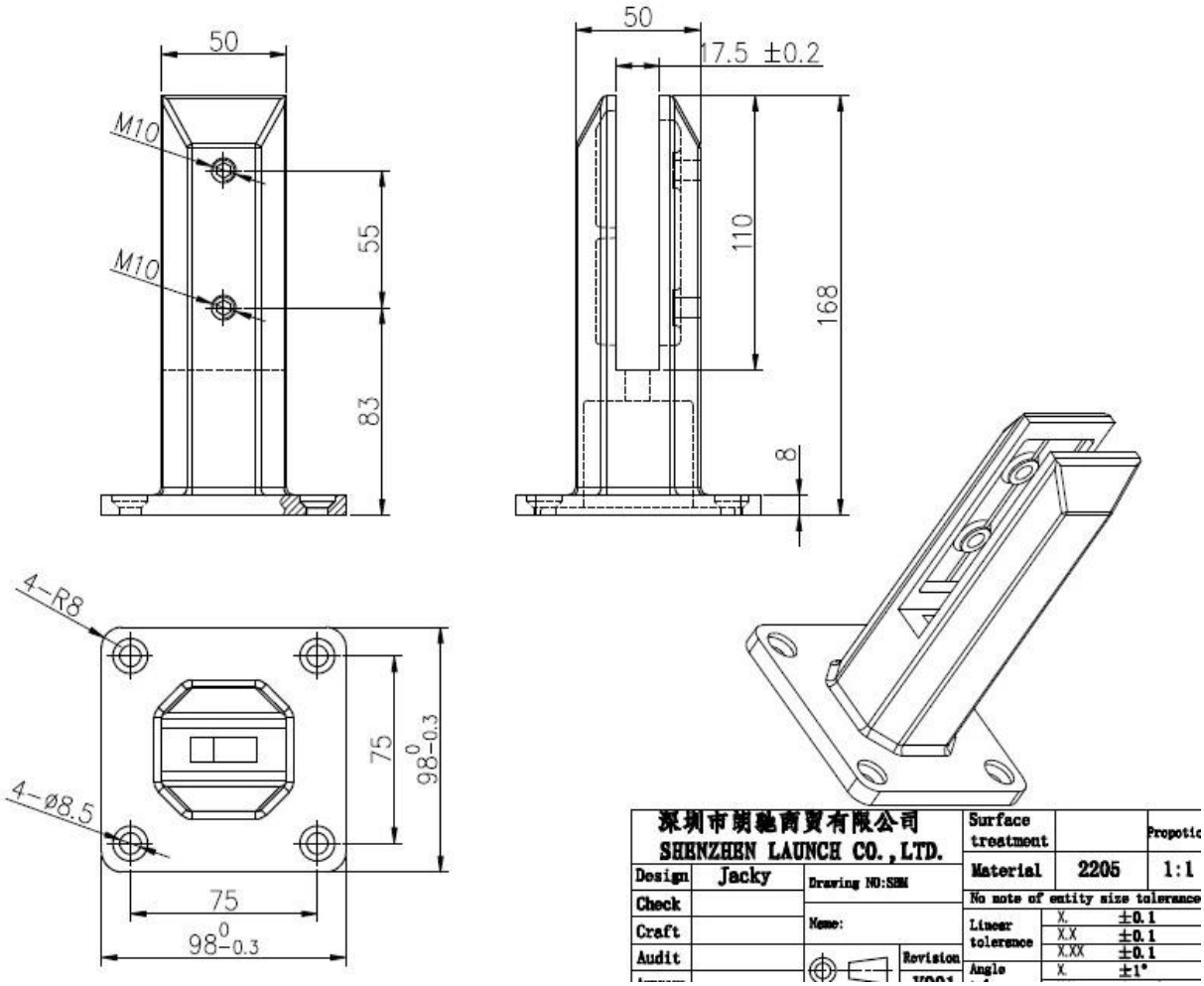

3. Изготовление фото бетонных стеклянных кранов-

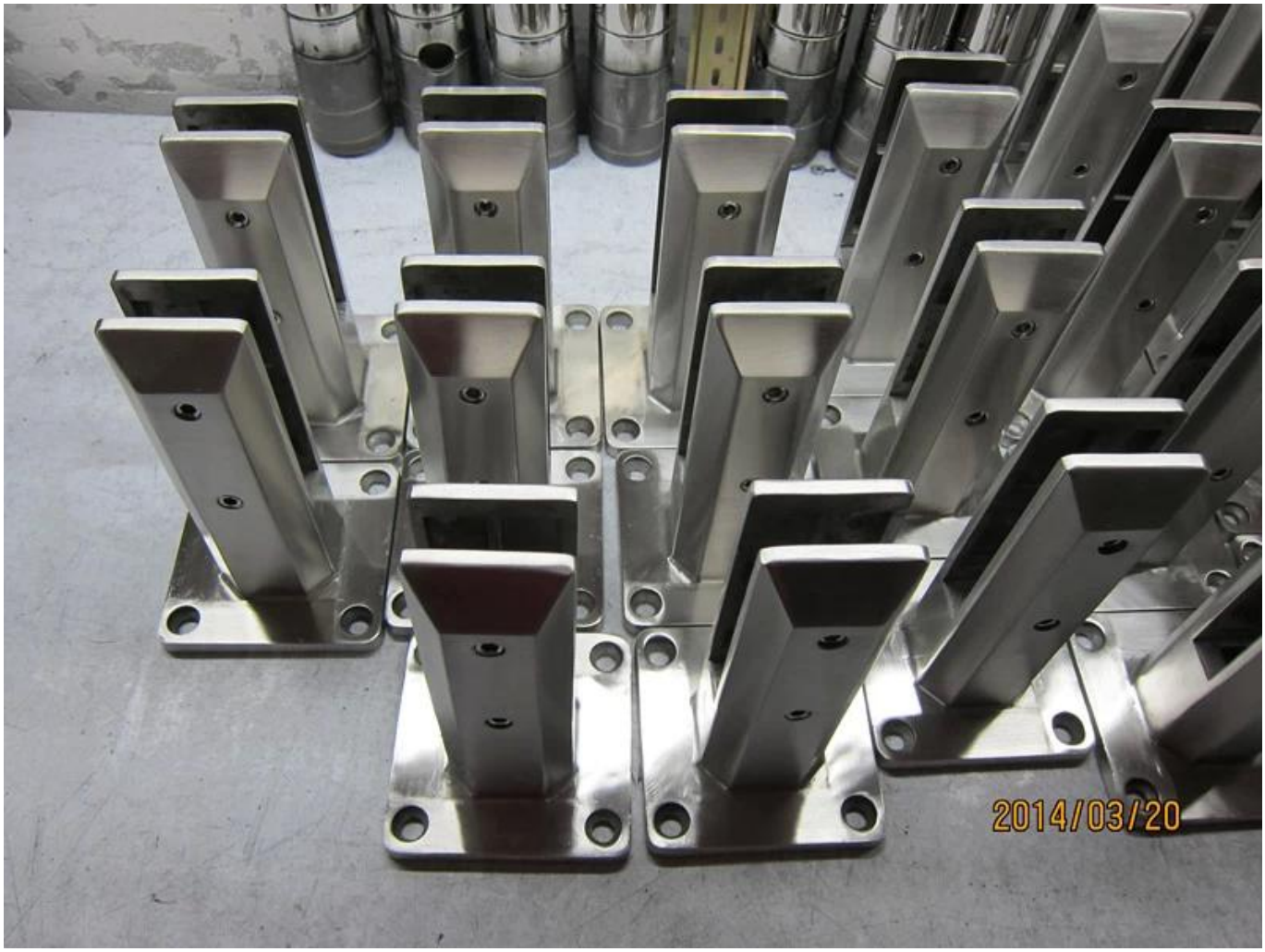
2014/03/20

2014/03/19

4. Фотографии проекта бетонной стеклянной втулки SBM