кран модели: круглый колонкового бурения кран
для конкретного монтажа
Пожалуйста, ознакомьтесь с фото здесь:

RCM

Размеры:
Длина: 285мм
Диаметр: 50 мм
Длина паза: 110 мм
ширина паза (открытие): 17mm
снизу паз: 175 мм
поверхность сверху: 185 мм
поверхности до дна: 90 мм
2 X винты для регулировки открытие
Пожалуйста, скачайте рисунок здесь:

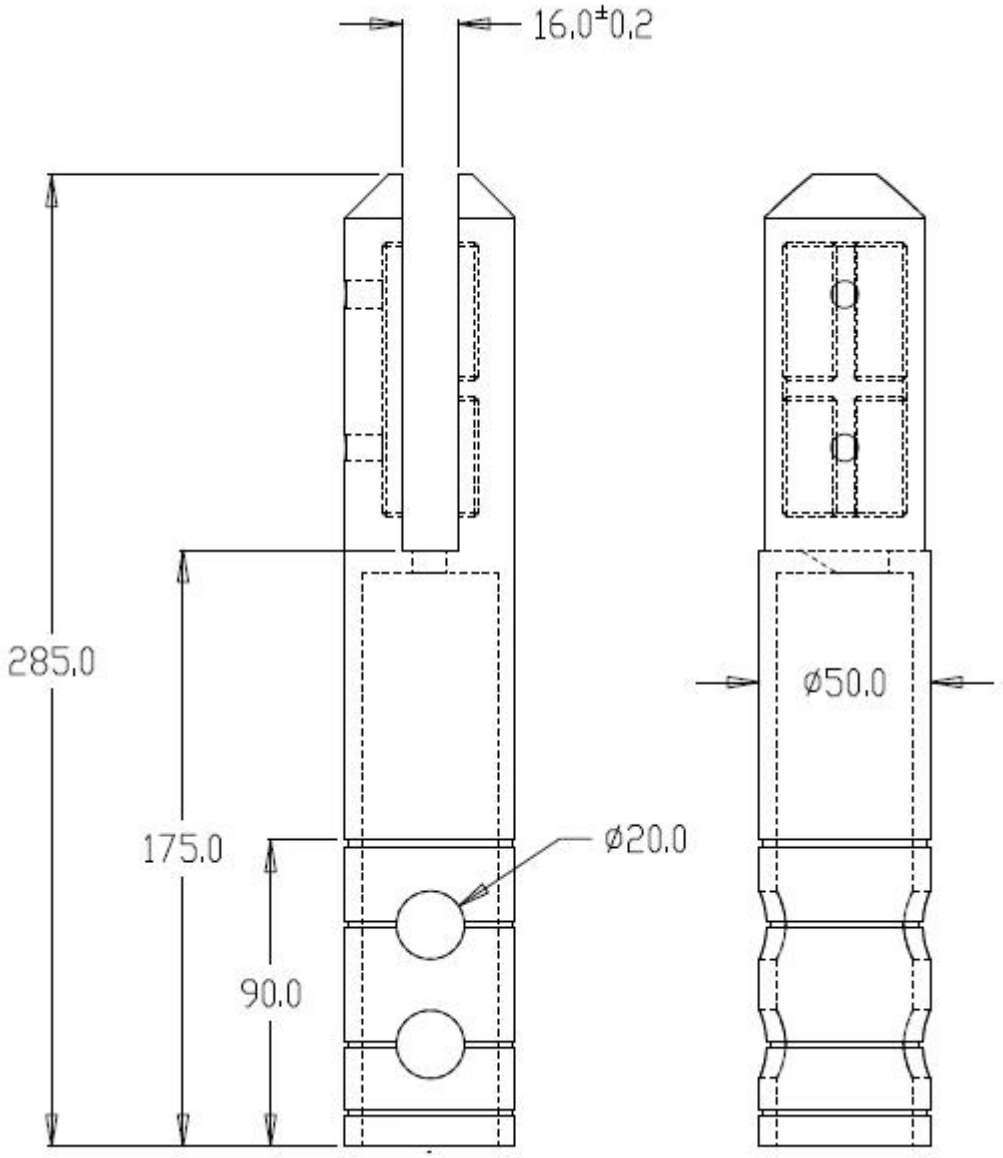

Эта модель втулки могут быть использованы для бассейна забором и ограждении балкона. Это гораздо сильнее, чем база смонтировать кран. Его тяжелее и размер больше, чем крепления к модели.
Каждый кран составляет около 1,8 кг.
Один кран имеет одну белую картонную коробку и поставляются с 1 торцевого ключа.
10 штук будут упакованы в наружной коробке.
Внешний размер коробки 310 * 310 * 135mm
Пожалуйста, ознакомьтесь с пакета фото здесь:

Для RCM гладкого технического рисования, пожалуйста скачать здесь:

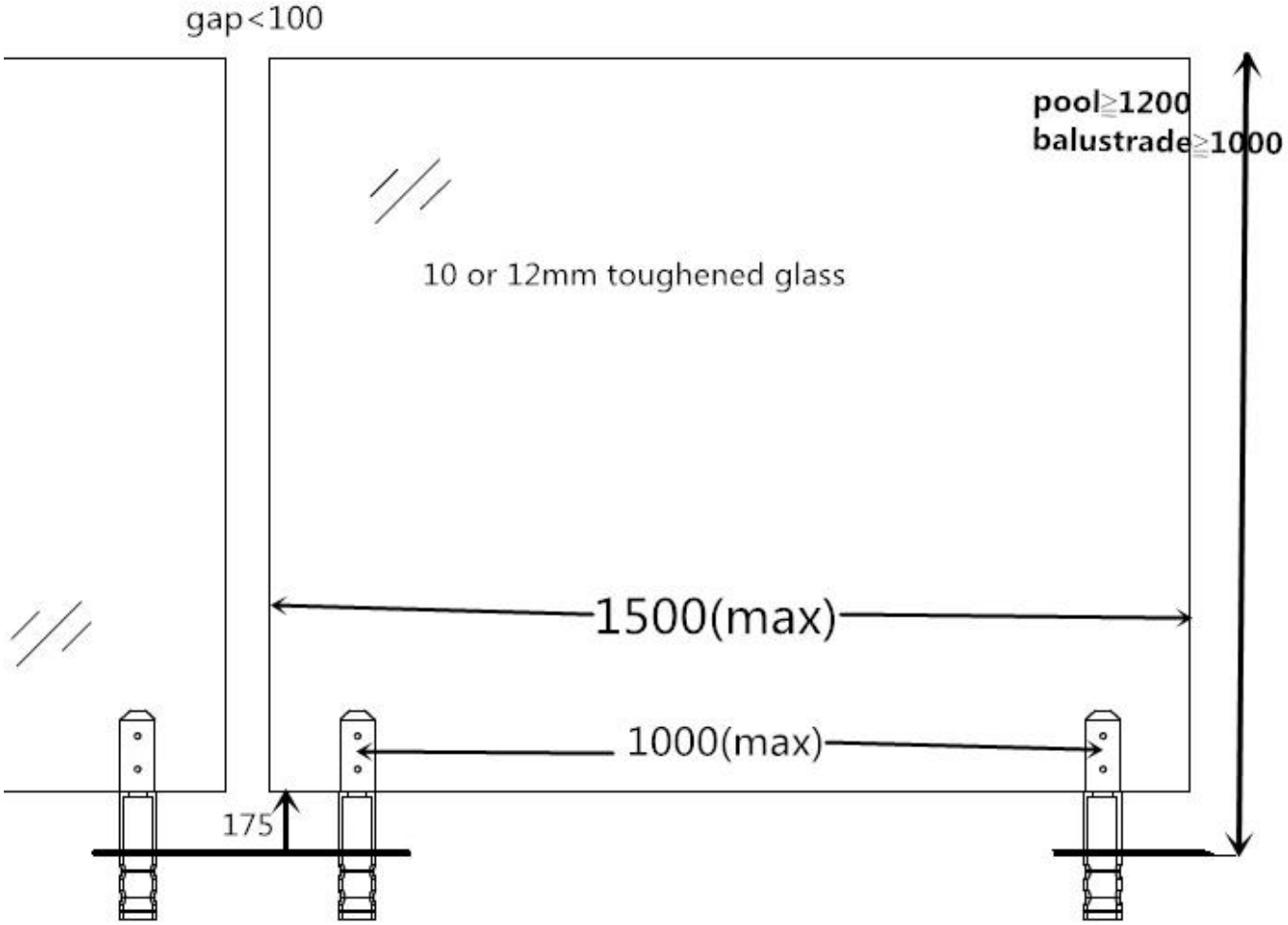
gap<100
pool≥1200
balustrade≥1000
10 or 12mm toughened glass
1500(max)
1000(max)
175