Описание
--Круглого пост для тяжелых петля для стеклянной двери
--Модель No.:G-R2
--Производство метод: кастинг
--Может вместить ≤ 20 кг стекло (1000x1000x8mm)
--Сверлить отверстие размер стекла: диаметр 16 мм
--Упаковка: один компьютер в один полиэтиленовый пакет, а затем в одну коробку. 12 штук в одной упаковке
--MOQ: один pc
--Доставка: по воздуху/морской
--Приложения: плавательный бассейн забор, стеклянные перила, baclony дизайн, перила, двери стекло к стеклу, тяжелые стеклянные ворота
--Для как коммерческие, так и современный дом дома дизайн
--Для оптовой и розничной торговли (мы являемся фабрика)
--Пример всегда доступен

Изделия детали

KEBIL科比奥®

Фотографии проекта

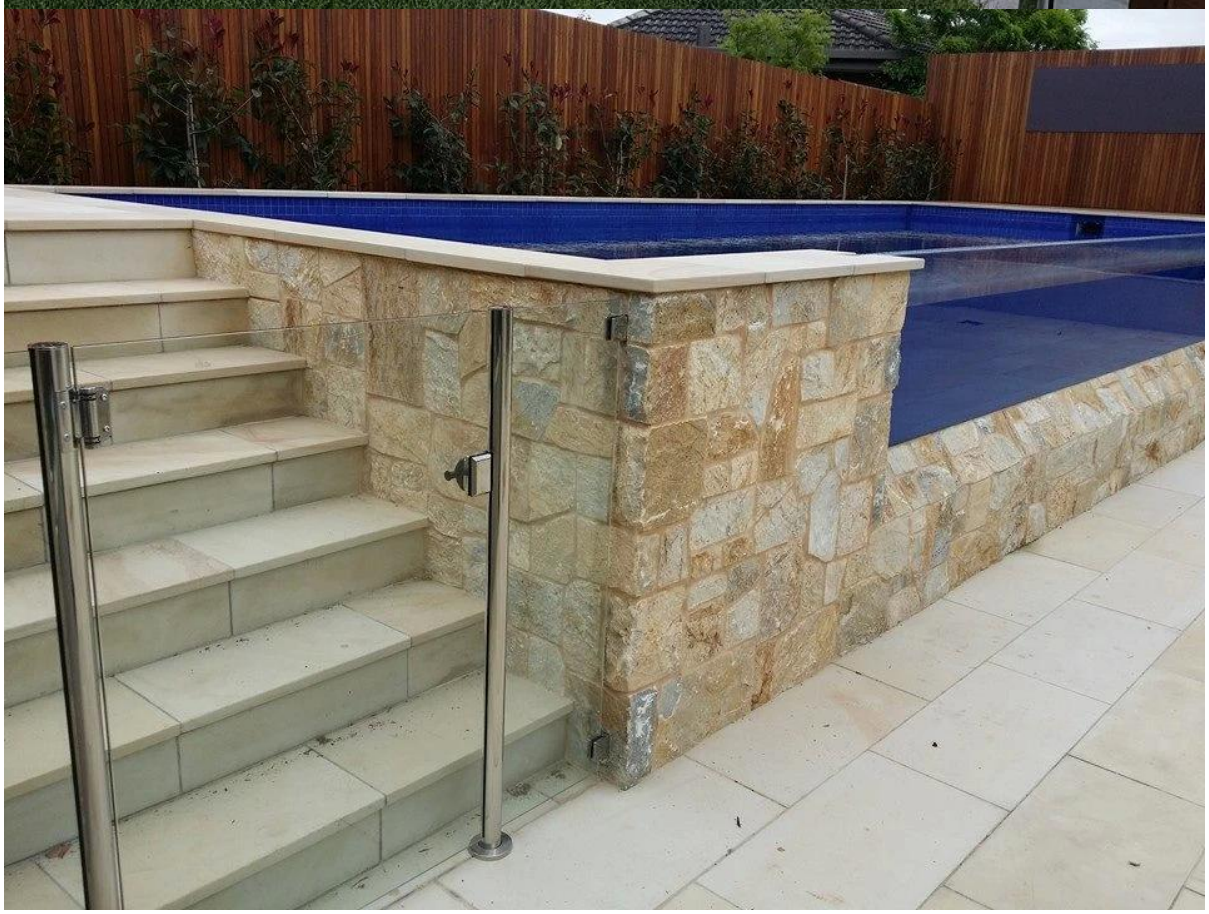

Dreawing

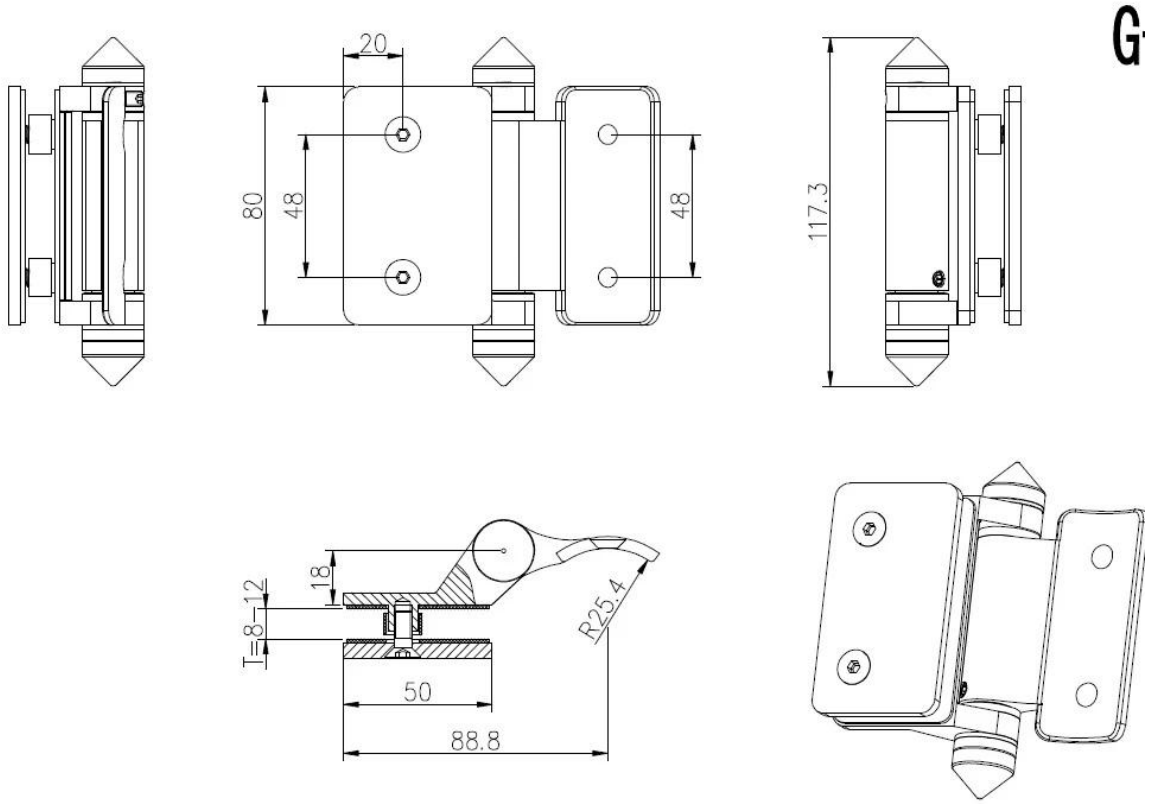

Сертификация

Нужна цитата или какие-либо вопросы, пожалуйста, оставьте сообщение.
Или связаться со мной как ниже информация. вернусь к вам как можно скорее!

KEBIL科比奥®

深圳市朗驰商贸有限公司
SHENZHEN LAUNCH CO., LTD.
朗驰国际有限公司
LAUNCH INTERNATIONAL LIMITED.

季敏 Merlin Ji

Senior Sales Representative

(86) 189 6294 5180

深圳市南山区南山大道1092号亿利达大厦B区3栋5003

Room 5003, Building 3, Yilida Building, No.1092 Nanshan Road, Nanshan District, Shenzhen, China postal code 518054

(86-755) 8603 7559

(86-755) 8637 2611

sales06@launch-china.cn

www.launch-china.com

www.chinabalustrade.com